Head-Up-Display (HUD)

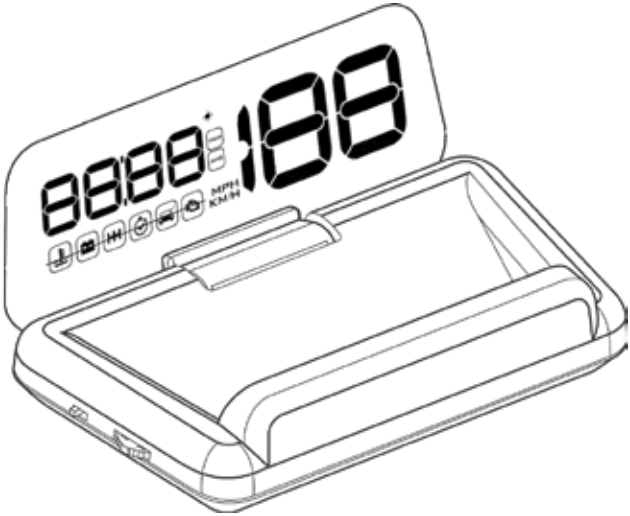

D	Bedienungsanleitung	3
EN	Operating Instructions	15
F	Notice d'utilisation	27
I	Istruzioni per l'uso	39
CZ	Návod k obsluze	51
PL	Instrukcja obsługi	63
SK	Návod na obsluhu	75
SLO	Navodila za uporabo	87

INHALTSVERZEICHNIS

Einleitung	**4**
Lieferumfang	**5**
Bestimmungsgemäße Verwendung	**5**
Technische Daten	**6**
Sicherheit	**6**
Produktübersicht	**8**
Anschluss	**9**
Montage	**9**
Bedienung	**10**
Einstellungen	**11**
Fehlersuche	**13**
Reinigung, Pflege und Wartung	**14**

EINLEITUNG

Erklärung der Symbole und Signalworte, die in dieser Bedienungsanleitung und/oder am Gerät verwendet werden:

Symbol	Erklärung
	Beachten Sie diese Bedienungsanleitung bei der Verwendung des Geräts.
	Lebens- und Unfallgefahr für Kinder!
	Beachten Sie Warn- und Sicherheitshinweise!
	Warnung! Gefährliche elektrische Spannung! Lebensgefahr!
	Entsorgen Sie Verpackung und Gerät umweltgerecht!
	Das Gerät ist konform gemäß der EU-Richtlinien

Symbol/Signalwort	Mögliche Folgen bei Nichtbeachtung
⚠ Gefahr!	Unmittelbar drohende Lebensgefahr oder schwerste Verletzungen.
⚠ Warnung!	Schwere Verletzungen, möglicherweise Lebensgefahr.
⚠ Vorsicht!	Leichte bis mittelschwere Verletzungen.
Achtung!	Gefahr von Sachschäden.

Hinweis:
Für das Head-Up-Display wird in dieser Bedienungsanleitung auch der Begriff Gerät verwendet.

LIEFERUMFANG

Kontrollieren Sie unmittelbar nach dem Auspacken den Lieferumfang. Prüfen Sie das Gerät sowie alle Teile auf Beschädigungen. Nehmen Sie ein defektes Gerät oder Teile nicht in Betrieb.

- **Head-Up-Display**
- **Anti-Rutsch-Matte**
- **OBD-Verbindungskabel**
- **Bedienungsanleitung**

Geben Sie alle Unterlagen auch an andere Benutzer weiter!

BESTIMMUNGSGEMÄSSE VERWENDUNG

Das Head-Up-Display ist bestimmt für:

- **Anzeige von Fahrzeugdaten, wie Geschwindigkeit, Drehzahl, Batteriespannung, Durchnittsverbrauch, Kühlwassertemperatur usw.**
- **Warnung bei Motorstörungen und Überschreitung von einstellbaren Geschwindigkeiten oder der Motordrehzahl**
- **unterstützende Hinweise zur Fahrzeitkontrolle und Schaltempfehlung**

Dieses Gerät ist nicht dafür bestimmt, durch Kinder und Personen mit eingeschränkten geistigen/körperlichen Fähigkeiten oder mangels Erfahrung und/ oder mangels Wissen benutzt zu werden. Kinder sollten beaufsichtigt werden, um sicherzustellen, dass sie nicht mit dem Gerät spielen.

Das Gerät ist nicht für den gewerblichen Einsatz bestimmt.

Jede andere Verwendung oder Veränderung des Gerätes gilt als nicht bestimmungsgemäß und birgt erhebliche Gefahren. Für Schäden, die aus bestimmungswidriger Verwendung entstanden sind, übernimmt der Hersteller keine Haftung.

Der Hersteller ist nicht verantwortlich für Schäden verursacht durch:

- **Unsachgemäßen Anschluss und/oder Betrieb.**
- **Äußere Krafteinwirkung, Beschädigungen des Geräts und/oder Beschädigungen von Teilen des Geräts durch mechanische Einwirkungen oder Überlastung.**
- **Jede Art von Veränderungen des Geräts.**
- **Verwendung des Geräts zu Zwecken, die nicht in dieser Bedienungsanleitung beschrieben wurden.**
- **Folgeschäden durch nicht bestimmungsgemäße und/oder unsachgemäße Verwendung.**
- **Feuchtigkeit und/oder unzureichende Belüftung.**
- **Unberechtigtes Öffnen des Geräts.**

Das führt zum Wegfall der Gewährleistung.

TECHNISCHE DATEN

Modell	**Cartrend Head-Up-Display**
Artikelnummer	**10632**
Betriebs- und Arbeitstemperatur	**-40°C – +80 °C**
Luftdruck	**86 – 106 KPa**
Relative Luftfeuchtigkeit	**10% – 95%**
Umgebungsgeräusche	**≤ 60dB**
Stromversorgung	**12 V DC / 200 mA (11 V ~ 18 V DC)**
Projektionsfläche	**90 x 20 mm**
Display	**LED-Farbdisplay (Projektion)**
Virtuelle Display-Distanz	**55 mm**
Neigungswinkel **rechts/links** **oben/unten**	 **60°** **15°**
Abmessungen (BxTxH) **Höhe mit aufgeklapptem Display**	**135 x 68 x 30 mm** **56 mm**

SICHERHEIT

Lesen Sie alle Sicherheitshinweise und Anweisungen. Versäumnisse bei der Einhaltung der Sicherheitshinweise und Anweisungen können elektrischen Schlag, Brand und/oder schwere Verletzungen verursachen. Bewahren Sie alle Sicherheitshinweise und Anweisungen für die Zukunft auf.

Geben Sie alle Unterlagen auch an andere Benutzer oder nachfolgende Besitzer des Gerätes weiter!

Lebens- und Unfallgefahr für Kinder!

- **Lebens- und Unfallgefahr für Kleinkinder und Kinder. Lassen Sie Kinder niemals unbeaufsichtigt mit dem Verpackungsmaterial allein. Es besteht Erstickungsgefahr.**
- **Lassen Sie Kinder nicht mit Kabeln spielen – Strangulationsgefahr! Lassen Sie Kinder nicht mit den Bau- und Befestigungsteilen spielen, sie könnten verschluckt werden und zum Erstickungstod führen.**

Warnung!

Beschädigte Leitungen können einen tödlichen elektrischen Schlag auslösen. Beschädigte Kabel nicht mehr verwenden.

- **Der unsachgemäße Umgang mit dem Head-Up-Display kann zu schweren Verletzungen und Beschädigungen führen.**
- **Das Head-Up-Display darf nicht modifiziert (verändert) werden.**
- **Befestigen Sie das Kabel so, dass es nicht mit beweglichen Teilen in Berührung kommt.**
- **Als Spannungsquelle darf ausschließlich eine OBD-II Schnittstelle eines Fahrzeugs mit einer Bordspannung von 12 V verwendet werden. Das Gerät ist nicht für die Verwendung mit JOBD oder OBDI vorgesehen.**
- **Schützen Sie das Head-Up-Display vor starken Erschütterungen.**
- **Das Gerät darf keinen Kontakt mit Wasser oder anderen Flüssigkeiten bekommen. Dringt Wasser in elektrische Geräte ein, erhöht sich das Risiko eines Stromschlags. Ist das Gerät mit Wasser in Kontakt gekommen, sofort den Anschlussstecker ziehen. Das Gerät nicht mehr verwenden und zu einer Fachwerkstatt bringen.**
- **Stellen Sie sicher, dass alle Stecker und Kabel frei von Feuchtigkeit sind.**
- **Beachten Sie vor der Verwendung des Geräts die Bedienungsanleitung und alle Sicherheitsanweisungen der zu überwachenden Batterie und des Fahrzeugs.**
- **Führen Sie Fahrzeugtests immer in einer sicheren Umgebung aus.**
- **Betreiben Sie das Fahrzeug in einer gut belüfteten Arbeitsumgebung. Auspuffabgase sind giftig und können zum Erstickungstod führen.**
- **Beim Anschluss des Head-Up-Displays stets darauf achten, dass die Sicherheit und Funktionsfähigkeit anderer Systeme und Geräte im Fahrzeug nicht beeinträchtigt wird! Bitte beachten Sie hierbei die Hinweise im Handbuch des Fahrzeugherstellers.**
- **Bei unsachgemäßem Anschluss des Head-Up-Displays könnten elektronische Bauteile des Fahrzeugs beschädigt werden. Dies könnte einen Unfall oder Brand zur Folge haben. Achtung! Gefahr von Sach- und Personenschäden!**
- **Reparaturen ausschließlich von qualifiziertem Fachpersonal durchführen lassen.**
- **Das Verwenden eines mobilen Gerätes kann beim Führen eines Fahrzeugs vom Verkehrsgeschehen ablenken. Konzentrieren Sie sich auf das Fahren des Fahrzeugs und die Verkehrssituation.**
- **Durch das Auslösen eines Airbags, können in der Nähe eines Airbags befestigte Einrichtungen mit hoher Geschwindigkeit weggeschleudert werden und zu schweren Verletzungen führen. Befestigen Sie das mobile Geräte niemals in der Nähe eines Airbags.**

PRODUKTÜBERSICHT

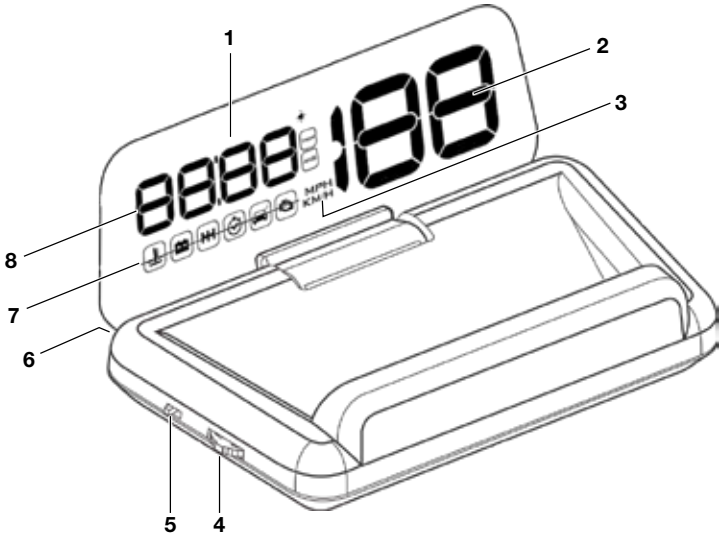

Nr.	Bezeichnung
1	Projektionsoberfläche
2	Geschwindigkeitsanzeige <199 km/h
3	Einheit der Geschwindigkeit (km/h oder mph)
4	Funktionsrad
5	Ein-/Aus-Schalter
6	USB-Anschluss für OBD-Verbindungskabel
7	Hinweissymbole
8	Multifunktionsanzeige, Geschwindigkeitsanzeige >200 km/h

Hinweissymbole

- Kühlwassertemperatur
- Unterspannung (Batterie)
- Schaltempfehlung
- Geschwindigkeitsalarm / aktuelle Uhrzeit
- Aufmerksamkeitsassistent
- Motorstörung
- Gefahrene Strecke
- Durchschnittlicher Kraftstoffverbrauch
- Helligkeitssensor

ANSCHLUSS

⚠ **Warnung!**

Sollten Sie sich mit elektrischen Installationen und den Anschlüssen nicht auskennen oder bei einem dieser Schritte nicht sicher sein, fragen Sie Fachleute bezüglich der Installation um Rat! Es besteht die Gefahr von Sach- und Personenschäden!

Das Head-Up-Display wird über einen DLC (Data Link Connector; standardisierter 16-Pin-Anschluss) mit dem Fahrzeug verbunden.

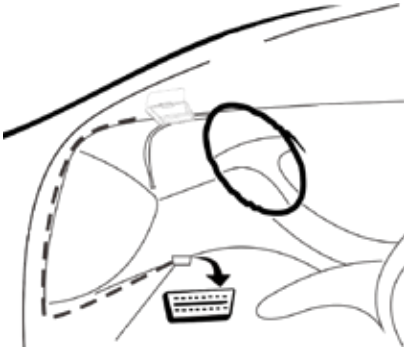

Position des Diagnoseanschlusses:
Der DLC befindet sich normalerweise auf der Fahrerseite, ca. 30 cm von der Mitte des Armaturenbretts entfernt.

1. **Schalten Sie die Zündung aus.**
2. **Finden Sie die Position des 16-poligen Diagnoseanschluss (DLC).**
3. **OBD-Verbindungskabel mit dem Fahrzeug verbinden.**
4. **OBD-Verbindungskabel mit dem USB-Anschluss [6] des Head-Up-Displays verbinden.**
5. **Schalten Sie die Zündung ein. Der Motor kann laufen oder ausgeschaltet sein.**
6. **Klappen Sie die Projektionsoberfläche [1] auf.**

MONTAGE

Achtung! Achten Sie bei der Montage des Head-Up-Displays darauf, dass Ihr Sichtfeld nicht eingeschränkt ist. Das Anschlusskabel darf Sie beim Fahren nicht beeinträchtigen und das Head-up Display muss sicher befestigt sein.

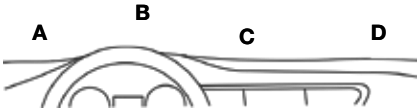

1. **Wählen Sie einen Befestigungsort [A-D] auf dem Armaturenbrett.**
2. **Legen Sie die Anti-Rutsch-Matte an den gewünschten Ort.**
3. **Legen Sie das Head-Up-Display auf die Anti-Rutsch-Matte.**

BEDIENUNG

⚠ **Warnung!**

Bedienen Sie das Head-Up-Display nicht während der Fahrt, dies lenkt Sie vom Verkehrsgeschehen ab. Konzentrieren Sie sich auf das Fahren des Fahrzeugs und die Verkehrssituation.

Head-Up-Display einschalten

1. Schalten Sie das Head-Up-Display mit dem Ein-/Aus-Schalter [5] ein. Schalter in Position ON bringen.
2. Im Display wird die Batteriespannung ca. 10 Sekunden angezeigt. Danach die aktuelle Geschwindigkeit (km/h).

Head-Up-Display ausschalten

1. Schalten Sie das Head-Up-Display mit dem Ein-/Aus-Schalter [5] aus. Schalter in Position OFF bringen.
2. Die Displayanzeige erlischt.

Anzeige umschalten

Drücken Sie kurz das Funktionsrad [4].
Auf der Projektionsoberfläche [1] ändert sich die Anzeige.

1. Geschwindigkeit + aktuelle Uhrzeit
2. Geschwindigkeit + Kühlwassertemperatur
3. Geschwindigkeit + Batteriespannung
4. Geschwindigkeit + Fahrzeit
5. Geschwindigkeit + gefahrene Strecke (TRIP)
6. Geschwindigkeit + Kraftstoffverbrauch (AVG)
7. Geschwindigkeit + Drehzahl (U/min)

Hinweis:
Geschwindigkeiten über 199 km/h werden in der Multifunktionsanzeige [8] in blau dargestellt.

Das Head-Up-Display zeigt den Kraftstoffverbrauch (AVG) für die aktuelle Fahrt an. Der Wert kann von der Gesamtdurchschnittsanzeige des Fahrzeugs abweichen. Die Angabe des Kraftstoffverbrauchs erfolgt abhängig von der Fahrsituation:

Situation	Angabe	Einheit
Leerlauf	Momentanverbrauch	Liter/Stunde
Fahrt	Momentanverbrauch	Liter/100 km
Nach Ausschalten des Motors	Durchschnittsverbrauch	Liter/100 km

Multifunktionsanzeige ein-/ausblenden

1. Halten Sie das Funktionsrad [4] kurz nach hinten gedrückt. Die Multifunktionsanzeige wird ausgeblendet.
2. Halten Sie erneut das Funktionsrad [4] kurz nach hinten gedrückt. Die Multifunktionsanzeige wird eingeblendet.

Uhrzeit einstellen

1. Navigieren Sie zur Anzeige „aktuelle Uhrzeit“.
2. Halten Sie das Funktionsrad [4] 2 Sekunden nach hinten gedrückt. Die Minutenanzeige blinkt.
3. Tippen Sie das Funktionsrad [4] nach vorne oder nach hinten an, um die Minuten einzustellen.
4. Drücken Sie kurz das Funktionsrad [4]. Die Stundenanzeige blinkt.
5. Tippen Sie das Funktionsrad [4] nach vorne oder nach hinten an, um die Stunden einzustellen.
6. Halten Sie erneut das Funktionsrad [4] 2 Sekunden in der Mitte gedrückt. Die Multifunktionsanzeige wird angezeigt.

Tastenton ein-/ausschalten

1. Halten Sie das Funktionsrad [4] 5 Sekunden nach vorne gedrückt. Der Tastenton wird ausgeschaltet.
2. Halten Sie erneut das Funktionsrad [4] 5 Sekunden nach vorne gedrückt. Der Tastenton wird eingeschaltet.

Fahrzeitkontrolle

Blinkt dieses Symbol ist die Fahrzeitkontrolle aktiv.
Legen Sie eine Pause ein.

1. Schalten Sie den Motor aus.
2. Legen Sie eine Pause ein oder wechseln Sie den Fahrer.
3. Schalten Sie den Motor wieder ein. Das Symbol ist nun erloschen.

EINSTELLUNGEN

Die Anzeigewerte auf dem Head-Up-Display soll mit den Anzeigewerten im Armaturenbrett Ihres Fahrzeugs übereinstimmen. Ist dies nicht der Fall können die Einstellungen des Head-Up-Displays im Einstellungsmenü angepasst werden.

1. Halten Sie das Funktionsrad [4] 2 Sekunden gedrückt. Das Einstellungsmenü wird aufgerufen.
2. Tippen Sie das Funktionsrad [4] nach vorne oder nach hinten, um einen Wert anzupassen.
3. Drücken Sie das Funktionsrad [4] kurz in der Mitte, um zur nächsten Einstellung zu navigieren.
4. Halten Sie das Funktionsrad [4] erneut 2 Sekunden gedrückt um das Einstellungsmenü zu verlassen.

Einstellungsmenü

Nr.	Option	Anzeige	Einstell-bereich	Beschreibung
0	Geschwindig-keit	100 0	50 - 150	Korrekturwert, wenn das Head-Up-Display eine andere Geschwindig-keit als das Fahrzeug anzeigt.
1	Drehzahl	100 1	50 - 150	Korrekturwert, falls das Head-Up-Display eine andere Drehzahl als das Fahrzeug anzeigt.
2	Kraftstoffver-brauch	100 2	50 - 150	Korrekturwert, falls das Head-Up-Display einen anderen Kraftstoffver-brauch als das Fahrzeug anzeigt.
3	Drehzahlwar-nung	5000 3	1000 - 7500	Wird die eingestellte Drehzahl über-schritten ertönt ein Alarm.
4	Schaltemp-fehlung	5000 4	1000 - 7500	Wird die eingestellte Drehzahl über-schritten ertönt ein Alarm.
5	Geschwin-digkeitsalarm 4-stufig	0 5	-	0 = aus 1 = ein (Hinweis bei 60km/h, 80 km/h, 100 km/h, 120 km/h)
6	Geschwin-digkeitsalarm 1-stufig	0 6	30 - 267	0 = aus (Werkseinstellung) Höchstgeschwindigkeit einstellbar
7	Anzeige	1 7	-	0=Automatik (über 80 km/h zeigt das Head-Up-Display nur noch die Geschwindigkeit an) 1=alle Informationen 2=nur Geschwindigkeit
8	Displayhellig-keit	0 8	-	0 = automatische Helligkeit 1-11 = manuelle Helligkeit
9	Einheit Ge-schwindigkeit	0 9	-	0 = km/h 1 = MPH
10	Einheit Tem-peratur	0 10	-	0 = °C 1 = °F
11	Einheit Stre-cke	0 11	-	0 = km 1 = Meilen
12	Startspan-nung	00 12	0,0 - 15,0	Startspannung für das Head-Up-Dis-play, unterhalb schaltet es sich nach 3 Minuten automatisch aus.
13	Werkseinstel-lungen	0 13	-	Auf 1 stellen und Funktionsrad [4] für 5 Sekunden gedrückt halten.

Voraussetzung: Head-Up-Display ist ausgeschaltet.

1. Halten Sie das Funktionsrad [4] bis Schritt 3 gedrückt.
2. Verbinden Sie gleichzeitig das OBD-Verbindungskabel mit dem USB-Anschluss [6] des Head-Up-Displays.
3. Schalten Sie das Head-Up-Display mit dem Ein-/Aus-Schalter [5] ein. Schalter in Position ON bringen. Alle Symbole erscheinen und es ertönt ein Signalton.
4. Lassen Sie das Funktionsrad [4] los. Die Einstellungen wurden zurückgesetzt.
5. Im Display wird die Batteriespannung ca. 10 Sekunden angezeigt. Danach die aktuelle Geschwindigkeit (km/h).

FEHLERSUCHE

Dieser Teil beschreibt Probleme, die während der Verwendung des Head-Up-Displays auftreten können.

Fehler/Problem	Abhilfe
Keine Anzeige	Schalten Sie den Motor ein. Prüfen Sie, ob das Head-Up-Display eingeschaltet ist. Prüfen Sie, ob das OBD-Verbindungskabel korrekt und sicher angeschlossen ist. Besteht das Problem weiterhin, testen Sie das Head-Up-Display mit einem anderen Fahrzeug. Lassen Sie den Diagnoseanschluss (DLC) Ihres Fahrzeugs überprüfen.
Anzeige stimmt nicht	Passen Sie die Korrekturwerte an. Setzen Sie das Head-Up-Display im Einstellungsmenü auf Werkseinstellungen zurück. Bei älteren Fahrzeugen werden unter Umständen nicht alle Werte angezeigt.
Anzeige nicht lesbar	Erhöhen Sie im Einstellungsmenü die Displayhelligkeit oder stellen Sie die Displayhelligkeit auf automatisch.
Head-Up-Display schaltet sich nach 60 Sekunden wieder aus	Das Head-Up-Display funktioniert nur bei Fahrzeugen mit OBD-II Schnittstelle.
Head-Up-Display schaltet sich nicht automatisch aus	Fahrzeuge mit Start-/Stopp-Funktion: Passen Sie im Einstellungsmenü die Startspannung auf 13,2 V an. Bei niedrigeren Spannungen schaltet sich das Head-Up-Display automatisch nach 3 Minuten aus.
Head-Up-Display schaltet sich während der Fahrt aus	Passen Sie im Einstellungsmenü die Startspannung auf 12,6 bis 12,8 V an.
Head-Up-Display schaltet sich nach Ausschalten des Motors wieder ein	Passen Sie im Einstellungsmenü die Startspannung auf 13,6 V an.
Ungenaue RPM-Angabe	Prüfen Sie im Einstellungsmenü, ob die richtige Einheit für die Geschwindigkeit eingestellt ist (km/h oder MPH). Passen Sie den Korrekturwert Geschwindigkeit an.
Ungenauer Kraftstoffverbrauch	Passen Sie den Korrekturwert Kraftstoffverbrauch an.

REINIGUNG, PFLEGE UND WARTUNG

Das Gerät ist wartungsfrei.

- **Reinigen Sie das Gerät mit einem weichen Tuch.**
- **Lagern Sie das Gerät an einem sauberen und trockenen Ort.**
- **Verwenden Sie keine Flüssigkeiten oder scharfen Reinigungsmittel, denn dies kann zu Verfärbungen und Beschädigungen der Geräteoberfläche führen, und das Gerät könnte beschädigt werden! Das Eindringen von Flüssigkeiten in das Geräteinnere muss verhindert werden! Tauchen Sie das Gerät nicht in Flüssigkeiten! Nehmen Sie das Gerät ausschließlich in trockenem Zustand in Betrieb.**

Service

Sollten Sie trotz Studiums dieser Bedienungsanleitung noch Fragen zur Inbetriebnahme oder Bedienung haben, oder sollte wider Erwarten ein Problem auftreten, setzen Sie sich bitte mit Ihrem Fachhändler in Verbindung.

Entsorgung

Die Verpackung besteht aus umweltfreundlichen Materialien, die Sie über die örtlichen Recyclingstellen entsorgen können.

Werfen Sie Elektrogeräte nicht in den Hausmüll!
Gemäß Europäischer Richtlinie 2012/19/EU über Elektro- und Elektronik-Altgeräte und Umsetzung in nationales Recht müssen verbrauchte Elektrogeräte getrennt gesammelt und einer umweltgerechten Wiederverwertung zugeführt werden. Über Entsorgungsmöglichkeiten für Elektronik-Altgeräte informieren Sie sich bei Ihrer Gemeinde- oder Stadtverwaltung.

Abbildungen können geringfügig vom Produkt abweichen. Änderungen, die dem technischen Fortschritt dienen, vorbehalten. Dekoration nicht enthalten.

TABLE OF CONTENT

Introduction	**16**
Contents	**17**
Intended use	**17**
Technical Data	**18**
Safety	**18**
Product overview	**20**
Connecting	**21**
Assembly	**21**
Operation	**22**
Settings	**23**
Troubleshooting	**25**
Cleaning, care and maintenance	**26**

INTRODUCTION

Explanation of symbols and signal words used in these operating instructions and/or the device:

Symbol	Explanation
	Use the device according to this operating manual.
	Danger to life and risk of accidents for children!
	Observe all warnings and safety notes!
	Warning! Dangerous voltage! Danger to life!
	Dispose of packaging and the unit in an environmentally friendly manner!
	This device complies with EU directives

Symbol/signal word	Possible consequences of non-observance
⚠ Danger!	Immediate danger to life or serious injuries
⚠ Warning!	Serious injuries, potentially life-threatening.
⚠ Caution!	Light to moderate injuries.
Attention!	Risk of property damage.

Note:
This operating manual also refers to the head-up display as device.

CONTENTS

Check the package contents immediately after unpacking. Check the device and all parts for damage. Do not use a defective device or parts.

- **Head-Up display**
- **Non-slip mat**
- **OBD connecting cable**
- **Operating instructions**

Also pass on documentation to other users!

INTENDED USE

The head-up display is intended for:
- **Displaying vehicle data such as speed, revolutions, battery voltage, average fuel economy, coolant temperature, etc.**
- **Warnings related to engine malfunctions and exceeding the programmable speeds or the revolutions**
- **Support information related to monitoring driving time and recommended shifting**

This device is not intended for use by children and persons with limited mental/physical capacity or lacking experience and/or knowledge. Children should be supervised to ensure they do not play with the device.

This device is not intended for commercial use.

Any other use or modification of the devices is considered improper use and involves significant risks. The manufacturer assumes no liability for damages due to improper use.

The manufacture is not responsible for damages caused by:

- **Improper connection and/or operation.**
- **External forces, damage to the device and/or damage to parts of the device due to mechanical impacts or overload.**
- **Any type of modifications to the device.**
- **Using the device for purposes not described in this operating manual.**
- **Subsequent damages from improper and/or incorrect use.**
- **Moisture and/or inadequate ventilation.**
- **Unauthorised opening of the device.**

This will void the warranty.

TECHNICAL DATA

Model	**Cartrend Head-Up-Display**
Item number	**10632**
Operating and working temperature	**-40°C – +80 °C**
Air pressure	**86 – 106 KPa**
Relative humidity	**10% – 95%**
Ambient noise	**≤ 60dB**
Power supply	**12 V DC / 200 mA (11 V ~ 18 VDC)**
Projection area	**90 x 20 mm**
Display	**LED colour display (projection)**
Virtual display distance	**55 mm**
Tilt angle **right/left** **up/down**	 **60°** **15°**
Dimensions (WxDxH) **Height with display flipped up**	**135 x 68 x 30 mm** **56 mm**

SAFETY

Read all safety notes and instructions. Failure to observe the safety notes and instructions may result in electric shock, fire and/or serious injuries. Please keep all safety notes and instructions for future reference.

Include all documentation when passing this product on to other users or subsequent owners!

Danger to life and risk of accidents for children!

- **Danger to life and risk of accidents for infants and children. Never leave children unattended with the packaging materials. Suffocation hazard.**
- **Do not allow children to play with cables – strangulation hazard! Do not allow children to play with the components or fasteners, as they could be swallowed and result in suffocation.**

Warning!

Damaged lines can cause fatal electric shock. Discontinue using cables if damaged.

- **Improper use of the head-up display can result in serious injuries and damage.**
- **Do not modify (alter) the head-up display.**
- **Secure the cable so it will not come into contact with moving parts.**
- **Only power this device with a vehicle's OBD-II interface with a voltage of 12 V. This device is not intended for use with JOBD or OBDI.**
- **Protect the head-up display from serious shock.**
- **Never allow the device to come into contact with water or other liquids. Water entering electrical devices will increase the risk of electric shock. If the device has come into contact with water, unplug immediately. Discontinue use of the device and take it to a speciality shop.**
- **Be sure to keep all plugs and cables dry.**
- **Please read and observe the instructions for use and all safety notes for the battery being monitored and the vehicle before using this device.**
- **Always test your vehicle in a safe environment.**
- **Run the vehicle in a well ventilated work area. Exhaust fumes are poisonous and can result in death by asphyxiation.**
- **When connecting the head-up display, always ensure this does not affect the safety and functionality of other systems and devices in the vehicle! Please note the information in the vehicle owner's manual.**
- **Connecting the head-up display incorrectly can damage the vehicle's electronics. This could result in an accident or fire. Attention! Risk of personal injury and property damage!**
- **Repairs must be performed by a qualified technician.**
- **Using a mobile device whilst driving may distract from traffic. Maintain your focus on driving and traffic.**
- **The airbag being released can project devices mounted near the airbag at high speeds, resulting in serious injuries. Never mount the mobile device near airbags.**

PRODUCT OVERVIEW

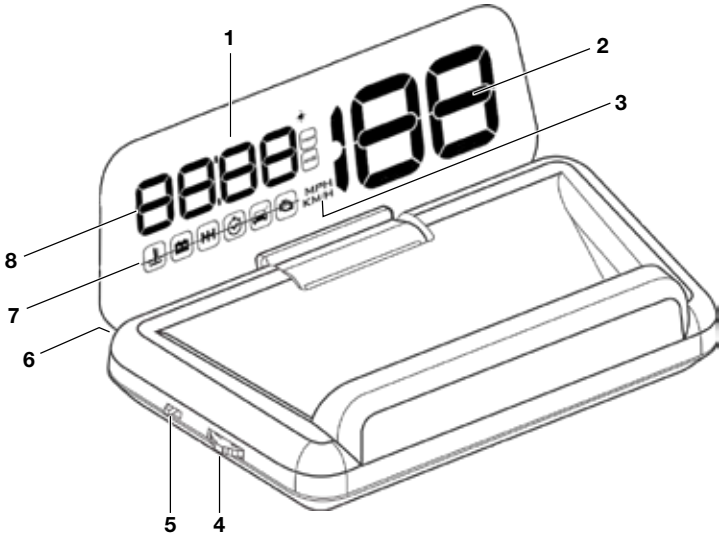

No.	Description
1	Projection surface
2	Speed <199 km/h
3	Speed unit (km/h or mph)
4	Function wheel
5	On/Off switch
6	USB port for OBD connecting cable
7	Symbols
8	Multifunction display, speed >200 km/h

Symbols

- Coolant temperature
- Low voltage (battery)
- Shifting recommended
- Speed alarm / current time
- Alertness assistant
- Engine malfunction
- Distance travelled
- Average fuel economy
- Brightness sensor

CONNECTING

⚠ **Warning!**

If you are not familiar with electrical installations and the connections or are unsure during one of these steps, please consult professionals for installation advice! Risk of personal injury and property damage!

The head-up display connects to the vehicle via DLC (Data Link Connector; standardised 16-pin connection).

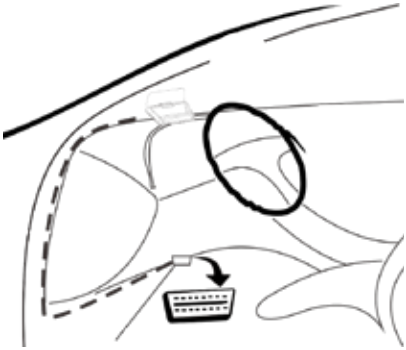

Location of the data link connector:
The DLC is typically located on the driver's side, approx. 30 cm from the middle of the instrument panel.

1. **Turn the ignition off.**
2. **Locate the 16-pin data link connector (DLC).**
3. **Connect the OBD connecting cable to the vehicle.**
4. **Connect the OBD connecting cable to the USB port [6] on the head-up display.**
5. **Turn the ignition on. The engine can be running or off.**
6. **Flip open the projection surface [1].**

ASSEMBLY

Attention! When installing the head-up display, be sure it does not diminish your field of vision. The connecting cable must not interfere with your ability to drive and the head-up display must be firmly secured.

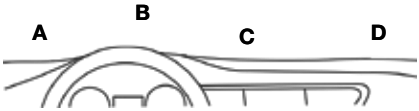

1. **Select a mounting location [A-D] on the fascia.**
2. **Place the non-slip pad in the desired location.**
3. **Place the head-up display on the non-slip pad.**

OPERATION

⚠ **Warning!**

Do not operate the head-up display whilst driving, as this will distract you from traffic. Maintain your focus on driving and traffic.

Switching on the head-up display

1. Use the On/Off switch [5] to switch on the head-up display. Set the switch to the ON position.
2. The display will show the battery voltage for approx. 10 seconds. It will then show the current speed (km/h).

Switching off the head-up display

1. Use the On/Off switch [5] to switch off the head-up display. Set the switch to the OFF position.
2. The display will turn off.

Switching the display

Briefly press the function wheel [4].
The display on the projection surface [1] will change.

1. Speed + current time
2. Speed + coolant temperature
3. Speed + battery voltage
4. Speed + driving time
5. Speed + distance driven (TRIP)
6. Speed + fuel economy (AVG)
7. Speed + revolutions (rpm)

Note:
The multifunction display [8] displays speeds over 199 km/h in blue.

The head-up display shows the fuel economy (AVG) for the current trip. The value may vary from the vehicle's total average. The fuel economy displayed depends on the driving situation:

Situation	Display	Unit
Neutral	Instant fuel economy	Litres/hour
Trip	Instant fuel economy	Litres/100 km
After switching off the engine	Average fuel economy	Litres/100 km

Show/hide multifunction display

1. Briefly hold the function wheel [4] toward the back. The multifunction display will be hidden.
2. Briefly hold the function wheel [4] toward the back again. The multifunction display will be shown.

Setting the clock

1. Navigate to “current time”.
2. Hold the function wheel [4] toward the back for 2 seconds. The minute display will flash.
3. Tap the function wheel [4] forward or backward to set the minutes.
4. Briefly press the function wheel [4]. The hour display will flash.
5. Tap the function wheel [4] forward or backward to set the hours.
6. Hold the function wheel [4] in the middle for 2 seconds again. The multifunction display will appear.

Activating/deactivating key tones

1. Hold the function wheel [4] forward for 5 seconds. This deactivates the key tone.
2. Hold the function wheel [4] forward for 5 seconds again. This activates the key tone.

Driving time monitor

If this symbol flashes, the driving time monitor is activated.
Take a break.

1. Shut off the engine.
2. Take a break or change drivers.
3. Restart the engine. The symbol will now disappear.

SETTINGS

The values on the head-up display should match the values on your vehicle’s fascia. If this is not the case, you can change the settings of the head-up display in the settings menu.

1. Hold the function wheel [4] for 2 seconds. This opens the settings menu.
2. Tap the function wheel [4] forward or backward to change a value.
3. Briefly press the middle of the function wheel [4] to move to the next setting.
4. Hold the function wheel [4] for 2 seconds again to exit the settings menu.

Settings menu

No.	Option	Display	Range	Description
0	Speed	100 0	50 - 150	Correction value if the speed in the head-up display does not match the vehicle's data.
1	Revolutions	100 1	50 - 150	Correction value if the revolutions in the head-up display do not match the vehicle's data.
2	Fuel economy	100 2	50 - 150	Correction value if the fuel economy in the head-up display does not match the vehicle's data.
3	Revolutions warning	5000 3	1000 - 7500	An alarm will sound when exceeding the set revolutions.
4	Shifting recommended	5000 4	1000 - 7500	An alarm will sound when exceeding the set revolutions.
5	4 level speed alarm	0 5	-	0 = off 1 = on (info at 60km/h, 80 km/h, 100 km/h, 120 km/h)
6	1 level speed alarm	0 6	30 - 267	0 = off (factory setting) Maximum speed programmable
7	Display	1 7	-	0=auto (over 80 km/h the head-up display only shows the speed) 1=all information 2=speed only
8	Display brightness	0 8	-	0 = auto brightness 1-11 = manual brightness
9	Speed unit	0 9	-	0 = km/h 1 = MPH
10	Temperature unit	0 10	-	0 = °C 1 = °F
11	Distance unit	0 11	-	0 = km 1 = miles
12	Starting voltage	0.0 12	0.0 - 15.0	Starting voltage for the head-up display, below this it automatically shuts off after 3 minutes.
13	Factory settings	0 13	-	Set to 1 and hold the function wheel [4] for 5 seconds.

Restore factory settings

Prerequisite: Head-up display switched off.

1. Hold the function wheel [4] until step 3.
2. Simultaneously connect the OBD connecting cable to the USB port [6] on the head-up display.
3. Use the On/Off switch [5] to switch on the head-up display. Set the switch to the ON position. All symbols will light up and you will hear a sound.
4. Release the function wheel [4]. The device has been reset.
5. The display will show the battery voltage for approx. 10 seconds. It will then show the current speed (km/h).

TROUBLESHOOTING

This section describes errors which may occur when using the head-up display.

Error/Problem	Solution
No display	Start the engine. Verify the head-up display is switched on. Verify the OBD connecting cable is correctly and firmly connected. If the problem continues, test the head-up display in a different vehicle. Have your vehicle's data link connector (DLC) checked.
Display incorrect	Adjust the correction values. Restore the factory settings of the head-up display from the settings menu. Older vehicles may not display all values.
Unable to read display	Increase the display brightness in the settings menu or set the display brightness to auto.
Head-up display switches off after 60 seconds	The head-up display only works in vehicles with OBD-II interface.
Head-up display does not automatically switch off	Vehicles with start-stop system: In the settings menu, set the starting voltage to 13.2 V. If the voltage is lower, the head-up display automatically switches off after 3 minutes.
Head-up display switches off whilst driving	In the settings menu, set the starting voltage to 12.6 to 12.8 V.
Head-up display restarts after shutting off the engine	In the settings menu, change the starting voltage to 13.6 V.
Inaccurate rpm	In the settings menu, verify the correct speed unit is selected (km/h or MPH). Adjust the speed correction value.
Inaccurate fuel economy	Adjust the fuel economy correction value.

CLEANING, CARE AND MAINTENANCE

The device is maintenance-free.

- **Clean the device with a soft cloth.**
- **Store the device in a clean, dry location.**
- **Do not use liquids or harsh cleaning agents, as these can cause discolouration and damage the surface, and may damage the device! Do not allow liquid to enter the device! Do not immerse the device in liquids! Only use the device if it is dry.**

Service

Please contact your speciality retailer if you have any questions about using or operating the device after reading these instructions or if for any problems with your device.

Disposal

The packaging is made from eco-friendly materials which can be disposed through your local recycling facilities.

Do not dispose of appliances with your household rubbish!
Pursuant to European Directive 2012/19/EU on waste electrical and electronic equipment and its translation into national law, waste electrical and electronic equipment must be collected separately and recycled in an environmentally friendly manner. Please contact your municipality for waste electrical and electronic equipment disposal options.

Pictures may vary slightly from the actual product. Subject to changes in the interest of technical devices. Decoration not included.

TABLE DES MATIÈRES

Introduction	**28**
Contenu de la livraison	**29**
Utilisation conforme	**29**
Données techniques	**30**
Sécurité	**30**
Aperçu du produit	**32**
Raccordement	**33**
Montage	**33**
Utilisation	**34**
Réglages	**35**
Détection des erreurs	**37**
Nettoyage, entretien et maintenance	**38**

INTRODUCTION

Explication des symboles et mots d’avertissements utilisés dans le présent mode d’emploi et / ou sur l’appareil :

Symbole	Explication
	Respectez ce mode d'emploi lors de l'utilisation de l'appareil.
	Risque d'accident et de mort pour les enfants !
	Veuillez respecter les avertissements et conseils de sécurité !
	Avertissement ! Tension électrique dangereuse ! Danger de mort !
	Éliminez l'emballage et l'appareil dans le respect de l'environnement !
CE	L'appareil est conforme aux directives de l'UE :

Symbole / mot d'avertissement	Conséquences possibles en cas de non-observation
⚠ Danger !	Danger de mort immédiat ou risque de blessures très graves.
⚠ Avertissement !	Blessures graves, danger de mort.
⚠ Attention !	Blessures légères à moyennes.
Attention !	Risque de dégâts matériels.

Indication :
Le mot « appareil » est également utilisé dans le présent mode d’emploi pour désigner l’affichage tête haute.

CONTENU DE LA LIVRAISON

Contrôlez le contenu de la livraison immédiatement après l'avoir déballé. Inspectez l'appareil ainsi que tous les éléments quant à la présence éventuelle de dommages. Ne faites jamais fonctionner un appareil ou des éléments défectueux.

- **Affichage tête haute**
- **Tapis antidérapant**
- **Câble de connexion du système de diagnostic embarqué**
- **Notice d'utilisation**

Fournissez tous les documents aux autres utilisateurs !

UTILISATION CONFORME

L'affichage tête haute est approprié pour :

- **Affichage de données véhicule comme la vitesse, vitesse de rotation, tension batterie, consommation moyenne, température eau de refroidissement, etc.**
- **Avertissement en cas de pannes moteur et de dépassement des vitesses réglables ou de la vitesse de rotation du moteur**
- **Indications utiles relatives au contrôle du temps de parcours et au rapport recommandé**

Cet appareil n'est pas conçu pour être utilisé par des enfants ou des personnes aux capacités physiques / mentales limitées ou manquant d'expérience et / ou de connaissances. Les enfants doivent être surveillés pour s'assurer qu'ils ne jouent pas avec le produit.

Cet appareil n'est pas destiné à un usage commercial.

Toute autre utilisation ou modification de l'appareil est considérée comme non conforme et entraîne des risques considérables. Le fabricant décline toute responsabilité pour les dommages causés par une utilisation non conforme.

Le fabricant n'est pas responsable des dommages causés par :

- **Un branchement et / ou un fonctionnement non conforme.**
- **L'intervention d'une force extérieure, les dégradations de l'appareil et / ou des pièces de l'appareil causées par des influences mécaniques ou une surcharge.**
- **Tout type de modifications de l'appareil.**
- **L'utilisation de l'appareil à des fins non décrites dans la présente notice d'utilisation.**
- **Des dommages indirects causés par une utilisation non conforme et / ou incorrecte.**
- **L'humidité et / ou une aération insuffisante.**
- **L'ouverture non autorisée de l'appareil.**

Cela conduit à l'annulation de la garantie.

DONNÉES TECHNIQUES

Modèle	**Affichage tête haute Cartrend**
Numéro d'article	**10632**
Température de fonctionnement et de travail	**- 40 °C – + 80 °C**
Pression atmosphérique	**86 – 106 KPa**
Humidité relative de l'air :	**10 % – 95 %**
Bruits environnants	**≤ 60 dB**
Alimentation électrique	**12 V DC / 200 mA (11 V ~ 18 V DC)**
Surfaces de projection	**90 x 20 mm**
Écran	**Écran couleur à LED (projection)**
Distance à l'écran virtuelle	**55 mm**
Angle d'inclinaison droite / gauche au-dessus / en dessous	** 60° 15°**
Dimensions (l x p x h) Hauteur écran ouvert	**135 x 68 x 30 mm 56 mm**

SÉCURITÉ

Veuillez lire toutes les consignes de sécurité et directives. Les manquements au respect des consignes de sécurité et directives peuvent provoquer des décharges électriques, un incendie et /ou des blessures graves. Veuillez conserver les consignes de sécurité et instructions pour toute consultation ultérieure.

Fournissez tous les documents aux autres utilisateurs ou aux prochains utilisateurs de l'appareil !

Risque d'accident et de mort pour les enfants !

- **Risque d'accident et de mort pour les enfants en bas âge et les enfants ! Ne laissez jamais des enfants sans surveillance à proximité des emballages. Il y a risque d'étouffement.**
- **Ne laissez pas des enfants jouer avec les câbles – Risque d'étranglement ! Ne laissez pas des enfants jouer avec les éléments de construction et de fixation. Ils pourraient les avaler et risquer ainsi une mort par asphyxie.**

Avertissement !

Des câbles endommagés peuvent causer un choc électrique mortel. Ne plus utiliser des câbles endommagés.

- **Tout maniement non conforme de l'affichage tête haute peut causer des blessures graves et des détériorations.**
- **Un affichage tête haute ne doit pas être modifié (transformé).**
- **Fixez le câble de manière à ce qu'il n'entre pas en contact avec des éléments en mouvement.**
- **Comme source de tension, seule une interface de système de diagnostic embarqué II d'un véhicule avec une tension de bord de 12 V peut être utilisée. L'appareil n'est pas prévu pour être utilisé avec JOBD ou OBDI.**
- **Protégez l'affichage tête haute de fortes secousses.**
- **L'appareil ne doit pas entrer en contact avec de l'eau ou tout autre liquide. Si de l'eau pénètre dans des appareils électriques, le risque de décharge électrique s'en voit augmenté. Si l'appareil entre en contact avec de l'eau, débrancher immédiatement la fiche de connexion. N'utilisez plus le produit et apportez-le à un atelier.**
- **Assurez-vous que toutes les fiches et tous les câbles ne présentent aucune trace d'humidité.**
- **Avant d'utiliser l'appareil, veuillez lire la notice d'utilisation et regarder tous les avertissements de sécurité de la batterie à surveiller et du véhicule attentivement.**
- **Effectuez toujours les essais véhicules dans un environnement sécurisé.**
- **Utilisez le véhicule dans une atmosphère bien ventilée. Les émissions de gaz d'échappement sont toxiques et peuvent entraîner la mort par asphyxie.**
- **Lors du montage de l'affichage tête haute, veillez toujours à ne pas entraver la sécurité et le bon fonctionnement d'autres dispositifs et appareils présents dans le véhicule ! Respectez pour ceci les indications présentes dans le manuel du constructeur du véhicule.**
- **En cas de montage non conforme de l'affichage tête haute, des composants électroniques présents dans le véhicule risquent d'être endommagés. Cela pourrait provoquer un accident ou un incendie. Attention ! Risque de dommages matériels et corporels !**
- **Faites effectuer les réparations uniquement par du personnel qualifié.**
- **L'utilisation d'un appareil mobile peut distraire du trafic lors de la conduite d'un véhicule. Concentrez-vous sur la conduite du véhicule et sur le trafic.**
- **Si un airbag se déclenche, les dispositifs fixés à proximité d'un airbag peuvent être projetés à grande vitesse, ce qui peut entraîner des blessures graves. Ne fixez jamais l'appareil mobile à proximité d'un airbag.**

APERÇU DU PRODUIT

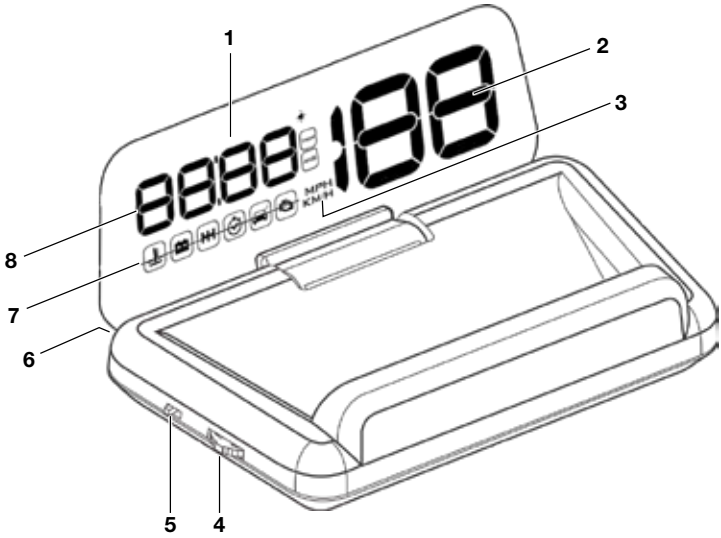

N°	Dénomination
1	Surfaces de projection
2	Affichage vitesse < 199 km/h
3	Unité de vitesse (km/h ou mph)
4	Bouton rotatif
5	Interrupteur marche / arrêt
6	Raccord USB pour câble de connexion du système de diagnostic embarqué
7	Symboles indicatifs
8	Affichage multifonction, affichage vitesse >200 km/h

Symboles indicatifs

- **Température d'eau de refroidissement**
- **Sous-tension (batterie)**
- **Rapport recommandé**
- **Alarme vitesse / heure actuelle**
- **Assistant de vigilance**
- **Défaut moteur**
- **Distance parcourue**
- **Consommation de carburant moyenne**
- **Capteur de luminosité**

RACCORDEMENT

⚠ **Avertissement !**

Si vous n'êtes pas familier avec les installations et connexions électriques ou si vous n'êtes pas sûr lors d'une de ces étapes, faites appel à des spécialistes qui vous conseilleront ! Il existe un risque de dommages matériels et corporels !

L'affichage tête haute est relié au véhicule au moyen d'un DLC (Data Link Connector ; branchement à 16 broches standardisé).

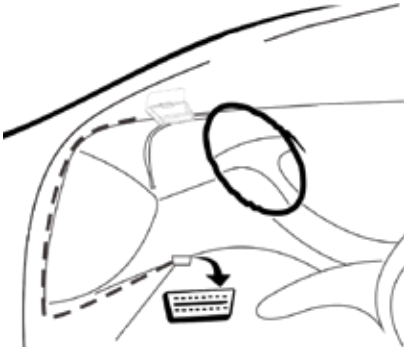

Position du port diagnostic :
Le DLC se trouve normalement du côté conducteur, à env. 30 cm du centre du tableau de bord.

1. **Coupez l'allumage du véhicule.**
2. **Localisez la position du port diagnostic à 16 broches.**
3. **Raccorder le câble de connexion du système de diagnostic embarqué avec le véhicule.**
4. **Raccorder le câble de connexion du système de diagnostic embarqué avec la prise USB [6] de l'affichage tête haute.**
5. **Mettez le contact. Le moteur peut fonctionner ou être éteint.**
6. **Dépliez la surface de projection [1].**

MONTAGE

Attention ! Veillez, lors du montage de l'affichage tête haute, à ce que votre champ de vision ne soit pas perturbé. Le câble de raccordement ne doit pas vous déranger lors de la conduite et l'affichage tête haute doit être correctement fixé.

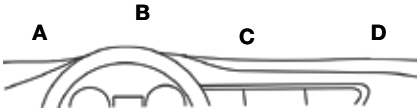

1. **Choisissez un point de fixation [A - D] sur le tableau de bord.**
2. **Placez le tapis antidérapant à l'endroit voulu.**
3. **Placez l'affichage tête haute sur le tapis antidérapant.**

UTILISATION

⚠ **Avertissement !**

N'utilisez pas l'affichage tête haute pendant le déplacement, cela distrait de la circulation. Concentrez-vous sur la conduite du véhicule et sur le trafic.

Allumer l'affichage tête haute

1. Allumez l'affichage tête haute en utilisant l'interrupteur marche / arrêt [5]. Placer l'interrupteur dans la position ON.
2. La tension batterie est affichée à l'écran pendant environ 10 secondes. Ensuite, c'est le tour de la vitesse actuelle (km/h).

Éteindre l'affichage tête haute

1. Arrêter l'affichage tête haute en utilisant l'interrupteur marche / arrêt [5]. Placer l'interrupteur dans la position OFF.
2. L'affichage sur l'écran disparaît.

Modifier l'affichage

Appuyez brièvement sur le bouton rotatif [4].
L'affichage change sur la surface de projection [1].

1. Vitesse + heure actuelle
2. Vitesse + température d'eau de refroidissement
3. Vitesse + tension de batterie
4. Vitesse + durée du parcours
5. Vitesse + distance parcourue (TRIP)
6. Vitesse + consommation de carburant (AVG)
7. Vitesse + vitesse de rotation (r/min)

Indication :
Les vitesses supérieures à 199 km/h sont représentées en bleu sur l'affichage multifonction [8].

L'affichage tête haute indique la consommation de carburant (AVG) pour le trajet en cours. La valeur peut dévier de l'affichage moyen du véhicule. L'information relative à la consommation se fait en fonction de la situation de conduite :

Situation	Indication	Unité
Ralenti	Consommation instantanée	Litre / heure
Trajet	Consommation instantanée	Litre /100 km
Après arrêt du moteur	Consommation moyenne	Litre /100 km

Afficher / masquer affichage multifonction

1. Maintenez brièvement le bouton rotatif [4] appuyé vers l'arrière. L'affichage multifonction est masqué.
2. Maintenez à nouveau brièvement le bouton rotatif [4] appuyé vers l'arrière. L'affichage multifonction est montré.

Régler l'heure

1. Naviguer jusqu'à l'affichage « heure actuelle ».
2. Maintenez le bouton rotatif [4] appuyé vers l'arrière pendant 2 secondes. L'affichage des minutes clignote.
3. Poussez le bouton rotatif [4] vers l'avant ou tirez-le vers l'arrière pour régler les minutes.
4. Appuyez brièvement sur le bouton rotatif [4]. L'affichage des heures clignote.
5. Poussez le bouton rotatif [4] vers l'avant ou tirez-le vers l'arrière pour régler les heures.
6. Maintenez le bouton rotatif [4] appuyé pendant 2 secondes en son milieu. L'affichage multifonction est montré.

Allumer / éteindre le son de touches

1. Maintenez le bouton rotatif [4] appuyé vers l'avant pendant 5 secondes. Le son des touches est éteint.
2. Maintenez à nouveau le bouton rotatif [4] appuyé vers l'avant pendant 5 secondes. Le son des touches est allumé.

Temps de parcours

Si ce symbole clignote, le contrôle du temps de parcours est actif.
Faites une pause.

1. Éteignez le moteur.
2. Faites une pause ou changez de conducteur.
3. Remettez le moteur en marche. Le symbole a désormais disparu.

RÉGLAGES

Les valeurs affichées sur l'affichage tête haute doivent être en conformité avec les valeurs affichées sur le tableau de bord de votre véhicule. Si ce n'est pas le cas, les réglages des affichages tête haute peuvent être adaptés dans le menu de réglage.

1. Maintenez le bouton rotatif [4] appuyé pendant 2 secondes. Le menu de réglage est appelé.
2. Poussez le bouton rotatif [4] vers l'avant ou tirez-le vers l'arrière pour adapter une valeur.
3. Appuyez brièvement au milieu du bouton rotatif [4] pour passer au réglage suivant.
4. Maintenez à nouveau le bouton rotatif [4] appuyé pendant 2 secondes pour quitter le menu de réglage.

N°	Option	Affichage	Plage de réglage	Description
0	Vitesse	100 0	50 - 150	Valeur de correction lorsque l'affichage tête haute affiche une autre valeur que celle du véhicule.
1	Vitesse de rotation	100 1	50 - 150	Valeur de correction lorsque l'affichage tête haute affiche une autre vitesse de rotation que celle du véhicule.
2	Consommation de carburant	100 2	50 - 150	Valeur de correction lorsque l'affichage tête haute affiche une autre consommation de carburant que celle du véhicule.
3	Alerte vitesse de rotation	5000 3	1000 - 7500	Si la vitesse de rotation réglée est dépassée, une alarme retentit.
4	Rapport recommandé	5000 4	1000 - 7500	Si la vitesse de rotation réglée est dépassée, une alarme retentit.
5	Alarme vitesse 4 niveaux	0 5	-	0 = off 1 = on (indication à 60 km/h, 80 km/h, 100 km/h, 120 km/h)
6	Alarme vitesse 1 niveau	0 6	30 - 267	0 = off (paramètre d'usine) Vitesse maximum réglable
7	Affichage	1 7	-	0 = automatique (au-dessus de 80 km/h, l'affichage tête haute ne montre plus que la vitesse) 1 = toutes les informations 2 = uniquement vitesse
8	Luminosité de l'écran	0 8	-	0 = luminosité automatique 1 - 11 = luminosité manuelle
9	Unité de vitesse	0 9	-	0 = km/h 1 = mph
10	Unité température	0 10	-	0 = °C 1 = °F
11	Unité parcours	0 11	-	0 = km 1 = miles
12	Tension de démarrage	00 12	0,0 - 15,0	Tension de démarrage pour l'affichage tête haute, en-dessous, s'éteint automatiquement après 3 minutes.
13	Paramètres d'usine	0 13	-	Mettre sur 1 et maintenir le bouton rotatif [4] appuyé pendant 5 secondes.

Conditions : L'affichage tête haute est déactivé.

1. Maintenez le bouton rotatif [4] appuyé pendant 3 secondes.
2. Raccordez le câble de connexion du système de diagnostic embarqué avec la prise USB [6] de l'affichage tête haute.
3. Allumez l'affichage tête haute en utilisant l'interrupteur marche / arrêt [5]. Placer l'interrupteur dans la position ON. Tous les symboles apparaissent et un signal sonore est émis.
4. Relâchez le bouton rotatif [4]. Les réglages ont été réinitialisés.
5. La tension batterie est affichée à l'écran pendant environ 10 secondes. Ensuite, c'est le tour de la vitesse actuelle (km/h).

DÉTECTION DES ERREURS

Cette partie décrit les problèmes pouvant apparaître durant l'utilisation de l'affichage tête haute.

Erreur / Problème	Mesures correctives
Pas d'affichage	Allumez le moteur. Vérifiez que l'affichage tête haute est bien allumé. Vérifiez si le câble de connexion du système de diagnostic embarqué est connecté correctement et de manière sécurisée. Si le problème persiste, contrôlez l'affichage tête haute avec un autre véhicule. Faites contrôler le port diagnostic (DLC) de votre véhicule.
L'affichage n'est pas approprié	Adaptez les valeurs de correction. Réinitialisez les données de l'affichage tête haute dans le menu de réglage. Pour les véhicules plus anciens, il se peut que toutes les valeurs ne soient pas affichées.
Affichage non lisible	Augmentez la luminosité dans le menu de réglage ou réglez la luminosité de l'écran sur automatique.
L'affichage tête haute se rééteint après 60 secondes	L'affichage tête haute ne fonctionne qu'avec des véhicules avec interface de système de diagnostic embarqué II.
L'affichage tête haute ne s'éteint pas automatiquement	Véhicule avec fonction start-stop : Réglez la tension de démarrage sur 13,2 V dans le menu de réglage. Pour des tensions plus basses, l'affichage tête haute s'éteint automatiquement après 3 minutes.
L'affichage tête haute s'éteint pendant le trajet	Réglez la tension de démarrage entre 12,6 V et 12,8 V dans le menu de réglage.
L'affichage tête haute est réactivée après arrêt du moteur	Réglez la tension de démarrage sur 13,6 V dans le menu de réglage.
Indication RPM incorrecte	Vérifiez, dans le menu de réglage, si l'unité de vitesse réglée est appropriée (km/h ou mph). Adaptez la valeur de correction de la vitesse.
Consommation de carburant incorrecte	Adaptez la valeur de correction de la consommation de carburant.

NETTOYAGE, ENTRETIEN ET MAINTENANCE

L'appareil est sans entretien.

- **Nettoyez l'appareil avec un chiffon souple.**
- **Entreposez l'appareil dans un lieu propre et sec.**
- **N'utilisez aucun liquide ni produit nettoyant agressif afin d'éviter toute décoloration et détérioration de la surface d'appareil et ainsi tout dommage sur l'appareil ! Éviter la pénétration de liquides dans l'appareil ! Ne plongez pas l'appareil dans des liquides ! N'utilisez l'appareil que lorsqu'il est sec.**

Service

Si, malgré la consultation de cette notice d'utilisation, vous deviez avoir d'autres questions concernant la mise en service ou le maniement, ou bien si contre toute attente un problème devait survenir, veuillez contacter votre revendeur.

Mise au rebut

L'emballage est composé de matériaux respectueux de l'environnement que vous pouvez mettre au rebut dans la station de recyclage locale.

Les appareils électriques ne doivent pas être jetés avec les ordures ménagères ! Conformément à la directive européenne 2012/19/UE sur les appareils électriques et électroniques usagés et sa transposition dans le droit national, les appareils électriques usagés doivent être collectés séparément et recyclés en respect de l'environnement. Informez-vous des possibilités de mise au rebut pour les appareils électroniques usagés auprès de vos autorités locales.

Les images peuvent différer légèrement du produit. Tout droit de modification visant à réaliser un progrès technique réservé. Décoration non comprise.

INDICE

Introduzione	**40**
Contenuto della fornitura	**41**
Utilizzo conforme all'uso previsto	**41**
Dati tecnici	**42**
Sicurezza	**42**
Panoramica del prodotto	**44**
Collegamento	**45**
Montaggio	**45**
Utilizzo	**46**
Impostazioni	**47**
Ricerca guasti	**49**
Pulizia, manutenzione e riparazioni	**50**

INTRODUZIONE

Spiegazione dei simboli e dei termini di avvertenza che vengono utilizzati in queste istruzioni per l'uso e/o sul dispositivo:

Simbolo	Spiegazione
	Osservare le presenti istruzioni per l'uso utilizzando il dispositivo.
	Pericolo di morte e di incidente per i bambini!
	Osservare le avvertenze e indicazioni in materia di sicurezza!
	Avvertenza! Tensione elettrica pericolosa! Pericolo di morte!
	Smaltire materiale d'imballaggio e dispositivo nel rispetto dell'ambiente!
	Il dispositivo è conforme alle direttive UE

Simbolo/termine di avvertenza	Possibili conseguenze dovute all'inosservanza delle avvertenze
⚠ Pericolo!	Imminente pericolo di morte o di lesioni molto gravi.
⚠ Avvertenza!	Gravi lesioni, possibile pericolo di morte.
⚠ Attenzione!	Lesioni di lieve o media entità.
Attenzione!	Pericolo di danni alle cose.

Nota:
In queste istruzioni per l'uso l'head-up display è indicato anche con il termine "dispositivo".

CONTENUTO DELLA FORNITURA

Controllare il contenuto della fornitura subito dopo il disimballaggio. Verificare che il dispositivo e gli altri componenti non siano danneggiati. Non mettere in funzione un dispositivo o componenti difettosi.

- **Head-up display**
- **Tappetino antiscivolo**
- **Cavo di collegamento OBD**
- **Istruzioni per l'uso**

Trasmettere tutta la documentazione anche agli altri utenti!

UTILIZZO CONFORME ALL'USO PREVISTO

L'head-up display è destinato a:

- **Indicazioni dei dati del veicolo quali velocità, numero di giri, tensione della batteria, consumo medio, temperatura dell'acqua di raffreddamento ecc.**
- **Avvertenza in caso di guasti al motore e superamento delle velocità o del numero di giri del motore impostati.**
- **Indicazioni di supporto per il controllo del tempo di conduzione e per l'indicatore di cambio marcia.**

Questo prodotto non è destinato all'uso da parte di bambini e persone con capacità mentali / fisiche limitate o mancanza di esperienza e / o mancanza di conoscenza. È necessario sorvegliare i bambini per assicurarsi che non giochino con l'apparecchio.

L'apparecchio non è destinato all'uso commerciale.

Ogni altro utilizzo o modifica dell'apparecchio non è conforme all'uso previsto e può essere molto rischioso. Il produttore non si assume alcuna responsabilità per danni causati da un uso non conforme.

Il produttore non è da considerarsi responsabile per danni causati da:

- **Collegamento e/o uso non conforme.**
- **Sforzi esterni, danni all'apparecchio e/o a parti dell'apparecchio dovuti ad interventi meccanici o sovraccarico.**
- **Qualsiasi tentativo di modificare l'apparecchio.**
- **Uso dell'apparecchio per scopi che non sono descritti nelle presenti istruzioni per l'uso.**
- **Danni dovuti ad un uso non previsto e/o non conforme.**
- **Umidità e/o aerazione insufficiente.**
- **Apertura non autorizzata dell'apparecchio.**

In tali casi la garanzia decade.

DATI TECNICI

Modello	**Cartrend Head-Up display**
Codice articolo	**10632**
Temperatura di esercizio e temperatura di lavoro	**-40°C – +80 °C**
Pressione atmosferica	**86 – 106 KPa**
Umidità atmosferica relativa	**10% – 95%**
Rumori ambientali	**≤ 60 dB**
Alimentazione elettrica	**12 V DC / 200 mA (11 V ~ 18 V DC)**
Superficie di proiezione	**90 x 20 mm**
Display	**Display a colori LED (proiezione)**
Distanza display virtuale	**55 mm**
Angolo di inclinazione destra/sinistra sopra/sotto	** 60 ° 15 °**
Dimensioni (LxPxA) Altezza con display alzato	**135 x 68 x 30 mm 56 mm**

SICUREZZA

Leggere tutte le avvertenze e le indicazioni in materia di sicurezza. Un'eventuale inosservanza delle avvertenze e delle indicazioni in materia di sicurezza possono provocare folgorazione, incendio e/o lesioni gravi. Conservare tutte le avvertenze e le indicazioni in materia di sicurezza per il futuro.

Si consiglia di trasmettere l'intera documentazione anche agli altri utenti che usufruiranno del prodotto o ai nuovi proprietari del dispositivo!

Pericolo di morte e di incidente per i bambini!

- **Pericolo di morte e di incidente per infanti e bambini. Non lasciare mai i bambini privi di sorveglianza con il materiale d'imballaggio. Sussiste il pericolo di soffocamento.**
- **Non far giocare i bambini con i cavi: pericolo di strangolamento! Non permettere ai bambini di giocare con i componenti di montaggio e fissaggio poiché questi potrebbero venire ingeriti portando ad asfissia.**

Avvertenza!

Eventuali collegamenti danneggiati possono provocare una folgorazione letale. Non utilizzare più i cavi se danneggiati.

- **L'uso non conforme dell'head-up display può condurre a lesioni gravi e danneggiamenti.**
- **L'head-up display non deve essere modificato (alterato).**
- **Fissare il cavo in modo tale che non entri in contatto con i componenti in movimento.**
- **Come sorgente di tensione può essere utilizzata solo un'interfaccia OBD-II di un veicolo con una tensione a bordo di 12 V. Il dispositivo non è destinato all'utilizzo con JOBD o OBDI.**
- **Proteggere l'head-up display da urti forti.**
- **Il dispositivo non può entrare in contatto con acqua o altri liquidi. La penetrazione di acqua negli apparecchi elettrici aumenta il rischio di folgorazione. Separare immediatamente il dispositivo dalla presa qualora fosse entrato in contatto con acqua. Non utilizzare più il dispositivo e portarlo presso un'officina specializzata.**
- **Assicurarsi che tutte le prese e i cavi non siamo esposti ad umidità.**
- **Prima dell'utilizzo del dispositivo leggere le istruzioni per l'uso e tutte le istruzioni di sicurezza della batteria da monitorare e del veicolo.**
- **Eseguire sempre i test al veicolo in un ambiente sicuro.**
- **Utilizzare il veicolo in un ambiente di lavoro ben ventilato. Le emissioni di gas di scarico sono velenose e possono condurre a morte per asfissia.**
- **Nell'installare l'head-up display accertarsi sempre che non vengano pregiudicate la sicurezza e la funzionalità di altri sistemi e dispositivi nel veicolo! Si prega di osservare a riguardo le avvertenze riportate nel manuale del produttore del veicolo.**
- **In caso di installazione non corretta dell'head-up display, si potrebbero danneggiare i componenti elettronici del veicolo. Ciò potrebbe provocare un incidente o un incendio. Attenzione! Pericolo di danni a cose e persone!**
- **Far eseguire le riparazioni esclusivamente da personale tecnico qualificato.**
- **L'uso di un apparecchio mobile può distogliere dagli eventi legati al traffico durante la guida di un veicolo. Concentrarsi sulla guida del veicolo e sulla situazione del traffico.**
- **Se si dovesse aprire un airbag, le apparecchiature fissate vicino ad esso ad alta velocità potrebbero essere scaraventate via e causare gravi lesioni. Non fissare mai apparecchi mobili vicino ad un airbag.**

PANORAMICA DEL PRODOTTO

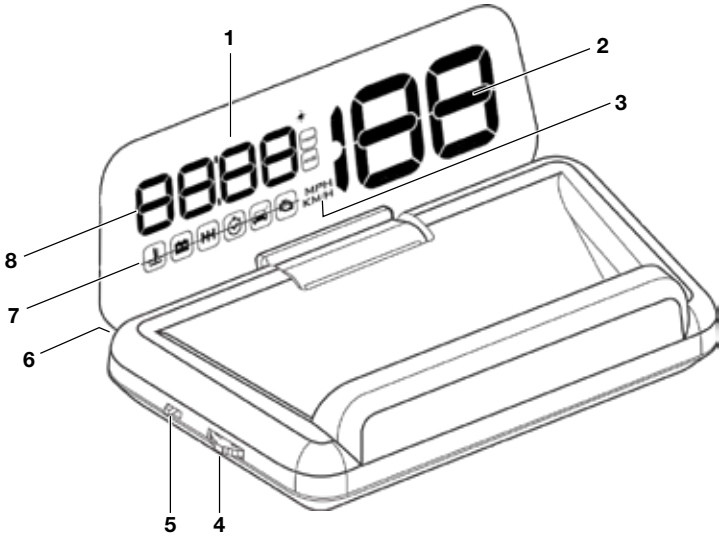

N°	Denominazione
1	Superficie di proiezione
2	Indicatore della velocità <199 km/h
3	Unità della velocità (km/h o mph)
4	Selettore di funzione
5	Interruttore ON/OFF
6	Porta USB per il cavo di collegamento OBD
7	Simboli di avvertenza
8	Indicatore multifunzione, indicatore di velocità >200 km/h

Simboli di avvertenza

- **Temperatura dell'acqua di raffreddamento**
- **Bassa tensione (batteria)**
- **Indicatore di cambio marcia**
- **Allarme di velocità / Ora attuale**
- **Attention assist**
- **Guasto al motore**
- **Distanza percorsa**
- **Consumo medio di carburante**
- **Sensore di luminosità**

COLLEGAMENTO

⚠ **Avvertenza!**

Se non si hanno sufficienti conoscenze riguardo alle installazioni e ai collegamenti elettrici o se in uno di questi passaggi non si è sicuri, chiedere consiglio in merito all'installazione a una persona esperta! Sussiste il pericolo di danni a cose e persone!

L'head-up display viene collegato al veicolo tramite un DLC (Data Link Connector; connettore a 16 pin standardizzato).

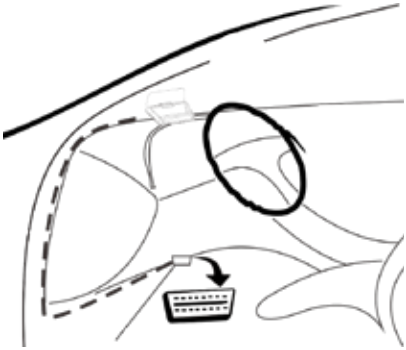

Posizione del connettore diagnostico:
Solitamente il DLC si trova sul lato del conducente, a ca. 30 cm dal centro del cruscotto.

1. Spegnere l'impianto di accensione.
2. Trovare la posizione del connettore diagnostico a 16 poli (DLC).
3. Collegare il cavo di collegamento OBD con il veicolo.
4. Collegare il cavo di collegamento OBD alla porta USB [6] dell'head-up display.
5. Accendere l'impianto di accensione. Il motore può essere messo in moto o lasciato spento.
6. Alzare la superficie di proiezione [1].

MONTAGGIO

Attenzione! Fare attenzione durante l'installazione dell'head-up display a non limitare il campo visivo. Il cavo di collegamento non deve condizionare la guida e l'head-up display deve essere fissato saldamente.

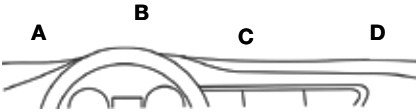

1. Scegliere un luogo di fissaggio [A-D] sul cruscotto.
2. Porre il tappetino antiscivolo sul luogo desiderato.
3. Porre l'head-up display sul tappetino antiscivolo.

UTILIZZO

⚠ **Avvertenza!**

Non utilizzare l'head-up display durante la guida, altrimenti distoglierebbe dagli eventi legati al traffico. Concentrarsi sulla guida del veicolo e sulla situazione del traffico.

Accendere l'head-up display

1. Accendere l'head-up display con l'interruttore ON/OFF [5]. Portare l'interruttore in posizione ON.
2. Sul display viene mostrata la tensione della batteria per ca. 10 secondi. In seguito la velocità attuale (km/h).

Spegnere l'head-up display

1. Spegnere l'head-up display con l'interruttore ON/OFF [5]. Portare l'interruttore in posizione OFF.
2. La visualizzazione sul display si disattiva.

Cambiare la visualizzazione

Premere brevemente il selettore di funzione [4].
Sulla superficie di proiezione [1] cambia la visualizzazione.

1. Velocità + Ora attuale
2. Velocità + Temperatura dell'acqua di raffreddamento
3. Velocità + Tensione della batteria
4. Velocità + Tempo di conduzione
5. Velocità + Distanza percorsa (TRIP)
6. Velocità + Consumo di carburante (AVG)
7. Velocità + Numero di giri (giri/min)

Nota:
Le velocità oltre 199 km/h vengono rappresentate in blu nell'indicatore multifunzione [8].

L'head-up display mostra il consumo di carburante (AVG) per il viaggio in corso. Il valore può differire dalla visualizzazione media complessiva del veicolo. L'indicazione del consumo di carburante dipende dalla situazione di guida:

Situazione	Indicazione	Unità
Periodo inattivo	Consumo momentaneo	Litro/ora
Alla guida	Consumo momentaneo	Litro/100 km
Dopo lo spegnimento del motore	Consumo medio	Litro/100 km

Visualizza/ nascondi indicatore multifunzione

1. Tenere brevemente premuto il selettore di funzione [4] all'indietro. L'indicatore multifunzione viene nascosto.
2. Tenere nuovamente premuto un momento il selettore di funzione [4] all'indietro. Si visualizza l'indicatore multifunzione.

Impostare l’ora

1. Passare all’indicazione “ora attuale”.
2. Tenere premuto il selettore di funzione [4] all’indietro per 2 secondi. L’indicatore dei minuti lampeggia.
3. Ruotare il selettore di funzione [4] in avanti o indietro per impostare i minuti.
4. Premere brevemente il selettore di funzione [4]. L’indicatore delle ore lampeggia.
5. Ruotare il selettore di funzione [4] in avanti o indietro per impostare le ore.
6. Tenere premuto il selettore di funzione [4] nel mezzo per 2 secondi. Si visualizza l’indicatore multifunzione.

Accendere/spegnere tono dei tasti:

1. Tenere premuto il selettore di funzione [4] in avanti per 5 secondi. Il tono dei tasti viene spento.
2. Tenere nuovamente premuto il selettore di funzione [4] in avanti per 5 secondi. Il tono dei tasti viene acceso.

Controllo del tempo di conduzione

Se questo simbolo lampeggia, il controllo del tempo di conduzione è attivo. Fare una pausa.

1. Spegnere il motore.
2. Fare una pausa o cambiare il conducente.
3. Riaccendere il motore. Il simbolo è ora spento.

IMPOSTAZIONI

I valori indicati sull’head-up display devono coincidere con i valori indicati sul cruscotto del veicolo. Se non è così, le impostazioni dell’head-up display si possono adattare nel menù impostazioni.

1. Tenere premuto il selettore di funzione [4] per 2 secondi. Viene richiamato il menù impostazioni.
2. Toccare il selettore di funzione [4] in avanti o indietro per adattare un valore.
3. Toccare il selettore di funzione [4] nel centro per passare alla prossima impostazione.
4. Tenere premuto il selettore di funzione [4] per 2 secondi per abbandonare il menù impostazioni.

N°	Opzione	Visualizzazione	Campo di impostazione	Descrizione
0	Velocità	100 0	50 - 150	Valore di correzione se l'head-up display indica una velocità diversa rispetto al veicolo.
1	Numero di giri	100 1	50 - 150	Valore di correzione se l'head-up display indica un numero di giri diverso rispetto al veicolo.
2	Consumo di carburante	100 2	50 - 150	Valore di correzione se l'head-up display indica un consumo di carburante diverso rispetto al veicolo.
3	Messaggio di avvertimento numero di giri	5000 3	1000 - 7500	Se il numero di giri impostato viene superato, suona un allarme.
4	Indicatore di cambio marcia	5000 4	1000 - 7500	Se il numero di giri impostato viene superato, suona un allarme.
5	Allarme di velocità 4 livelli	0 5	-	0 = spento 1 = acceso (indicazione a 60 km/h, 80 km/h, 100 km/h, 120 km/h)
6	Allarme di velocità 1 livello	0 6	30 - 267	0 = spento (impostazione di fabbrica) Velocità massima regolabile
7	Visualizzazione	1 7	-	0=Automatico (oltre 80 km/h l'head-up display mostrerà solo la velocità) 1=tutte le informazioni 2=solo velocità
8	Luminosità del display	0 8	-	0 = Luminosità automatica 1-11 = Luminosità manuale
9	Unità velocità	0 9	-	0 = km/h 1 = MPH
10	Unità temperatura	0 10	-	0 = °C 1 = °F
11	Unità distanza	0 11	-	0 = km 1 = Miglia
12	Tensione di avvio	00 12	0,0 - 15,0	Tensione di avvio per l'head-up display, al di sotto della quale si spegne automaticamente dopo 3 minuti.
13	Impostazioni di fabbrica	0 13	-	Impostare su 1 e tenere premuto il selettore di funzione [4] per 5 secondi.

Resettare le impostazioni di fabbrica

Premessa: l'head-up display è spento:

1. **Tenere premuto il selettore di funzione [4] fino al passaggio 3.**
2. **Collegare contemporaneamente il cavo di collegamento OBD alla porta USB [6] dell'head-up display.**
3. **Accendere l'head-up display con l'interruttore ON/OFF [5]. Portare l'interruttore in posizione ON. Appaiono tutti i simboli e si sente un segnale acustico.**
4. **Rilasciare il selettore di funzione [4]. Le impostazioni sono state ripristinate.**
5. **Sul display viene mostrata la tensione della batteria per ca. 10 secondi. In seguito la velocità attuale (km/h).**

RICERCA GUASTI

Questa parte descrive i problemi che possono insorgere durante l'utilizzo dell'head-up display.

Guasto / problema	Soluzione
Nessuna indicazione	Accendere il motore. Verificare se l'head-up display è acceso. Verificare se il cavo di collegamento OBD è ancora collegato in maniera corretta e sicura. Se il problema persistesse, testare l'head-up display con un altro veicolo. Fate controllare il connettore diagnostico (DLC) del vostro veicolo.
L'indicazione non è corretta	Regolare i valori di correzione. Reimpostare l'head-up display alle impostazioni di fabbrica nel menù impostazioni. Nel caso di veicoli più datati potrebbero non essere visualizzati tutti i valori.
L'indicazione non è leggibile	Aumentare la luminosità del display nel menù impostazioni o regolare la luminosità su "automatico".
L'head-up display si rispegne dopo 60 secondi	L'head-up display funziona solamente nei veicoli con interfaccia OBD-II.
L'head-up display non si spegne automaticamente	Veicolo con sistema start/stop: regolare la tensione di avvio su 13,2 V nel menù impostazioni. In caso di tensioni inferiori l'head-up display si spegne automaticamente dopo 3 minuti.
L'head-up display si spegne durante la guida	Regolare la tensione di avvio da 12,6 V a 12,8 V nel menù impostazioni.
L'head-up display si riaccende dopo aver spento il motore	Regolare la tensione di avvio su 13,6 V nel menù impostazioni.
Indicazione RPM imprecisa	Controllare nel menù impostazioni se è impostata l'unità corretta per la velocità (km/h o MPH). Regolare il valore di correzione "velocità".
Consumo di carburante impreciso	Regolare il valore di correzione "consumo di carburante".

PULIZIA, MANUTENZIONE E RIPARAZIONI

Il dispositivo non richiede manutenzione.

- **Pulire l'apparecchio con un panno morbido.**
- **Conservare l'apparecchio in un luogo pulito e asciutto.**
- **Non utilizzare liquidi o detergenti aggressivi per la pulizia, poiché questi possono provocare alterazioni del colore o danneggiamenti al dispositivo o alla sua superficie! Evitare che penetrino liquidi all'interno del dispositivo! Non immergere il dispositivo in liquidi! Mettere in funzione il dispositivo solo se completamente asciutto.**

Assistenza

In caso di ulteriori richieste relative all'uso o al funzionamento non evincibili dalla lettura delle presenti istruzioni per l'uso, o in caso di problemi inaspettati, si prega di mettersi in contatto con il rivenditore di riferimento.

Smaltimento

La confezione è composta da materiali rispettosi dell'ambiente che è possibile smaltire presso i centri di riciclaggio locali.

Non smaltire gli apparecchi elettrici con i rifiuti domestici!
Secondo la Direttiva europea 2012/19/UE sui rifiuti di apparecchiature elettriche ed elettroniche e il recepimento nell'ordinamento nazionale, gli apparecchi elettrici usati devono essere raccolti separatamente e riciclati in modo ecologicamente corretto. In merito alle opzioni di smaltimento per i dispositivi elettronici ci si può informare presso il comune o l'amministrazione cittadina.

Le immagini possono differire leggermente dal prodotto. Ci si riservano modifiche utili al progresso tecnico. La decorazione non è compresa.

SEZNAM OBSAHU

Úvod	**52**
Obsah dodávky	**53**
Použití ke stanovenému účelu	**53**
Technická data	**54**
Bezpečnost	**54**
Přehled výrobku	**56**
Připojení	**57**
Montáž	**57**
Obsluha	**58**
Nastavení	**59**
Hledání chyb	**61**
Čištění, ošetřování a údržba	**62**

ÚVOD

Vysvětlení symbolů a signální slov, použitých v tomto návodu k obsluze nebo na přístroji:

Symbol	Vysvětlení
	Při používání přístroje se řiďte tímto návodem k obsluze.
	Nebezpečí ohrožení života nebo úrazu dětí!
	Dbejte na výstražná a bezpečnostní upozornění!
	Výstraha! Nebezpečné elektrické napětí! Nebezpečí ohrožení života!
	Přístroj a obalový materiál odstraňujte do odpadu ekologicky!
	Přístroj je konformní s EU směrnicemi.

Symbol/Signální slovo	Možné následky při nerespektování
⚠ **Nebezpečí!**	**Přímé ohrožení života nebo hrozba nejtěžších zranění.**
⚠ **Výstraha!**	**Těžká zranění, pravděpodobně ohrožení života.**
⚠ **Pozor!**	**Lehká až středně těžká zranění.**
Pozor!	**Nebezpečí věcných škod.**

Poznámka:
Pro Head-Up displej se v tomto návodu k obsluze používá také výraz přístroj.

OBSAH DODÁVKY

Ihned po rozbalení zkontrolujte obsah dodávky. Zkontrolujte přístroj a všechny jeho díly, jestli nejsou poškozené. Vadný přístroj nebo jeho vadné díly neuvádějte do provozu.

- **Head-Up displej**
- **Neklouzavá podložka**
- **OBD spojovací kabel**
- **Návod k obsluze**

Předávejte všechny podklady i jiným uživatelům!

POUŽITÍ KE STANOVENÉMU ÚČELU

Head-Up displej je určen pro:
- **zobrazení provozních dat vozidla, jako např. rychlosti, otáček, napětí baterie, průměrné spotřeby pohonné hmoty, teploty chladící kapaliny, atd.**
- **Varování před poruchami motoru a překročení nastavitelné rychlosti nebo otáček motoru**
- **podpůrná upozornění ke kontrole vozidla a doporučení k řazení**

Tento přístroj nesmí používat děti a osoby s omezenými duševními/tělesnými schopnostmi anebo které nemají zkušenosti a/nebo vědomosti. Děti musí zůstat pod dohledem, aby si s přístrojem nehrály.

Přístroj není určený pro podnikatelské účely.

Jiná použití nebo změny přístroje platí jako použití k jinému než ke stanovenému účelu a přinášejí sebou závažná nebezpečí. Výrobce neručí za škody způsobené jiným použitím než použitím ke stanovenému účelu.

Výrobce není zodpovědný za škody způsobené:

- **Nesprávným připojením a/nebo provozem.**
- **Působením vnějších sil, poškození přístroje a/nebo jeho dílů mechanickým zatížením anebo přetížením.**
- **Po změně přístroje.**
- **Použitím přístroje k účelům, které nejsou popsané v tomto návodu k obsluze.**
- **Použitím k jinému, než ke stanovenému účelu a/nebo neodborným použitím.**
- **Vlhkostí a/nebo nedostatečným větráním.**
- **Neoprávněným otevřením přístroje.**

Toto vede k zániku záruky.

TECHNICKÁ DATA

Model	**Cartrend Head-Up-Display**
Číslo artiklu	**10632**
Provozní a pracovní teplota	**-40°C – +80 °C**
Tlak vzduchu	**86 – 106 KPa**
Relativní vlhkost vzduchu	**10% – 95%**
Hluk okolního prostředí	**≤ 60dB**
Napájení proudem	**12 V DC / 200 mA (11 V ~ 18 V DC)**
Projekční plocha	**90 x 20 mm**
Displej	**Barevný LED displej (projekce)**
Virtuální distance displeje	**55 mm**
Úhel nastavení **vpravo/vlevo** **nahoru/dolů**	 **60°** **15°**
Rozměry (š x h x v) **Výška s vyklopeným displejem**	**135 x 68 x 30 mm** **56 mm**

BEZPEČNOST

Přečtěte si všechny bezpečnostní pokyny a instrukce. Nedodržení bezpečnostních pokynů a instrukcí může vést k zásahu elektrickým proudem, požáru a/nebo k těžkým zraněním. Uschovejte si všechna bezpečnostní upozornění a instrukce pro budoucnost.

Předávejte všechny podklady dalším uživatelům nebo vlastníkům přístroje!

Nebezpečí ohrožení života nebo úrazu dětí!

- **Nebezpečí ohrožení života a úrazu malých a velkých dětí! Nenechávejte děti nikdy samotné bez dohledu s obalovým materiálem. Hrozí nebezpečí udušení.**
- **Nenechávejte děti si hrát s kabely - nebezpečí uškrcení! Nenechávejte děti hrát si se stavebními a připevňovacími materiály, mohou je spolknout a udusit se.**

Výstraha!

Poškozené vodiče mohou způsobit smrtelný zásah elektrickým proudem. Poškozené kabely nepoužívat.

- **Nesprávné zacházení s Head-Up displejem může vést k těžkým zraněním a věcným škodám.**
- **Head-Up displej se nesmí modifikovat (měnit).**
- **Připevněte kabel tak, aby se nedostal do kontaktu s pohyblivými díly.**
- **Jako zdroj napětí se smí používat jen OBD-II rozhraní vozidla s palubním napětím 12 V. Přístroj není určen k použití s JOBD nebo OBDI.**
- **Chraňte Head-Up displej před silnými otřesy.**
- **Přístroj nesmí přijít do styku s vodou nebo jinými tekutinami. Při vniknutí vody do elektrických přístrojů se zvyšuje riziko zásahu elektrickým proudem. V případě kontaktu přístroje s vodou ihned odpojte připojovací zástrčku. Přístroj dále nepoužívat a odnést ho do odborné dílny.**
- **Zajistěte, aby byly všechny zástrčky a kabely suché.**
- **Při použití přístroje dbejte vždy na pokyny uvedené v návodu k obsluze a na všechna bezpečnostní upozornění týkající se monitorované baterie a vozidla.**
- **Testy vozidel provádějte vždy jen v bezpečném prostředí.**
- **Provozujte vozidlo na dobře větraném pracovišti. Výfukové plyny jsou jedovaté a mohou způsobit udušení.**
- **Při připojování Head-Up displeje dávejte vždy pozor, aby nebyla ovlivněna bezpečnost a funkčnost ostatních systémů a přístrojů vozidla! Prosíme, řiďte se přitom pokyny uvedenými v příručce výrobce motorového vozidla.**
- **Při nesprávném připojení Head-Up displeje může dojít k poškození elektronických dílů vozidla. Toto může mít za následek nehodu nebo požár. Pozor! Nebezpečí věcných škod a ohrožení osob!**
- **Opravy nechte provádět jen kvalifikovaným odborným personálem.**
- **Používání mobilního přístroje za jízdy může odvádět pozornost řidiče od silničního provozu. Soustřeďte se na jízdu motorovým vozidlem a na dopravní situaci.**
- **Po zapůsobení airbagu mohou být zasažena v jeho blízkosti připevněná zařízení, vymrštěna vysokou rychlostí a způsobit těžká zranění. Nepřipevňujte mobilní přístroje nikdy v blízkosti airbagu.**

PŘEHLED VÝROBKU

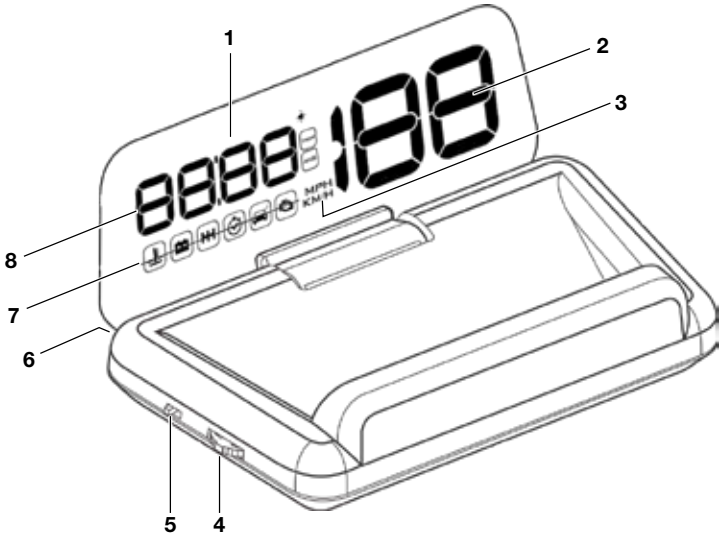

Č.	Název
1	Projekční plocha
2	Ukazatel rychlosti <199 km/h
3	Jednotka rychlosti (km/h nebo mph)
4	Volič funkcí
5	Vypínač
6	USB zdířka pro OBD spojovací kabel
7	Symboly upozornění
8	Multifunkční ukazatel, ukazatel rychlosti >200 km/h

Symboly upozornění

- Teplota chladící vody
- Podpětí (baterie)
- Doporučení k řazení
- Alarm při překročení rychlosti / aktuální čas
- Asistent pozornosti
- Porucha motoru
- Ujetá vzdálenost
- Průměrná spotřeba pohonné hmoty
- Senzor jasu

PŘIPOJENÍ

⚠ **Výstraha!**

Jestliže nerozumíte elektrickým instalacím a připojení nebo jestliže jste nejistí, poraďte se s odborníkem! Hrozí nebezpečí věcných škod a ohrožení osob!

Head-Up displej se spojuje s vozidlem přes DLC (Data Link Connector; standardní 16pólová přípojka).

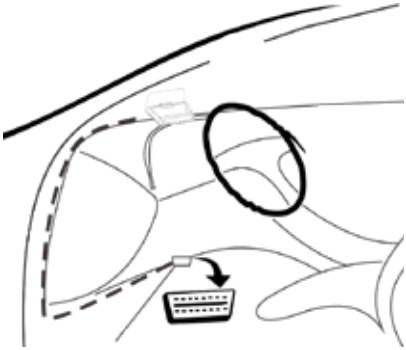

Umístění diagnostické přípojky:
DLC se nachází v normálním případě na straně řidiče, cca 30 cm od středu palubní desky.

1. **Vypněte zapalování.**
2. **Najděte 16pólovou diagnostickou přípojku (DLC).**
3. **OBD spojovací kabel spojit s vozidlem.**
4. **OBD spojovací kabel spojit s USB zdířkou [6] Head-Up displeje.**
5. **Zapněte zapalování. Motor může běžet nebo být vypnutý.**
6. **Vyklopte projekční plochu [1].**

MONTÁŽ

Pozor! Dbejte při montáži Head-Up displeje na to, aby neomezoval Váš výhled. Spojovací kabel nesmí při jízdě překážet a Head-up displej musí být bezpečně připevněný.

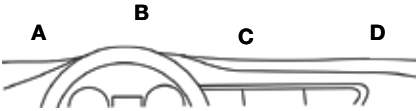

1. **Zvolte místo k připevnění [A-D] na palubní desce.**
2. **Položte na zvolené místo neklouzavou podložku.**
3. **Položte Head-Up displej na neklouzavou podložku.**

OBSLUHA

⚠ **Výstraha!**

Neobsluhujte Head-Up displej za jízdy, toto odvádí Vaší pozornost při sledování silničního provozu. Soustřeďte se na jízdu motorovým vozidlem a na dopravní situaci.

Zapínání Head-Up displeje

1. Zapněte Head-Up displej vypínačem [5]. Přepněte vypínač do polohy ON.
2. Na displeji se na cca 10 vteřin zobrazí napětí baterie. Potom aktuální rychlost (km/h).

Vypínání Head-Up displeje

1. Vypněte Head-Up displej vypínačem [5]. Přepněte vypínač do polohy OFF.
2. Zobrazení na displeji zhasne.

Přepnutí ukazatele

Stiskněte krátce volič funkcí [4].
Na projekční ploše [1] se změní zobrazení.

1. Rychlost + aktuální čas
2. Rychlost + teplota chladící vody
3. Rychlost + napětí baterie
4. Rychlost + doba jízdy
5. Rychlost + ujetá vzdálenost (TRIP)
6. Rychlost + spotřeba pohonné hmoty (AVG)
7. Rychlost + otáčky (ot/min.)

Poznámka:
Rychlosti přes 199 km/h se na multifunkčním ukazateli [8] zobrazují modře.

Head-Up displej ukazuje spotřebu pohonné hmoty (AVG) při aktuální jízdě. Tato hodnota může být odchylná od celkové průměrné hodnoty ukazatele vozidla. Zobrazená spotřeba pohonné hmoty je závislá na způsobu jízdy:

Situace	Údaj	Jednotka
Běh na prázdno	Momentální spotřeba	Litrů/hodina
Jízda	Momentální spotřeba pohonné hmoty	Litrů/100 km
Po vypnutí motoru	Průměrná spotřeba pohonné hmoty	Litrů/100 km

Zapnutí resp. vypnutí multifunkčního ukazatele

1. Přidržte krátce volič funkcí [4] stisknutý dozadu. Multifunkční ukazatel zhasne.
2. Přidržte znovu volič funkcí [4] stisknutý dozadu. Multifunkční ukazatel se zobrazí.

Nastavování času

1. Navigujte k bodu „aktuální čas“.
2. Přidržte volič funkcí [4] na 2 vteřiny stisknutý dozadu. Ukazatel minut bliká.
3. Pro nastavení minut klikněte voličem funkcí [4] dopředu nebo dozadu.
4. Stiskněte krátce volič funkcí [4]. Ukazatel hodin bliká.
5. Pro nastavení hodin klikněte voličem funkcí [4] dopředu nebo dozadu.
6. Přidržte volič funkcí [4] na 2 vteřiny uprostřed stisknutý. Multifunkční ukazatel se zobrazí.

Zapínání resp. vypínání tónu tlačítek

1. Přidržte volič funkcí [4] na 5 vteřin dopředu stisknutý. Tón tlačítek se vypne.
2. Přidržte znovu volič funkcí [4] na 5 vteřin dopředu stisknutý. Tón tlačítek se zapne.

Monitorování vozidla

Při blikání tohoto symbolu je monitorování vozidla aktivní. Udělejte přestávku.

1. Vypněte motor.
2. Udělejte přestávku nebo vystřídejte řidiče.
3. Zapněte zase motor. Nyní symbol zhasne.

NASTAVENÍ

Hodnoty zobrazené na Head-Up displeji mají být shodné s hodnotami zobrazenými na palubní desce Vašeho vozidla. Jestliže tomu tak není, lze nastavení Head-Up displeje v menu nastavení přizpůsobit.

1. Přidržte volič funkcí [4] na 2 vteřin stisknutý. Aktivuje se menu nastavení.
2. Pro přizpůsobení hodnoty klikněte voličem funkcí [4] dopředu nebo dozadu.
3. Stiskněte krátce volič funkcí [4] uprostřed pro přechod k dalšímu nastavení.
4. Pro výstup z menu nastavení přidržte znovu volič funkcí [4] na 2 vteřiny stisknutý.

Č.	Opce	Ukazatel	Rozsah nastavení	Popis
0	Rychlost	050 0	50 - 150	Korekční hodnota, jestliže ukazuje Head-Up displej jinou rychlost než vozidlo.
1	Otáčky	100 1	50 - 150	Korekční hodnota, jestliže ukazuje Head-Up displej jiné otáčky než vozidlo.
2	Spotřeba pohonné hmoty	100 2	50 - 150	Korekční hodnota, jestliže ukazuje Head-Up displej jinou spotřebu pohonné hmoty než vozidlo.
3	Varování při překročení nastavených otáček	5000 3	1000 - 7500	Při překročení nastavených otáček zazní alarm.
4	Doporučení k řazení	5000 4	1000 - 7500	Při překročení nastavených otáček zazní alarm.
5	Alarm při překročení nastavené rychlosti, 4stupňový	0 5	-	0 = vypnutý 1 = zapnutý (upozornění při 60 km/h, 80 km/h, 100 km/h, 120 km/h)
6	Alarm při překročení nastavené rychlosti, 1stupňový	0 6	30 - 267	0 = vypnutý (nastavení z výroby) Maximální rychlost nastavitelná
7	Ukazatel	1 7	-	0 = automatika (při rychlosti přes 80 km/h ukazuje Head-Up displej jen rychlost) 1 = všechny informace 2 = jen rychlost
8	Jas displeje	0 8	-	0 = automatický jas 1-11 = manuální jas
9	Jednotka rychlosti	0 9	-	0 = km/h 1 = MPH
10	Jednotka teploty	0 10	-	0 = °C 1 = °F
11	Jednotka vzdálenosti	0 11	-	0 = km 1 = míle
12	Startovní napětí	00 12	0,0 - 15,0	Startovní napětí pro Head-Up displej, pod hodnotou se po 3 minutách automaticky vypíná.
13	Nastavení z výroby	0 13	-	Nastavit na 1 a volič funkcí [4] přidržet na 5 vteřin stisknutý.

Obnovení nastavení z výroby

Předpoklad: Head-Up displej je vypnutý.

1. **Držte volič funkcí [4] až do kroku 3 stisknutý.**
2. **Současně spojte OBD spojovací kabel s USB zdířkou [6] Head-Up displeje.**
3. **Zapněte Head-Up displej vypínačem [5]. Přepněte vypínač do polohy ON. Zobrazí se všechny symboly a zazní signál.**
4. **Pusťte volič funkcí [4]. Nastavení se přestavila na původní nastavení z výroby.**
5. **Na displeji se na cca 10 vteřin zobrazí napětí baterie. Potom aktuální rychlost (km/h).**

HLEDÁNÍ CHYB

Tento odstavec popisuje problémy, které se mohou vyskytnout během používání Head-Up displeje.

Chyba/Problém	Řešení
Žádný ukazatel	Nastartujte motor. Zkontrolujte, jestli je Head-Up displej zapnutý. Zkontrolujte, jestli je OBD spojovací kabel správně a bezpečně připojený. Jestliže problém trvá, testujte Head-Up displej s jiným vozidlem. Nechte zkontrolovat diagnostickou přípojku (DLC) Vašeho vozidla.
Zobrazené hodnoty nesouhlasí	Upravte korekční hodnotou. Obnovte v menu nastavení nastavení Head-Up displeje na nastavení z výroby. U starších vozidel se za určitých podmínek nezobrazují všechny hodnoty.
Zobrazení není čitelné	Zvyšte v menu nastavení jasnost displeje nebo nastavte jas na automatiku.
Head-Up displej se po 60 vteřinách zase vypíná	Head-Up displej funguje jen u vozidel s rozhraním OBD-II.
Head-Up displej se automaticky nevypíná	Vozidla s funkcí Start/Stop: Nastavte v menu nastavení startovní napětí na 13,2 V. Při nižším napětí se Head-Up se displej automaticky vypíná po 3 minutách.
Head-Up displej se během jízdy vypíná	Nastavte v menu nastavení startovní napětí na 12,6 až 12,8 V.
Head-Up displej se po vypnutí motoru zase zapne	Nastavte v menu nastavení startovní napětí na 13,6 V.
Nepřesný RPM údaj	Zkontrolujte v menu nastavení, jestli je nastavená správná jednotka rychlosti (km/h nebo MPH). Upravte rychlost korekční hodnotou.
Nepřesná spotřeba pohonné hmoty	Upravte spotřebu pohonné hmoty korekční hodnotou.

ČIŠTĚNÍ, OŠETŘOVÁNÍ A ÚDRŽBA

Přístroj je bezúdržbový.

- **Přístroj čistěte měkkým hadrem.**
- **Přístroj skladujte na čistém a suchém místě.**
- **Nepoužívejte na čištění tekutiny nebo ostré čistící prostředky, může dojít k obarvení nebo poškození povrchu přístroje anebo samotného přístroje! Musí se zabránit vniknutí tekutin do vnitřku přístroje! Neponořujte přístroj do tekutin! Uvádějte do provozu jen suchý přístroj.**

Servis

Jestliže máte i po informacích v tomto návodu k obsluze ještě otázky k uvedení do provozu nebo obsluze anebo jestliže oproti očekávání došlo k nějakému problému, kontaktujte prosím Vašeho odborného prodejce.

Odstranění do odpadu

Obal je z ekologických materiálů, které můžete odstranit do odpadu u místní sběrny.

Nevyhazujte elektrické přístroje do domácího odpadu!
Podle evropské směrnice 2012/19/EU pro elektrické a elektronické přístroje a uplatnění národního práva se musí použité elektrické přístroje sbírat separátně a odevzdávat k recyklaci resp. k opětovnému zužitkování šetřící životní prostředí. O možnostech odstranění starých elektronických přístrojů do odpadu se informujte u Vaší správy obce nebo města.

Zobrazení se mohou od výrobku mírně lišit. Změny sloužící technickému pokroku jsou vyhrazeny. Dekorace není v obsahu.

SPIS TREŚCI

Wprowadzenie	**64**
Zawartość zestawu	**64**
Zastosowanie zgodne z przeznaczeniem	**65**
Dane techniczne	**65**
Bezpieczeństwo	**66**
Zarys produktu	**67**
Podłączenie	**68**
Montaż	**69**
Obsługa	**69**
Ustawienia	**70**
Wyszukiwanie usterek i błędów	**72**
Czyszczenie, pielęgnacja i konserwacja	**73**

WPROWADZENIE

Objaśnienie symboli i oznaczeń, które znajdują się w instrukcji obsługi i/lub na urządzeniu:

Symbol	Objaśnienie
	Przestrzegać tej instrukcji obsługi podczas korzystania z urządzenia.
	Śmiertelne niebezpieczeństwo i niebezpieczeństwo wypadku dla dzieci!
	Przestrzegać ostrzeżeń i wskazówek bezpieczeństwa!
	Ostrzeżenie! Niebezpieczne napięcie elektryczne! Śmiertelne niebezpieczeństwo!
	Opakowanie i urządzenie usunąć w sposób przyjazny dla środowiska!
	Urządzenie jest zgodne z dyrektywami UE

Symbol/oznaczenie	Możliwe skutki w razie nieprzestrzegania instrukcji
⚠ Niebezpieczeństwo!	Bezpośrdnie zagrożenie życia albo bardzo ciężkie obrażenia.
⚠ Ostrzeżenie!	Ciężkie obrażenia, możliwe niebezpieczeństwo utraty życia.
⚠ Ostrożnie!	Łagodne do umiarkowanych obrażeń.
Uwaga!	Niebezpieczeństwo uszkodzenia mienia!

Wskazówka:
Dla wyświetlacza Head-Up w niniejszej instrukcji obsługi stosowane jest także pojęcie urządzenia.

ZAWARTOŚĆ ZESTAWU

Bezpośrednio po rozpakowaniu sprawdzić zawartość zestawu. Skontrolować urządzenie, jak i wszystkie jego części, czy nie są uszkodzone. Nie korzystać z zepsutego urządzenia albo części.

- **Wyświetlacz Head-Up**
- **Mata antypoślizgowa**
- **Kabel przyłączeniowy OBD**
- **Instrukcja obsługi**

Dokumenty przekazać następnemu użytkownikowi!

ZASTOSOWANIE ZGODNE Z PRZEZNACZENIEM

Wyświetlacz Head-Up jest przeznaczony do:

- **wyświetlania danych pojazdu, takich jak prędkość, liczba obrotów, napięcie akumulatora, średnie zużycie paliwa, temperatura płynu chłodzącego itd.**
- **ostrzegania o usterkach silnika i przekroczeniu ustawionych prędkości lub obrotów silnika**
- **wyświetlania wskazówek pomocniczych dotyczących kontroli czasu jazdy i zalecanej zmiany biegu**

To urządzenie nie jest przeznaczone do użytku przez dzieci i osoby o ograniczonych możliwościach psychicznych/fizycznych lub braku doświadczenia i/lub wiedzy. Dzieci powinny być nadzorowane, aby uniknąć zabawy urządzeniem.

Urządzenie nie jest przeznaczone do komercyjnego użytku.

Każde inne zastosowanie albo zmiana urządzenia uchodzi za użytkowanie nie zgodne z jego przeznaczeniem i wiąże się z poważnym ryzykiem. Za uszkodzenia spowodowane niewłaściwym użytkowaniem producent nie ponosi odpowiedzialności.

Producent nie jest odpowiedzialny za szkody spowodowane przez:

- **Nieprawidłowe podłączenie i/lub nieprawidłową obsługę.**
- **Zewnętrzne stosowanie siły, uszkodzenia urządzenia i/lub uszkodzenia części urządzenia poprzez mechaniczne wstrząsy lub przeciążenia.**
- **Każdy inny rodzaj zmiany urządzenia.**
- **Zastosowanie urządzenia do celów, które nie zostały opisane w instrukcji obsługi.**
- **Szkody pośrednie powstałe poprzez nieodpowiednie zastosowanie i/lub niezgodne z przeznaczeniem.**
- **Wilgoć i/lub niewystarczającą wentylację.**
- **Niedozwolone otworzenie urządzenia.**

To prowadzi do utraty prawa gwarancji.

DANE TECHNICZNE

Model	**Wyświetlacz Head-Up Cartrend**
Nr artykułu	**10632**
Temperatura pracy	**-40°C – +80 °C**
Ciśnienie powietrza	**86 – 106 KPa**
Względna wilgotność powietrza	**10% – 95%**
Hałas otoczenia	**≤ 60dB**
Zasilanie	**12 V DC / 200 mA (11 V ~ 18 V DC)**
Powierzchnia projekcji	**90 x 20 mm**
Wyświetlacz	**Wyświetlacz kolorowy LED (projekcja)**
Wirtualna odległość wyświetlacza	**55 mm**
Kąt nachylenia prawo/lewo góra/dół	 **60°** **15°**
Wymiary (szer. x głęb. x wys.) Wysokość przy otwartym wyświetlaczu	**135 x 68 x 30 cm 56 mm**

BEZPIECZEŃSTWO

Należy zapoznać się ze wszystkimi wskazówkami bezpieczeństwa i zaleceniami. Nieprzestrzeganie wskazówek bezpieczeństwa i zaleceń może spowodować porażenie prądem, pożar i/lub poważne obrażenia. Zachować na przyszłość wszystkie wskazówki bezpieczeństwa i instrukcje.

Dokumenty przekazać innemu użytkownikowi lub kolejnemu właścicielowi urządzenia!

Śmiertelne niebezpieczeństwo i niebezpieczeństwo wypadku dla dzieci!

- **Śmiertelne niebezpieczeństwo i niebezpieczeństwo wypadku dla dzieci. Nigdy nie pozostawiać dzieci bawiących się materiałem opakowaniowym urządzenia bez nadzoru. Istnieje niebezpieczeństwo uduszenia.**
- **Nie pozwalać dzieciom na zabawę kablem. Istnieje niebezpieczeństwo uduszenia się! Dzieciom nie wolno pozwalać bawić się częściami budowy i zamocowania, ponieważ mogą one je połknąć co prowadzi do śmierci przez uduszenie.**

Ostrzeżenie!

Uszkodzone przewody mogą spowodować śmiertelnie porażenie prądem. Nie używać uszkodzonych przewodów.

- **Nieprawidłowa obsługa wyświetlacza Head-Up może spowodować poważne obrażenia i uszkodzenia.**
- **Nie wolno modyfikować wyświetlacza Head-Up.**
- **Zamocować kabel tak, aby nie stykał się z ruchomymi częściami.**
- **Jako źródło napięcia można stosować wyłącznie interfejs OBD II pojazdu o napięciu pokładowym 12 V. Urządzenie nie jest przeznaczone do stosowania z JOBD ani OBDI.**
- **Chronić wyświetlacz Head-Up przed silnymi wstrząsami.**
- **Urządzenie nie może mieć styczności z wodą ani innymi płynami. Jeśli woda wniknie do elektrycznego urządzenia, zwiększa to ryzyko porażenia prądem. Jeśli urządzenie miało styczność z wodą, należy natychmiast wyciągnąć jego wtyczkę z gniazdka. Nie używać urządzenia i zanieść go do specjalistycznego warsztatu.**
- **Upewnić się, czy wszystkie wtyczki i kable są suche.**
- **Przed korzystaniem z urządzenia prosimy przestrzegać instrukcji obsługi i wszystkich wskazówek bezpieczeństwa dot. kontrolowanego akumulatora i pojazdu.**
- **Zawsze przeprowadzać test pojazdu w bezpiecznym otoczeniu.**
- **Obsługiwać pojazd w dobrze wentylowanym środowisku pracy. Spaliny są toksyczne i mogą prowadzić do uduszenia.**
- **Przy podłączaniu wyświetlacza Head-Up należy zawsze zwracać uwagę na to, aby nie zostały naruszone bezpieczeństwo i sprawność innych systemów i urządzeń w pojeździe! Prosimy postępować przy tym zgodnie ze wskazówkami z podręcznika producenta pojazdu.**
- **Nieprawidłowe podłączenie wyświetlacza Head-Up może spowodować uszkodzenie podzespołów elektronicznych w pojeździe. Może to skutkować wypadkiem lub pożarem. Uwaga! Niebezpieczeństwo szkód rzeczowych i osobowych!**
- **Realizację napraw zlecać wyłącznie wykwalifikowanemu personelowi.**
- **Korzystanie z urządzenia przenośnego podczas prowadzenia pojazdu może odwrócić uwagę od obserwacji drogi. Należy koncentrować się na prowadzeniu pojazdu i sytuacji na drodze.**
- **Za sprawą aktywacji poduszki powietrznej urządzenia zamontowane w pobliżu poduszki mogą zostać wyrzucone z dużą prędkością i spowodować poważne obrażenia ciała. Nigdy nie należy montować urządzeń przenośnych w pobliżu poduszki powietrznej.**

ZARYS PRODUKTU

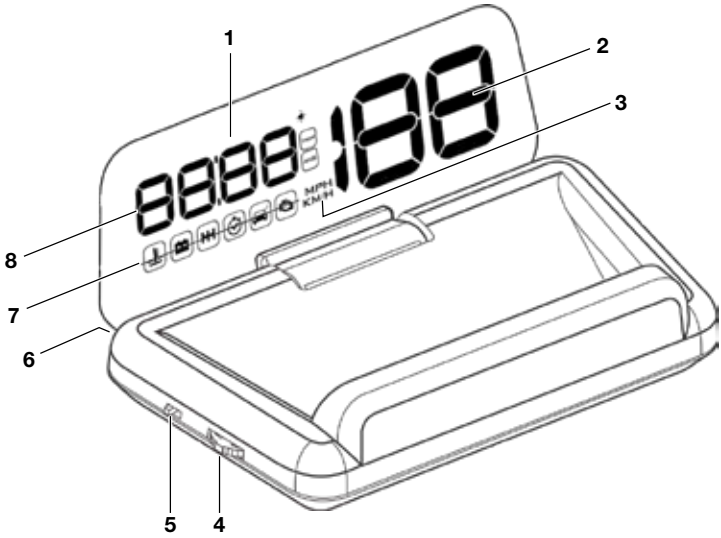

Nr	Opis
1	Pulpit projekcyjny
2	Wskazanie prędkości <199 km/h
3	Jednostka prędkości (km/h lub mph)
4	Pokrętło funkcyjne
5	Włącznik/wyłącznik
6	Port USB dla kabla przyłączeniowego OBD
7	Symbole informacyjne
8	Wyświetlanie wielofunkcyjne, wyświetlanie prędkości >200 km/h

Symbole informacyjne

- Temperatura płynu chłodzącego
- Podnapięcie (akumulator)
- Zalecana zmiana biegu
- Alarm zbyt wysokiej prędkości / aktualna godzina
- Asystent czujności
- Usterka silnika
- Przebieg dzienny
- Średnie zużycie paliwa
- Czujnik jasności

PODŁĄCZENIE

⚠ **Ostrzeżenie!**

W przypadku nieznajomości instalacji i połączeń elektrycznych lub braku pewności co do prawidłowego wykonania któregokolwiek z tych kroków należy skonsultować się ze specjalistą w celu uzyskania porady dotyczącej instalacji! Istnieje niebezpieczeństwo szkód rzeczowych i osobowych!

Wyświetlacz Head-Up jest połączony z pojazdem za pomocą DLC (Data Link Connector; znormalizowane złącze 16-pinowe).

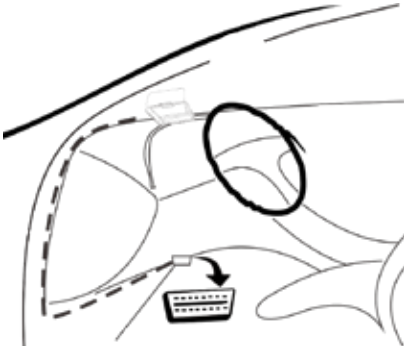

Pozycja złącza diagnostycznego
DLC znajduje się zwykle po stronie kierowcy, około 30 cm od środka deski rozdzielczej.

1. **Wyłączyć zapłon.**
2. **Znaleźć pozycję 16-pinowego złącza diagnostycznego (DLC).**
3. **Połączyć kabel przyłączeniowy OBD z pojazdem.**
4. **Połączyć kabel przyłączeniowy z portem USB [6] wyświetlacza Head-Up.**
5. **Włączyć zapłon. Silnik możę pracować lub być wyłączony.**
6. **Otworzyć pulpit projekcyjny [1].**

MONTAŻ

Uwaga! Podczas montażu wyświetlacza Head-Up zadbać o to, aby pole widzenia nie było ograniczone. Kabel przyłączeniowy nie może mieć negatywnego wpływu na prowadzenie pojazdu, a wyświetlacz Head-Up musi być zamocowany pewnie.

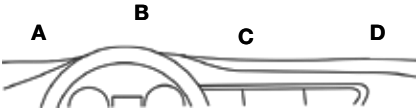

1. **Wybrać miejsce zamocowania [A-D] na desce rozdzielczej.**
2. **Położyć matę antypoślizgową w wybranym miejscu.**
3. **Położyć wyświetlacz Head-Up na macie antypoślizgowej.**

OBSŁUGA

⚠ **Ostrzeżenie!**

Nie obsługiwać wyświetlacza Head-Up podczas jazdy, ponieważ odwraca to uwagę od sytuacji na drodze. Należy koncentrować się na prowadzeniu pojazdu i sytuacji na drodze.

Włączanie wyświetlacza Head-Up

1. Włączyć wyświetlacz Head-Up za pomocą włącznika/wyłącznika [5]. Ustawić przełącznik na pozycję ON.
2. Na wyświetlaczu przez ok. 10 sekund będzie wyświetlane napięcie akumulatora. Następnie pojawi się aktualna prędkość (km/h).

Wyłączanie wyświetlacza Head-Up

1. Wyłączyć wyświetlacz Head-Up za pomocą włącznika/wyłącznika [5]. Ustawić przełącznik na pozycję OFF.
2. Wyświetlanie komunikatów wyłączy się.

Przełączanie wyświetlania

Krótko nacisnąć pokrętło funkcyjne [4].
Na pulpicie projekcyjnym [1] zmienia się wyświetlanie.

1. Prędkość + aktualna godzina
2. Prędkość + temperatura płynu chodzącego
3. Prędkość + napięcie akumulatora
4. Prędkość + czas jazdy
5. Prędkość + przebieg dzienny (TRIP)
6. Prędkość + zużycie paliwa (AVG)
7. Prędkość + liczba obrotów (obr./min)

Wskazówka:
Prędkości powyżej 199 km/h są pokazywane w miejscu wyświetlania wielofunkcyjnego [8] w kolorze niebieskim.

Wyświetlacz Head-Up pokazuje zużycie paliwa (AVG) dla bieżącej jazdy. Wartość ta może różnić się od wartości wyświetlanej jako całkowite średnie zużycie pojazdu. Zużycie paliwa jest wyświetlane w zależności od sytuacji.

Sytuacja	Wyświetlanie	Jednostka
Bieg jałowy	Chwilowe spalanie	Litr/godzina
Jazda	Chwilowe spalanie	Litr/100 km
Po wyłączeniu silnika	Średnie spalanie	Litr/100 km

Pokazywanie/ukrywanie wyświetlania wielofunkcyjnego

1. Nacisnąć z tyłu i przytrzymać krótko pokrętło funkcyjne [4]. Wyświetlanie wielofunkcyjne zostaje ukryte.
2. Ponownie nacisnąć z tyłu i przytrzymać pokrętło funkcyjne [4]. Wyświetlanie wielofunkcyjne zostaje pokazane.

Ustawianie godziny

1. Przejść do wskazania „aktualna godzina”.
2. Nacisnąć z tyłu i przytrzymać przez 2 sekundy pokrętło funkcyjne [4]. Wskazanie minut miga.
3. Przesuwać pokrętło funkcyjne [4] do przodu lub do tyłu, aby ustawić minuty.
4. Krótko nacisnąć pokrętło funkcyjne [4]. Wskazanie godzin miga.
5. Przesuwać pokrętło funkcyjne [4] do przodu lub do tyłu, aby ustawić godziny.
6. Ponownie nacisnąć i przytrzymać na środku przez 2 sekundy pokrętło funkcyjne [4]. Zostaje pokazane wyświetlanie wielofunkcyjne.

Włączanie/wyłączanie dźwięku przycisków

1. Nacisnąć z przodu i przytrzymać przez 5 sekund pokrętło funkcyjne [4]. Dźwięk przycisków zostaje wyłączony.
2. Ponownie nacisnąć z przodu i przytrzymać przez 5 sekund pokrętło funkcyjne [4]. Dźwięk przycisków zostaje włączony.

Kontrola czasu jazdy

Jeśli symbol ten miga, kontrola czasu jazdy jest aktywna.
Zrobić przerwę.

1. Wyłączyć silnik.
2. Zrobić przerwę lub zmienić kierowcę.
3. Z powrotem włączyć silnik. Symbol nie świeci się.

USTAWIENIA

Wartości wyświetlane na wyświetlaczu Head-Up powinny być zgodne z wartościami wyświetlanymi na desce rozdzielczej pojazdu. Jeśli tak nie jest, ustawienia wyświetlacza Head-Up można dostosować w menu ustawień.

1. Nacisnąć i przytrzymać przez 2 sekundy pokrętło funkcyjne [4]. Otwiera się menu ustawień.
2. Przesuwać pokrętło funkcyjne [4] do przodu lub do tyłu, aby dostosować wartość.
3. Krótko nacisnąć pokrętło funkcyjne [4] na środku, aby przejść do kolejnego ustawienia.
4. Ponwnie nacisnąć i przytrzymać przez 2 sekundy pokrętło funkcyjne [4], aby opuścić menu ustawień.

Nr	Opcja	Wskazanie	Zakres ustawienia	Opis
0	Prędkość	100 0	50 - 150	Wartość korekcyjna, jeśli wyświetlacz Head-Up wyświetla inną prędkość niż pojazd.
1	Liczba obrotów	100 1	50 - 150	Wartość korekcyjna, jeśli wyświetlacz Head-Up wyświetla inną liczbę obrotów niż pojazd.
2	Zużycie paliwa	100 2	50 - 150	Wartość korekcyjna, jeśli wyświetlacz Head-Up wyświetla inne zużycie paliwa niż pojazd.
3	Ostrzeżenie o liczbie obrotów	5000 3	1000 - 7500	Jeśli ustawiona liczba obrotów zostaje przekroczona, rozbrzmiewa alarm.
4	Zalecana zmiana biegu	5000 4	1000 - 7500	Jeśli ustawiona liczba obrotów zostaje przekroczona, rozbrzmiewa alarm.
5	Alarm prędkości 4-poziomowy	0 5	-	0 = wył. 1 = wł. (informacja przy 60 km/h, 80 km/h, 100 km/h, 120 km/h)
6	Alarm prędkości 1-poziomowy	0 6	30 - 267	0 = wył. (ustawienie fabryczne) Możliwość ustawienia maksymalnej prędkości
7	Wskazanie	1 7	-	0=automatycznie (przy prędkości powyżej 80 km/h wyświetlacz Head Up wyświetla tylko prędkość) 1=wszystkie informacje 2=tylko prędkość
8	Jasność wyświetlacza	0 8	-	0 = automatycznie ustawiona jasność 1-11 = ręcznie ustawiona jasność
9	Jednostka prędkości	0 9	-	0 = km/h 1 = MPH
10	Jednostka temperatury	0 10	-	0 = °C 1 = °F
11	Jednostka przebiegu dziennego	0 11	-	0 = km 1 = mile
12	Napięcie startowe	00 12	0,0 - 15,0	Napięcie startowe dla wyświetlacza Head-Up, poniżej danej wartości wyłącza się on automatycznie po 3 minutach.
13	Ustawienia fabryczne	0 13	-	Ustawić na 1 oraz nacisnąć i przytrzymać pokrętło funkcyjne [4] przez 5 sekund.

Warunek: wyświetlacz Head-Up jest wyłączony.

1. Nacisnąć i przytrzymać pokrętło funkcyjne [4] do kroku 3.
2. Jednocześnie połączyć kabel przyłączeniowy z portem USB [6] wyświetlacza Head-Up.
3. Włączyć wyświetlacz Head-Up za pomocą włącznika/wyłącznika [5]. Ustawić przełącznik na pozycję ON. Pojawiają się wszystkie symbole i rozbrzmiewa sygnał dźwiękowy.
4. Zwolnić pokrętło funkcyjne [4]. Ustawienia zostają zresetowane.
5. Na wyświetlaczu przez ok. 10 sekund będzie wyświetlane napięcie akumulatora. Następnie pojawi się aktualna prędkość (km/h).

WYSZUKIWANIE USTEREK I BŁĘDÓW

W tej części opisano problemy, które mogą wystąpić podczas korzystania z wyświetlacza Head-Up.

Błąd/Problem	Środek zaradczy
Brak wyświetlania	Włączyć silnik. Sprawdzić, czy wyświetlacz Head-Up jest włączony. Sprawdzić, czy kabel przyłączeniowy OBD jest prawidłowo i bezpiecznie podłączony. Jeśli problem nadal występuje, przetestować wyświetlacz Head-Up w innym pojeździe. Zlecić sprawdzenie złącza diagnostycznego (DLC) swojego pojazdu.
Wyświetlane dane są nieprawidłowe	Dostosować wartości korekcyjne. Zresetować wyświetlacz Head-Up do ustawień fabrycznych w menu ustawień. W starszych pojazdach mogą nie być wyświetlane wszystkie wartości.
Wyświetlane dane są nieczytelne	Zwiększyć jasność wyświetlacza w menu ustawień lub ustawić jasność wyświetlacza na automatyczną.
Wyświetlacz Head-Up z powrotem wyłącza się po 60 sekundach	Wyświetlacz Head-Up działa wyłącznie w pojazdach z interfejsem OBD II.
Wyświetlacz Head-Up nie wyłącza się automatycznie	Pojazdy z funkcją start/stop: W menu ustawień skorygować napięcie startowe na 13,2 V. Przy niższych napięciach wyświetlacz Head-Up wyłącza się automatycznie po 3 minutach.
Wyświetlacz Head-Up wyłącza się podczas jazdy	W menu ustawień skorygować napięcie startowe na wartość od 12,6 do 12,8 V.
Wyświetlacz Head-Up włącza się ponownie po wyłączeniu silnika	W menu ustawień skorygować napięcie startowe na 13,6 V.
Niedokładne wskazanie liczby obrotów na minutę	Sprawdzić w menu ustawień, czy ustawiona jest właściwa jednostka prędkości (km/h lub MPH). Dostosować wartośc korekcyjną prędkości.
Niedokładne zużycie paliwa	Dostosować wartośc korekcyjną zużycia paliwa.

CZYSZCZENIE, PIELĘGNACJA I KONSERWACJA

Urządzenie nie wymaga konserwacji.

- **Czyścić urządzenie miękka szmatką.**
- **Przechowywać urządzenie w czystym i suchym miejscu.**
- **Nie należy stosować żadnych płynów ani silnych środków czyszczących, ponieważ może to spowodować przebarwienia i uszkodzenia powierzchni urządzenia, przez co może dojść do jego uszkodzenia! Należy zapobiegać przedostawaniu się płynów do wnętrza urządzenia! Nie zanurzać urządzenia w płynach! Uruchamiać urządzenie wyłącznie wtedy, gdy jest suche.**

Serwis

Jeśli pomimo dokładnego zapoznania się z instrukcją obsługi istnieją pytania dotyczące uruchamiania lub obsługi, lub w przypadku wystąpienia nieoczekiwanych problemów, prosimy o skontaktowanie się z lokalnym, fachowym sprzedawcą.

Usuwanie

Opakowanie składa się z materiałów przyjaznych dla środowiska, które można usunąć w miejscowym centrum recyklingu.

Nie wyrzucać urządzeń elektrycznych z odpadami domowymi!
Zgodnie z Dyrektywą Europejską 2012/19/UE dot. zużytego sprzętu elektrycznego i elektronicznego oraz wdrożenia jej do prawa krajowego urządzenia elektryczne muszą być oddzielnie składowane i przetworzone wtórnie w sposób przyjazny dla środowiska. Na temat możliwości usunięcia zużytego sprzętu elektronicznego należy zaczerpnąć informacji w urzędzie gminnym lub miejskim.

Ilustracje mogą nieznacznie różnić się od produktu. Zmiany, które służą technicznemu postępowi, są zastrzeżone. Dekoracja nie jest zawarta w zestawie.

OBSAH

Úvod	**76**
Obsah	**77**
Používanie v súlade s určeným účelom	**77**
Technické údaje	**78**
Bezpečnosť	**78**
Prehľad produktu	**80**
Prípojka	**81**
Montáž	**81**
Ovládanie	**82**
Nastavenia	**83**
Vyhľadávanie chýb	**85**
Čistenie, starostlivosť a údržba	**86**

ÚVOD

Význam symbolov a výstražných nápisov, ktoré sú používané v tomto návode na používanie a/ alebo na prístroji:

Symbol	Vysvetlivka
	Pri používaní prístroja rešpektujte návod na obsluhu.
	Nebezpečenstvo ohrozenia života a nebezpečenstvo úrazov detí!
	Dbajte na výstražné a bezpečnostné pokyny!
	Varovanie! Nebezpečné elektrické napätie! Nebezpečenstvo ohrozenia života!
	Obal a prístroj zlikvidujte ekologicky!
	Prístroj je konformný so smernicami EÚ

Symbol/výstražný nápis	Možné následky v prípade nedodržiavania pokynov
⚠ Nebezpečenstvo!	Bezprostredné ohrozenie života alebo nebezpečenstvo veľmi ťažkých zranení.
⚠ Varovanie!	Ťažké zranenia, možné ohrozenie života.
⚠ Pozor!	Ľahké až stredne ťažké zranenia.
Upozornenie!	Nebezpečenstvo vzniku vecných škôd.

Poznámka:
Head-Up displej je v tomto návode na obsluhu označovaný aj pojmom prístroj.

OBSAH

Obsah balenia skontrolujte ihneď po vybalení produktu. Skontrolujte prístroj a všetky časti, či nie je nič poškodené. Ak zistíte, že prístroj alebo jeho časti sú poškodené, nepoužite ho.

- **Head-Up displej**
- **Protišmyková podložka**
- **Spojovací OBD kábel**
- **Návod na obsluhu**

Ak prístroj odovzdáte inému užívateľovi, odovzdajte mu aj všetky podklady!

POUŽÍVANIE V SÚLADE S URČENÝM ÚČELOM

Využitie Head-Up displeja:

- **zobrazenie údajov o vozidle, ako je rýchlosť, počet otáčok, napätie batérie, priemerná spotreba, teplota chladiacej kvapaliny atď.**
- **varovanie v prípade poruchy motora a prekročenia nastaviteľných rýchlostí alebo počtu otáčok motora**
- **poskytovanie podporných pokynov na kontrolu doby jazdy a odporučenie pri radení**

Prístroj nesmú používať deti a osoby s obmedzenými duševnými/telesnými schopnosťami alebo s nedostatočnými skúsenosťami a/ alebo vedomosťami. Na deti dozerajte, aby sa s prístrojom nehrali.

Prístroj nie je určený pre priemyselné účely.

Ak sa zariadenie použije na iný účel, alebo ak sa na ňom vykonajú zmeny, takéto použitie sa nepovažuje za použitie podľa predpisov a môže byť značne nebezpečné. Výrobca neručí za škody vzniknuté v dôsledku nesprávneho použitia zariadenia.

Výrobca nepreberá zodpovednosť za škody vzniknuté z dôvodu:

- **Neodborného pripojenia a/alebo prevádzky.**
- **Vonkajšieho pôsobenia sily, poškodenia prístroja a/alebo poškodenia častí prístroja mechanickými vplyvmi alebo preťažením.**
- **Realizácie akýchkolvek zmien na prístroji.**
- **Použitia prístroja na účely, ktoré nie sú popísané v tomto návode na obsluhu.**
- **Následných škôd spôsobených nesprávnym a/alebo neodborným používaním.**
- **Vplyvu vlhkosti a/alebo nedostatočného vetrania.**
- **Neoprávneného otvorenia prístroja.**

V týchto prípadoch zaniká nárok na záruku.

TECHNICKÉ ÚDAJE

Model	**Cartrend Head-Up displej**
Číslo výrobku	**10632**
Prevádzková a pracovná teplota	**-40 °C až + 80 °C**
Tlak vzduchu	**86 – 106 KPa**
Relatívna vlhkosť vzduchu	**10 % – 95 %**
Okolitý hluk	**≤ 60 dB**
Zdroj prúdu	**12 V DC / 200 mA (11 V ~ 18 V DC)**
Projekčná plocha	**90 x 20 mm**
Displej	**Farebný LED displej (projekcia)**
Virtuálna vzdialenosť displeja	**55 mm**
Uhol sklonu **vpravo/vľavo** **hore/dole**	 **60 °** **15 °**
Rozmery (Š x H x V) **Výška s otvoreným displejom**	**135 x 68 x 30 mm** **56 mm**

BEZPEČNOSŤ

Prečítajte si všetky bezpečnostné pokyny a inštrukcie. Nedodržiavaním bezpečnostných pokynov a inštrukcií vzniká riziko zasiahnutia elektrickým prúdom, riziko vzniku požiaru a/alebo si môžete spôsobiť ťažké zranenia. Všetky bezpečnostné pokyny a inštrukcie si odložte.

Ak prístroj odovzdáte inému užívateľovi alebo majiteľovi, odovzdajte im aj všetky podklady!

Nebezpečenstvo ohrozenia života a nebezpečenstvo úrazov pre deti!

- **Nebezpečenstvo ohrozenia života a nebezpečenstvo úrazov pre malé deti a deti! Deti nikdy nenechajte s obalovým materiálom bez dozoru. Hrozí riziko ohrozenia života zadusením.**
- **Deťom nedovoľte hrať sa s káblom – nebezpečenstvo ohrozenia života zaškrtením! Deťom nedovoľte hrať sa s konštrukčnými a upevňovacími časťami, deti by ich mohli prehltnúť a mohli by sa zadusiť.**

Varovanie!

Poškodené vedenia môžu byť životu nebezpečné. Poškodené káble už nepoužite.

- **Neštandardnou manipuláciou s Head-Up displejom môžete utrpieť vážne zranenia a môžu vzniknúť značné materiálne škody.**
- **Head-Up displej sa nesmie modifikovať (upravovať).**
- **Kábel upevnite tak, aby sa nedotýkal pohyblivých častí.**
- **Ako zdroj napätia sa smie výlučne použiť rozhranie OBD-II vozidla s palubným napätím 12 V. Prístroj nie je určený na používanie s JOBD alebo OBDI.**
- **Head-Up displej chráňte pred silnými otrasmi.**
- **Prístroj sa nesmie dostať do kontaktu s vodou alebo inými kvapalinami. Ak do elektrospotrebičov vnikne voda, zvyšuje sa tým riziko zasiahnutia elektrickým prúdom. Ak sa do prístroja dostane voda, ihneď ho odpojte zo zdroja napätia. Prístroj v takom prípade už nepoužívajte a nechajte ho odborne opraviť.**
- **Dbajte na to, aby boli všetky zástrčky a káble suché.**
- **Pred použitím prístroja si dôkladne prečítajte návod na obsluhu a všetky bezpečnostné pokyny týkajúce sa monitorovanej batérie a vozidla.**
- **Vozidlo vždy testujte na bezpečnom mieste.**
- **Vozidlo testujte v dobre vetranom pracovnom priestore. Výfukové plyny sú toxické a môžu spôsobiť smrť zadusením.**
- **Pri pripájaní Head-Up displeja dbajte vždy na to, aby nebola zhoršená bezpečnosť a funkčnosť iných systémov a prístrojov vo vozidle! Rešpektujte pokyny uvedené v príručke výrobcu automobilu.**
- **V prípade nesprávneho pripojenia Head-Up displeja sa môžu poškodiť elektronické konštrukčné diely vozidla. Mohli by sa zraniť osoby, alebo by mohol vzniknúť požiar. Upozornenie! Riziko vzniku vecných škôd a úrazov!**
- **Opravy smie vykonať výlučne kvalifikovaný odborník.**
- **Používanie mobilných prístrojov môže pri riadení automobilu odpútavať pozornosť od diania na ceste. Sústreďte sa na riadenie vozidla a dopravnú situáciu.**
- **Aktivovaním airbagu môžu byť zariadenia upevnené v jeho blízkosti katapultované vysokou rýchlosťou a môžu viesť k ťažkým poraneniam. Nikdy neupevňujte mobilné prístroje v blízkosti airbagu.**

PREHĽAD PRODUKTU

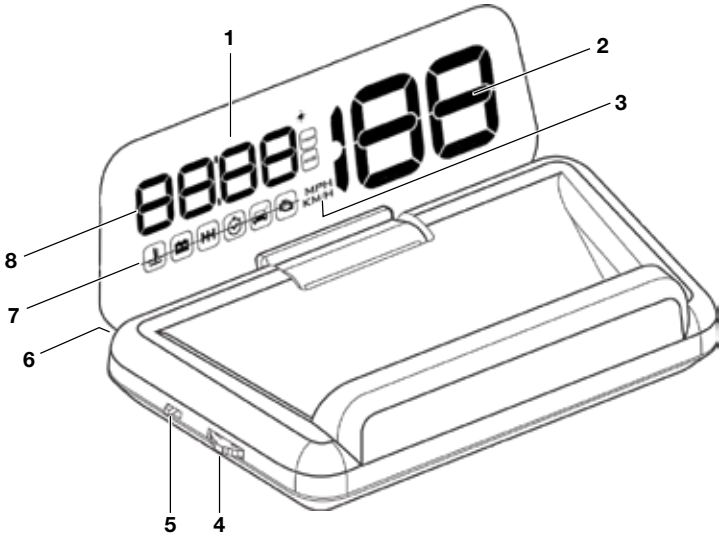

Č.	Označenie
1	Projekčná plocha
2	Zobrazenie rýchlosti < 199 km/hod.
3	Jednotka rýchlosti (km/h oder mph)
4	Ovládacie koleso
5	Vypínač Zap/Vyp
6	USB prípojka pre spojovací OBD kábel
7	Indikátory
8	Multifunkčný displej, indikácia rýchlosti > 200 km/h

Indikátory

- Teplota chladiacej kvapaliny
- Podpätie (batérie)
- Odporučenie pre radenie prevodových stupňov
- Rýchlostný alarm / aktuálny presný čas
- Asistent pozornosti
- Porucha motora
- Prejdená vzdialenosť
- Priemerná spotreba paliva
- Senzor jasu

PRÍPOJKA

⚠ **Varovanie!**

Ak sa nevyznáte v elektrickej inštalácii a prípojkách, alebo nie ste si istí v niektorom z týchto krokov, poraďte sa s odborníkom na inštaláciu! V opačnom prípade hrozí riziko vzniku vecných škôd a úrazov!

Head-Up displej sa k vozidlu pripája DLC konektorom (Data Link Connector; štandardná 16-kolíková prípojka).

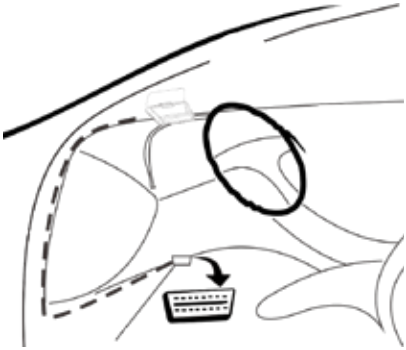

Poloha diagnostickej prípojky:
DLC prípojka sa za normálnych okolností nachádza na strane vodiča, vzdialená je cca 30 cm od stredu armatúrnej dosky.

1. Vypnite zapaľovanie.
2. Nájdite 16-pólovú diagnostickú prípojku (DLC).
3. Spojovací OBD kábel pripojte k vozidlu.
4. Spojovací OBD kábel zapojte do USB prípojky [6] Head-Up displeja.
5. Zapnite zapaľovanie. Motor môže bežať, alebo môže byť vypnutý.
6. Otvorte projekčnú plochu [1].

MONTÁŽ

Upozornenie! Pri montáži Head-Up displeja dbajte na to, aby nebolo obmedzené Vaše zorné pole. Prípojný kábel Vám nesmie počas jazdy zavadzať a Head-Up displej musí byť bezpečne upevnený.

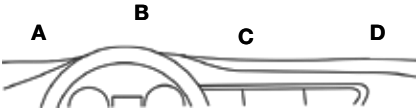

1. Na prístrojovej doske zvoľte miesto upevnenia [A-D].
2. Protišmykovú podložku položte na požadované miesto.
3. Head-Up displej položte na protišmykovú podložku.

OVLÁDANIE

⚠ **Varovanie!**

Head-Up displej neobsluhujte počas jazdy, to by odvádzalo Vašu pozornosť na dianie na ceste. Sústreďte sa na riadenie vozidla a dopravnú situáciu.

Zapnutie Head-Up displeja

1. Head-Up displej zapnite vypínačom Zap/Vyp [5]. Vypínač prepnite do polohy ON.
2. Na displeji sa na cca 10 sekúnd zobrazí aktuálne napätie batérie. Potom aktuálna rýchlosť (km/h).

Vypnutie Head-Up displeja

1. Head-Up displej vypnite vypínačom Zap/Vyp [5]. Vypínač prepnite do polohy OFF.
2. Údaj na displeji zhasne.

Prepnutie údajov

Krátko stlačte ovládacie koliesko [4].
Na projekčnej ploche [1] sa zmení údaj.

1. Rýchlosť + aktuálny presný čas
2. Rýchlosť + teplota chladiacej kvapaliny
3. Rýchlosť + napätie batérie
4. Rýchlosť + doba jazdy
5. Rýchlosť + prejdená vzdialenosť (TRIP)
6. Rýchlosť + spotreba paliva (AVG)
7. Rýchlosť + počet otáčok (ot./min.)

Poznámka:
Rýchlosti nad 199 km/h sa zobrazia na multifukčnom displeji [8] namodro.

Head-Up displej zobrazí spotrebu paliva (AVG) počas aktuálnej jazdy. Hodnota sa môže odlišovať od údaja celkovej priemernej spotreby indikovanej vozidlom. Údaj o spotrebe paliva závisí od jazdnej situácie:

Situácia	Údaj	Jednotka
Voľnobeh	Momentálna spotreba	Liter / hodina
Jazda	Momentálna spotreba	Litre/100 km
Po vypnutí motora	Priemerná spotreba	Litre/100 km

Multifunkčný displej zobraziť / skryť

1. Ovládacie koliesko [4] podržte krátko stlačené dozadu. Údaje na multifunkčnom displeji sa skryjú.
2. Ovládacie koliesko [4] znova podržte krátko stlačené dozadu. Údaje na multifunkčnom displeji sa zobrazia.

Nastavenie presného času

1. Prejdite k zobrazeniu „aktuálny presný čas“.
2. Ovládacie koliesko [4] podržte 2 sekundy stlačené dozadu. Minúty blikajú.
3. Ovládacie koliesko [4] jemne posuňte dopredu alebo dozadu a nastavte minúty.
4. Ovládacie koliesko [4] krátko stlačte. Hodiny blikajú.
5. Ovládacie koliesko [4] jemne posuňte dopredu alebo dozadu a nastavte hodiny.
6. Ovládacie koliesko [4] znova podržte v strede 2 sekundy stlačené. Údaje na multifunkčnom displeji sa zobrazia.

Zapnutie/vypnutie zvuku tlačidiel

1. Ovládacie koliesko [4] podržte 5 sekúnd stlačené dopredu. Zvuk tlačidiel sa vypne.
2. Ovládacie koliesko [4] znova podržte 5 sekúnd stlačené dopredu. Zvuk tlačidiel sa zapne.

Kontrola doby jazdy

Ak tento symbol bliká, kontrola doby jazdy je aktívna.
Urobte prestávku.

1. Vypnite motor.
2. Urobte prestávku alebo sa za volantom vymeňte.
3. Motor znova zapnite. Symbol teraz zhasne.

NASTAVENIA

Údaje na Head-Up displeji by mali súhlasiť s údajmi na prístrojovej doske vozidla. Ak nesúhlasia, nastavenia na Head-Up displeji môžete prispôsobiť v menu nastavení.

1. Ovládacie koliesko [4] podržte 2 sekundy stlačené. Dostanete sa do menu nastavení.
2. Ovládacie koliesko [4] jemne posuňte dopredu alebo dozadu a prispôsobte hodnotu.
3. Ovládacie koliesko [4] krátko stlačte v strede a prejdite do ďalšieho nastavenia.
4. Ovládacie koliesko [4] znova podržte 2 sekundy stlačené, tým menu nastavení opustíte.

Č.	Opcia	Údaj	Rozsah nastavenia	Popis
0	Rýchlosť	100 0	50 - 150	Korektúrna hodnota, ak Head-Up displej indikuje inú rýchlosť ako vozidlo.
1	Počet otáčok	100 1	50 - 150	Korektúrna hodnota, ak Head-Up displej indikuje iný počet otáčok ako vozidlo.
2	Spotreba paliva	100 2	50 - 150	Korektúrna hodnota, ak Head-Up displej indikuje inú spotrebu paliva ako vozidlo.
3	Počet otáčok - varovanie	5000 3	1000 - 7500	V prípade prekročenia nastaveného počtu otáčok zaznie alarm.
4	Odporučenie pre radenie prevodových stupňov	5000 4	1000 - 7500	V prípade prekročenia nastaveného počtu otáčok zaznie alarm.
5	Rýchlostný alarm 4-stupňový	0 5	-	0 = vyp 1 = zap (poznámka pri 60 km/h, 80 km/h, 100 km/h, 120 km/h)
6	Rýchlostný alarm 1-stupňový	0 6	30 - 267	0 = vyp (nastavenie výrobcom) Nastaviteľná maximálna rýchlosť
7	Údaj	1 7	-	0 = automat (nad 80 km/h je na Head-Up displeji zobrazená len rýchlosť) 1 = všetky informácie 2 = len rýchlosť
8	Jas displeja	0 8	-	0 = automatický jas 1 - 11 = manuálny jas
9	Jednotka rýchlosti	0 9	-	0 = km/h 1 = MPH
10	Jednotka teploty	0 10	-	0 = °C 1 = °F
11	Jednotka vzdialenosti	0 11	-	0 = km 1 = míle
12	Štartovacie napätie	00 12	0,0 - 15,0	Štartovacie napätie na Head-Up displeji, dole sa po 3 minútach automaticky vypne.
13	Výrobné nastavenia	0 13	-	Nastavte na 1 a ovládacie kolieso [4] stlačte a držte 5 sekúnd stlačené.

Predpoklad: Head-Up displej je vypnutý.

1. Ovládacie koliesko [4] podržte stlačené po krok 3.
2. Spojovací OBD kábel súčasne zapojte do USB prípojky [6] Head-Up displeja.
3. Head-Up displej zapnite vypínačom Zap/Vyp [5]. Vypínač prepnite do polohy ON. Zobrazia sa všetky symboly a zaznie signál.
4. Ovládacie koliesko [4] uvoľnite. Nastavenia sa anulovali.
5. Na displeji sa na cca 10 sekúnd zobrazí aktuálne napätie batérie. Potom aktuálna rýchlosť (km/h).

VYHĽADÁVANIE CHÝB

V tomto odseku sú opísané problémy, ktoré môžu nastať pri používaní Head-Up displeja.

Chyba/problém	Riešenie
Žiadny údaj	Zapnite motor. Skontrolujte, či je Head-Up displej zapnutý. Skontrolujte, či je spojovací OBD kábel pripojený korektne a bezpečne. Ak problém pretrváva naďalej, Head-Up displej otestujte na inom vozidle. Nechajte skontrolovať diagnostickú prípojku (DLC) vo vozidle.
Zobrazenie nesúhlasí	Prispôsobte korektúrne hodnoty. Head-Up displej vráťte v menu nastavení späť na hodnoty nastavené výrobcom. V starších vozidlách sa nemusia zobraziť všetky hodnoty.
Údaj je nečitateľný	V menu nastavení zvýšte jas displeja, alebo nastavte automatický jas displeja.
Head-Up displej sa po 60 sekundách znova vypne	Head-Up displej funguje len vo vozidlách s rozhraním OBD-II.
Head-Up displej sa automaticky nevypne	Vozidlá s funkciou štart / stop: V menu nastavení prispôsobte štartovacie napätie na 13,2 V. Pri nižších napätiach sa Head-Up displej automaticky vypne po 3 minútach.
Head-Up displej sa vypne počas jazdy	V menu nastavení prispôsobte štartovacie napätie na 12,6 až 12,8 V.
Head-Up displej sa po vypnutí motora opäť zapne.	V menu nastavení prispôsobte štartovacie napätie na 13,6 V.
Nepresný RPM údaj	V menu nastavení skontrolujte, či je pre rýchlosť nastavená správna jednotka (km/h alebo MPH). Prispôsobte korekčnú hodnotu rýchlosti.
Nepresná spotreba paliva	Prispôsobte korekčnú hodnotu spotreby paliva.

ČISTENIE, STAROSTLIVOSŤ A ÚDRŽBA

Prístroj si nevyžaduje údržbu.

- **Prístroj čistite čistou a mäkkou handričkou.**
- **Prístroj skladujte na čistom a suchom mieste.**
- **Na čistenie nepoužívajte kvapaliny alebo agresívne čistiace prostriedky, povrch prístroja by sa mohol sfarbiť alebo poškodiť, poškodiť by sa mohol aj prístroj! Do prístroja sa nesmú dostať žiadne kvapaliny! Prístroj neponárajte do kvapalín! Prístroj použite len vtedy, keď je celkom suchý.**

Servis

Ak by ste aj napriek informáciám úvedených v tomto návode na obsluhu mali ešte otázky týkajúce sa uvedenia prístroja do činnosti alebo obsluhy, alebo by vznikol nejaký problém, kontaktujte odborného predajcu.

Likvidácia

Obal sa skladá z ekologických materiálov, tento môžete odovzdať v miestnej zberni.

Elektrospotrebiče nelikvidujte spoločne s domácim odpadom!
Podľa Európskej smernice 2012/19/EÚ o elektrických a elektronických použitých spotrebičoch a realizácii do národného práva musia byť použité elektrospotrebiče separátne zhromažďované a ekologicky recyklované. O možnostiach likvidácie použitých elektrospotrebičov sa informujte na správe obce alebo mesta.

Obrázky sa môžu od produktu nepatrne odlišovať. Zmeny slúžiace technickému pokroku vyhradené. Dekorácia nie je priložená.

KAZALO

Uvod	**88**
Obseg dobave	**89**
Namenska uporaba	**89**
Tehnični podatki	**90**
Varnost	**90**
Pregled izdelka	**92**
Priklop	**93**
Montaža	**93**
Uporaba	**94**
Nastavitve	**95**
Iskanje napak	**97**
Čiščenje, nega in vzdrževanje	**98**

UVOD

Razlaga simbolov in besed, ki se uporabjajo v teh navodilih za uporabo in/ali so navedeni na napravi:

Simbol	Razlaga
	Pri uporabi naprave upoštevajte ta navodila za uporabo.
	Smrtna nevarnost in nevarnost nesreče za otroke!
	Upoštevajte opozorilne in varnostne napotke!
	Opozorilo! Nevarna električna napetost! Smrtna nevarnost!
	Embalažo in napravo odvrzite na okolju prijazen način!
	Naprava je skladna z direktivami EU

Simbol/signalna beseda	Morebitne posledice ob neupoštevanju
⚠ Nevarnost!	Neposredna smrtna nevarnost ali najtežje poškodbe.
⚠ Opozorilo!	Hude poškodbe, možnost smrtne nevarnosti.
⚠ Previdno!	Lažje do srednje hude poškodbe.
Pozor!	Nevarnost materialne škode.

Napotek:
Za prikazovalnik Head-Up-Display se v teh navodilih uporablja tudi pojem naprava.

OBSEG DOBAVE

Takoj po odstranitvi embalaže preverite obseg dobave. Preverite morebitne poškodbe naprave in vseh delov. Poškodovane naprave ali dela ne uporabljajte.

- **Prikazovalnik Head-Up-Display**
- **Podloga proti drsenju**
- **Priključni kabel OBD**
- **Navodila za uporabo**

Vso dokumentacijo predajte tudi drugim uporabnikom!

NAMENSKA UPORABA

Prikazovalnik Head-Up-Display je namenjen za:
- **prikazovanje podatkov vozila, npr. hitrost, število vrtljajev, napetost baterije, povprečno porabo, temperaturo hladilne vode itn.**
- **opozarjanje pri motnjah motorja in prekoračitvi nastavljivih hitrosti ali števila vrtljajev motorja**
- **podporne napotke za nadzor časa vožnje in priporočila za pretikanje**

Naprava ni namenjena, da bi jo uporabljali otroci in osebe z omejenimi duševnimi/telesnimi sposobnostmi ali s pomanjkanjem izkušenj in/ali znanja. Otroke je treba nadzirati, da se ne bi igrali z napravo.

Naprava ni predvidena za profesionalno uporabo.

Kakršna koli drugačna uporaba ali sprememba naprave ni v skladu s predvideno uporabo in pomeni veliko nevarnost. Za škodo, nastalo zaradi uporabe v nasprotju s predvideno uporabo, proizvajalec ne prevzema nobene odgovornosti.

Proizvajalec ni odgovoren za škodo, nastalo zaradi:

- **napačnega priklopa in/ali uporabe.**
- **zunanjega vpliva s silo, poškodbe naprave in/ali poškodb delov naprave zaradi mehanskih vplivov ali preobremenitve.**
- **kakršnih koli sprememb na napravi.**
- **uporabe naprave v namen, ki ni opisan v navodilih za uporabo.**
- **posledične škode, nastale zaradi nepredvidene in/ali nepravilne uporabe.**
- **vlage in/ali nezadostnega zračenja.**
- **nepooblaščenega odprtja naprave.**

To povzroči prenehanje garancije.

TEHNIČNI PODATKI

Model	**Prikazovalnik Cartrend Head-Up-Display**
Številka izdelka	**10632**
Obratovalna in delovna temperatura	**–40 – +80 °C**
Zračni tlak	**86 – 106 KPa**
Relativna vlažnost zraka	**10 – 95 %**
Hrup iz okolice	**≤ 60 dB**
Napajanje z električnim tokom	**12 V DC / 200 mA (11 V ~ 18 V DC)**
Projekcijska površina	**90 x 20 mm**
Zaslon	**Barvni zaslon LED (projekcija)**
Navidezna razdalja zaslona	**55 mm**
Kot nagiba desno/levo zgoraj/spodaj	 **60°** **15°**
Mere (ŠxGxV) Višina z razklopljenim zaslonom	**135 x 68 x 30 mm 56 mm**

VARNOST

Preberite vse varnostne napotke in navodila. Neupoštevanje varnostnih napotkov in navodil lahko povzroči električni udar, požar in/ali hude telesne poškodbe. Shranite vse varnostne napotke in navodila za poznejše branje.

Vso dokumentacijo predajte tudi drugim uporabnikom ali naslednjim lastnikom!

Smrtna nevarnost in nevarnost nesreče za otroke!

- **Smrtna nevarnost in nevarnost nesreče za malčke in otroke. Otrok nikoli ne pustite brez nadzora z embalažnim materialom. Obstaja nevarnost zadušitve.**
- **Ne dovolite otrokom, da bi se igrali s kabli – nevarnost zadavitve! Ne dovolite otrokom, da se igrajo s sestavnimi in pritrditvenimi deli, saj jih lahko pogoltnejo in se zadušijo.**

Opozorilo!

Poškodovani vodi lahko povzročijo smrtno nevaren električni udar. Poškodovanih kablov ne uporabljajte več.

- **Nestrokovno rokovanje s prikazovalnikom Head-Up-Display lahko privede do hudih telesnih poškodb in poškodb stvari.**
- **Prikazovalnika Head-Up-DIsplay ni dovoljeno modificirati (spreminjati).**
- **Kabel pritrdite tako, da ne more priti v stik s premičnimi deli.**
- **Kot vir napetosti je dovoljeno uporabljati le vmesnik OBD-II vozila z napetostjo v kabini 12 V. Naprava ni primerna za uporabo z JOBD ali OBDI.**
- **Zaščitite prikazovalnik Head-Up-Display pred močnimi pretresi.**
- **Naprava ne sne priti v stik z vodo ali drugimi tekočinami. Če v električne naprave steče voda, to poveča tveganje udara električnega toka. Če je naprava prišla v stik z vodo, takoj izvlecite priključni vtič. Naprave ne uporabljajte več in jo odnesite v popravilo.**
- **Prepričajte se, ali so vsi vtiči in kabli suhi.**
- **Pred začetkom uporabe naprave, preberite in upoštevajte navodilo za uporabo in vse varnostne napotke akumulatorja, ki ga želite nadzorovati, in vozila.**
- **Preizkuse vozila vedno izvajajte v varnem okolju.**
- **Vozilo sme obratovati le v dobro prezračenem delovnem okolju. Izpušni plini so strupeni in lahko povzročijo smrt z zadušitvijo.**
- **Pri priklopu prikazovalnika Head-Up-Display vedno pazite, da to ne bo vplivalo na varnost in delovanje drugih sistemov ter naprav v vozilu! Pri tem upoštevajte napotke v priročniku proizvajalca vozila.**
- **Pri nestrokovnem priklopu prikazovalnika Head-UpDisplay se lahko elektronski sestavni deli vozila poškodujejo. Posledica je lahko nesreča ali požar. Pozor! Nevarnost materialne škode in telesnih poškodb oseb!**
- **Popravila sme izvesti izključno usposobljeno strokovno osebje.**
- **Uporaba mobilne naprave med vožnjo vozila lahko odvrača pozornost od prometnega dogajanja. Koncentrirajte se na vožnjo vozila in na prometno situacijo.**
- **Sproženje zračne blazine lahko povzroči, da pritrjeni predmeti z visoko hitrostjo zletijo po zraku in povzročijo težke poškodbe. Prenosno napravo nikoli ne pritrdite v bližino zračne blazine.**

PREGLED IZDELKA

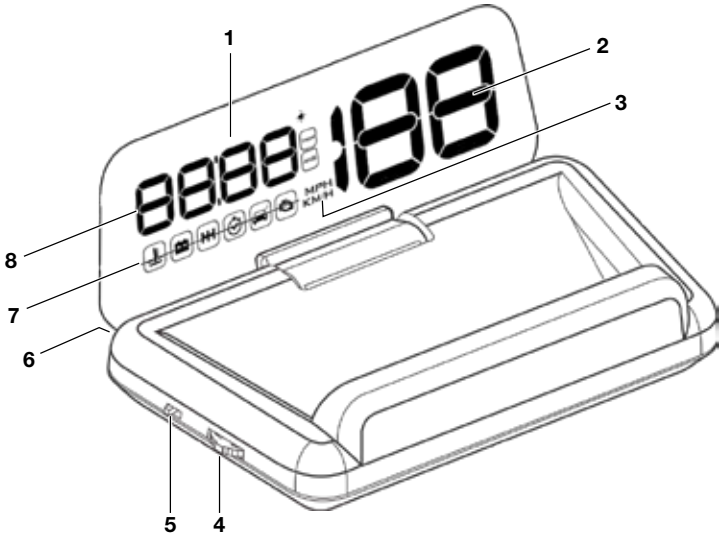

Št.	Oznaka
1	Projekcijska površina
2	Prikaz hitrosti <199 km/h
3	Enota hitrosti (km/h ali mph)
4	Funkcijsko kolo
5	Stikalo za vklop/izklop
6	Priključek USB za priključni kabel OBD
7	Simboli z napotki
8	Večnamenski prikaz, prikaz hitrosti >200 km/h

Simboli z napotki

- Temperatura hladilne vode
- Podnapetost (baterija)
- Priporočilo za preklop
- Alarm za hitrost/trenutni čas
- Pomočnik za pozornost
- Motnja motorja
- Prevožena pot
- Povprečna poraba goriva
- Senzor svetlosti

PRIKLOP

⚠ **Opozorilo!**

Če se ne spoznate na električne inštalacije in priklope ali če pri katerem od korakov niste prepričani, se za nasvet glede namestitve obrnite na strokovnjake! Obstaja nevarnost materialne škode in telesnih poškodb oseb!

Prikazovalnik Head-Up-Display povežete z vozilom prek priključka DLC (Data Link Connector; standardizirani 16-pinski priključek).

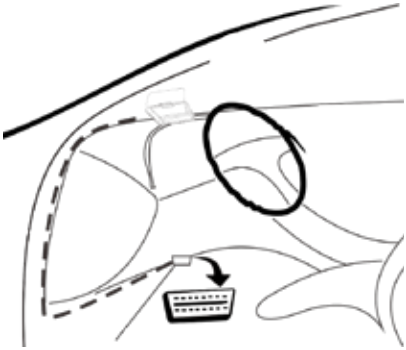

Položaj diagnostičnega priključka:
DLC je običajno na voznikovi strani, pribl. 30 cm od sredine armaturne plošče.

1. **Ugasnite vozilo.**
2. **Poiščite položaj 16-polnega diagnostičnega priključka (DLC).**
3. **Povežite priključni kabel OBD z vozilom.**
4. **Priključni kabel OBD povežite s priključkom USB [6] prikazovalnika Head-Up-Display.**
5. **Prižgite vozilo. Motor lahko deluje ali pa je izklopljen.**
6. **Razklopite projekcijsko površino [1].**

MONTAŽA

Pozor! Pri montaži prikazovalnika Head-Up-Display pazite, da ne boste omejili svojega vidnega polja. Priključni kabel vas med vožnjo ne sme ovirati in prikazovalnik Head-up Display mora biti varno pritrjen.

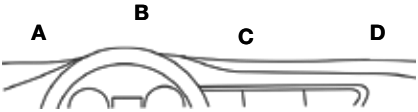

1. **Izberite mesto za pritrditev [A-D] na armaturni plošči.**
2. **Položite podlogo proti drsenju na želeno mesto.**
3. **Položite prikazovalnik Head-Up-Display na podlogo proti drsenju.**

UPORABA

⚠ **Opozorilo!**

Prikazovalnika Head-Up-Display ne uporabljajte med vožnjo, saj to preusmeri vašo pozornost z dogajanja v prometu. Osredotočite se na vožnjo vozila in na prometno situacijo.

Vklop prikazovalnika Head-Up-Display

1. Prikazovalnik Head-Up-Display vklopite s stikalom za vklop/izklop [5]. Stikalo premaknite v položaj ON.
2. Na zaslonu se za pribl. 10 sekund prikaže napetost akumulatorja. Nato pa trenutna hitrost (km/h).

Izklop prikazovalnika Head-Up-Display

1. Prikazovalnik Head-Up-Display izklopite s stikalom za vklop/izklop [5]. Stikalo premaknite v položaj OFF.
2. Prikaz na zaslonu ugasne.

Preklop prikaza

Na kratko pritisnite funkcijsko kolo [4].
Na projekcijski površini [1] se spremeni prikaz.

1. Hitrost + trenutni čas
2. Hitrost + temperatura hladilne vode
3. Hitrost + napetost akumulatorja
4. Hitrost + čas vožnje
5. Hitrost + prevožena pot (TRIP)
6. Hitrost + poraba goriva (AVG)
7. Hitrost + število vrtljajev (v./min)

Napotek:
Hitrosti nad 199 km/h so prikazane na večnamenskem prikazu [8] v modri barvi.

Prikazovalnik Head-Up-Display prikazuje porabo goriva (AVG) za trenutno vožnjo. Vrednost lahko odstopa od prikaza skupnega povprečja vozila. Navedba porabe goriva je odvisna od vozne situacije:

Situacija	Podatek	Enota
Prosti tek	Trenutna poraba	Litri/uro
Vožnja	Trenutna poraba	Litri/100 km
Po izklopu motorja	Povprečna poraba	Litri/100 km

Prikaži/skrij večnamenski prikazovalnik

1. Na kratko potisnite funkcijsko kolo [4] nazaj. Večnamenski prikaz bo skrit.
2. Znova na kratko potisnite funkcijsko kolo [4] nazaj. Večnamenski prikaz bo prikazan.

Nastavitev časa

1. Pojdite na prikaz »trenutni čas«.
2. Za 2 sekundi potisnite funkcijsko kolo [4] nazaj. Prikaz minut utripa.
3. Potisnite funkcijsko kolo [4] naprej ali nazaj, da nastavite minute.
4. Na kratko pritisnite funkcijsko kolo [4]. Prikaz ur utripa.
5. Potisnite funkcijsko kolo [4] naprej ali nazaj, da nastavite ure.
6. Za 2 sekundi znova potisnite funkcijsko kolo [4] na sredino in ga zadržite. Prikaže se večnamenski prikaz.

Vklop/izklop zvoka tipk

1. Za 5 sekund potisnite funkcijsko kolo [4] naprej. Zvok tipk se izklopi.
2. Znova za 5 sekund potisnite funkcijsko kolo [4] naprej. Zvok tipk se vklopi.

Nadzor časa vožnje

Če utripa ta simbol, je aktiven nadzor časa vožnje.
Naredite premor.

1. Izklopite motor.
2. Naredite premor ali zamenjajte voznika.
3. Znova vklopite motor. Simbol zdaj ugasne.

NASTAVITVE

Prikazne vrednosti na prikazovalniku Head-Up-Display se morajo ujemati s prikaznimi vrednostmi na armaturni plošči vašega vozila. Če ni tako, lahko prilagodite nastavitve prikazovalnika Head-Up-Display v meniju z nastavitvami.

1. Pritisnite in za 2 sekundi zadržite funkcijsko kolo [4] naprej. S tem prikličete meni z nastavitvami.
2. Potisnite funkcijsko kolo [4] naprej ali nazaj, da prilagodite vrednost.
3. Na kratko pritisnite funkcijsko kolo [4] na sredino, da odprete naslednjo nastavitev.
4. Znova pritisnite in za 2 sekundi zadržite funkcijsko kolo [4], da zapustite meni z nastavitvami.

Št.	Možnost	Prikaz	Območje nastavitve	Opis
0	Hitrost		50 – 150	Korekcijska vrednost, kadar prikazovalnik Head-Up-Display prikazuje drugačno hitrost kot vozilo.
1	Število vrtljajev		50 – 150	Korekcijska vrednost, če prikazovalnik Head-Up-Display prikazuje drugačno število vrtljajev kot vozilo.
2	Poraba goriva		50 – 150	Korekcijska vrednost, če prikazovalnik Head-Up-Display prikazuje drugačno porabo goriva kot vozilo.
3	Opozorilo glede števila vrtljajev		1000 – 7500	Če pride do prekoračitve nastavljenega števila vrtljajev, se zasliši alarm.
4	Priporočilo za pretikanje		1000 – 7500	Če pride do prekoračitve nastavljenega števila vrtljajev, se zasliši alarm.
5	4-stopenjski alarm za hitrost		-	0 = izklop 1 = vklop (napotek pri 60 km/h, 80 km/h, 100 km/h, 120 km/h)
6	1-stopenjski alarm za hitrost		30 – 267	0 = izklop (tovarniška nastavitev) Možnost nastavitve najvišje hitrosti
7	Prikaz		-	0=samodejno (nad 80 km/h prikazuje prikazovalnik Head-Up-Display le še hitrost) 1=vse informacije 2=samo hitrost
8	Svetlost zaslona		-	0 = samodejna svetlost 1-11 = ročna svetlost
9	Enota hitrosti		-	0 = km/h 1 = MPH
10	Enota temperature		-	0 = °C 1 = °F
11	Enota za pot		-	0 = km 1 = milje
12	Zagonska napetost		0,0 – 15,0	Zagonska napetost za prikazovalnik Head-Up-Display, spodaj se po 3 minutah samodejno izklopi.
13	Tovarniške nastavitve		–	Nastavite na 1 in funkcijsko kolo [4] držite pritisnjeno za 5 sekund.

Predpogoj: Prikazovalnik Head-Up-Display je izklopljen.

1. Pritisnite in zadržite funkcijsko kolo [4] do 3 koraka.
2. Sočasno povežite priključni kabel OBD s priključkom USB [6] prikazovalnika Head-Up-Display.
3. Prikazovalnik Head-Up-Display vklopite s stikalom za vklop/izklop [5]. Stikalo premaknite v položaj ON. Vsi simboli se pojavijo in zasliši se signalni zvok.
4. Izpustite funkcijsko kolo [4]. Nastavitve so bile ponastavljene.
5. Na zaslonu se za pribl. 10 sekund prikaže napetost akumulatorja. Nato pa trenutna hitrost (km/h).

ISKANJE NAPAK

Ta razdelek opisuje težave, do katerih lahko pride med uporabo prikazovalnika Head-Up-Display.

Napaka/težava	Ukrep
Ni prikaza	Vklopite motor. Preverite, ali je prikazovalnik Head-Up-Display vklopljen. Preverite, ali je priključni kabel OBD pravilno in trdno pritrjen. Če težava ostaja, preizkusite prikazovalnik Head-Up-Display z drugim vozilom. Diagnostični priključek (DLC) vašega vozila je treba preveriti.
Prikaz ni pravilen	Prilagodite korekcijske vrednosti. Ponastavite prikazovalnik Head-Up-Display v meniju z nastavitvami na tovarniške nastavitve. Pri starejših vozilih morebiti ne bodo prikazane vse vrednosti.
Prikaza ni mogoče prebrati	V meniju z nastavitvami povečajte svetlost zaslona ali nastavite svetlost zaslona na samodejno.
Prikazovalnik Head-Up--Display se po 60 sekundah znova izklopi	Prikazovalnik Head-Up-Display deluje le pri vozilih z vmesnikom OBD-II.
Prikazovalnik Head-Up-Display se ne izklopi samodejno	Vozila s funkcijo Start/Stop: V meniju z nastavitvami prilagodite zagonsko napetost na 13,2 V. Pri nižji napetosti se prikazovalnik Head-Up-Display samodejno izklopi po 3 minutah.
Prikazovalnik Head-Up-Display se med vožnjo izklopi	V meniju z nastavitvami prilagodite zagonsko napetost na 12,6 do 12,8 V.
Po izklopu motorja se prikazovalnik Head-Up-Display znova vklopi	V meniju z nastavitvami prilagodite zagonsko napetost na 13,6 V.
Nenatančen podatek o številu vrtljajev	V meniju z nastavitvami preverite, ali je nastavljena pravilna enota za hitrost (km/h ali MPH). Prilagodite korekcijsko vrednost za hitrost.
Nenatančna poraba goriva	Prilagodite korekcijsko vrednost za porabo goriva.

ČIŠČENJE, NEGA IN VZDRŽEVANJE

Naprave ni treba vzdrževati.

- **Napravo čistite z mehko krpo.**
- **Napravo hranite na čistem in suhem mestu.**
- **Ne uporabljajte tekočin ali ostrih čistil, saj lahko povzročijo razbarvanje in poškodbe površine naprave, lahko pa se poškoduje naprava sama! Vdor tekočine v notranjost naprave je treba preprečiti! Naprave nikoli ne potapljajte v tekočine! Napravo uporabljajte izključno v suhem stanju.**

Servis

Če ste prebrali ta navodila za uporabo, vendar imate še vedno vprašanja o začetku uporabe ali upravljanju naprave ali če se je pojavila težava, stopite v stik s svojim specializiranim trgovcem.

Odlaganje med odpadke

Embalaža je izdelana iz okolju prijaznih materialov, ki jih je mogoče odložiti na lokalnih zbirališčih za recikliranje.

Električne naprave ne sodijo med gospodinjske odpadke!
Skladno z evropsko Direktivo 2012/19/EU o električnih in elektronskih odpadnih napravah in njenim prenosom v nacionalno zakonodajo je treba odpadne električne in elektronske naprave zbirati ločeno in jih oddati v okolju prijazno predelavo odpadkov. O možnostih odlaganja odpadne električne in elektronske naprave se pozanimajte pri svoji občinski ali mestni upravi.

Slike lahko rahlo odstopajo od izdelka. Pridržujemo si pravico do sprememb, ki so namenjene tehničnemu napredku. Dekoracija ni priložena.

MTS MarkenTechnikService GmbH & Co. KG
Carl-Benz-Straße 2
76761 Rülzheim - Germany
www.mts-gruppe.com

Intertec Polska Sp. z o.o.
Stara Wies, ul. Grodziska 22
05-830 Nadarzyn - Poland
www.intertec-polska.pl

Tegro AG
Ringstr. 3
8603 Schwerzenbach - Switzerland
www.tegro.ch

EAN: 4038373063847

22
PAP

Stand: 05/2019

10632