MEDION®

Bedienungsanleitung

Mikrowelle 3 in 1

MEDION® MD 10810

Inhaltsverzeichnis

1. Zu dieser Bedienungsanleitung 5
1.1. Zeichenerklärung 5
2. Sicherheitshinweise 7
2.1. Bestimmungsgemäßer Gebrauch 7
2.2. Sicherheit von Kindern und Personen 8
2.3. Allgemeine Sicherheit 9
2.4. Heiße Oberflächen 12
2.5. Besondere Sicherheitshinweise im Umgang mit Mikrowellen 14
2.6. Sicherheitshinweise zum Erhitzen von Flüssigkeiten 16
2.7. Gerät reinigen und pflegen 17
3. Lieferumfang 18
4. Geräteübersicht 19
4.1. Zubehör 19
4.2. Bedienelemente 20
4.3. Displayanzeigen 21
5. Über Mikrowellen 22
5.1. Die Wirkung von Mikrowellen auf Lebensmittel 22
5.2. Das Mikrowellengerät 22
6. Kochen und Garen mit der Mikrowelle 23
6.1. Mikrowellentaugliche Materialien 23
6.2. Bedingt geeignete Materialien 24
6.3. Nicht geeignete Materialien 25
7. Vor dem ersten Gebrauch 26
7.1. Gerät aufstellen 26
7.2. Tür öffnen/schließen 27
7.3. Erstreinigung des Gerätes 27
7.4. Gerät leer aufheizen 27
7.5. Zubehör einsetzen 28
8. Bedienung 29
8.1. Uhrzeit einstellen 30
8.2. Kindersicherung 31
8.3. Kochen und Garen mit Mikrowellenenergie 31
8.4. Schnellstart 32
8.5. Auftauen 33
8.6. Heißluft-/Grillbetrieb 34
8.7. Automatisches Kochen und Garen 37
9. Reinigen und Pflegen 39
10. Außerbetriebnahme 40
11. Abhilfe bei Störungen 40
12. Entsorgung 41

13. Technische Daten 41
14. Konformitätsinformation 42
15. Serviceinformationen 42
16. Impressum 43
17. Datenschutzerklärung 44

1. Zu dieser Bedienungsanleitung

Vielen Dank, dass Sie sich für unser Produkt entschieden haben. Wir wünschen Ihnen viel Freude mit dem Gerät.

Lesen Sie vor Inbetriebnahme die Sicherheitshinweise aufmerksam durch. Beachten Sie die Warnungen auf dem Gerät und in der Bedienungsanleitung.

Bewahren Sie die Bedienungsanleitung immer in Reichweite auf. Wenn Sie das Gerät verkaufen oder weitergeben, händigen Sie unbedingt auch diese Bedienungsanleitung aus, da sie ein wesentlicher Bestandteil des Produktes ist.

1.1. Zeichenerklärung

Ist ein Textabschnitt mit einem der nachfolgenden Warnsymbole gekennzeichnet, muss die im Text beschriebene Gefahr vermieden werden, um den dort beschriebenen, möglichen Konsequenzen vorzubeugen.

GEFAHR!

Dieses Signalwort bezeichnet eine Gefährdung mit einem hohen Risikograd, die, wenn sie nicht vermieden wird, den Tod oder eine schwere Verletzung zur Folge hat.

WARNUNG!

Dieses Signalwort bezeichnet eine Gefährdung mit einem mittleren Risikograd, die, wenn sie nicht vermieden wird, den Tod oder eine schwere Verletzung zur Folge haben kann.

VORSICHT!

Dieses Signalwort bezeichnet eine Gefährdung mit einem niedrigen Risikograd, die, wenn sie nicht vermieden wird, eine geringfügige oder mäßige Verletzung zur Folge haben kann.

HINWEIS!

Dieses Signalwort warnt vor möglichen Sachschäden.

Warnung vor Gefahr durch elektrischen Schlag!

VORSICHT: Heiße Oberflächen!

Dieses Symbol gibt Ihnen nützliche Zusatzinformationen zum Zusammenbau oder zum Betrieb.

Hinweise in der Bedienungsanleitung beachten!

Wechselstrom

Mit diesem Symbol markierte Produkte erfüllen die Anforderungen der EU-Richtlinien (siehe Kapitel „Konformitätsinformation“).

Gerät /Verpackung umweltgerecht entsorgen (siehe „12. Entsorgung“ auf Seite 42)

2. Sicherheitshinweise

WICHTIGE SICHERHEITSANWEISUNGEN – SORGFÄLTIG LESEN UND FÜR DEN WEITEREN GEBRAUCH AUFBEWAHREN!

2.1. Bestimmungsgemäßer Gebrauch

Das Mikrowellengerät darf nur zum Erwärmen von dafür geeigneten Lebensmitteln in geeigneten Garbehältern und Geschirr verwendet werden. Sie darf nicht im Freien verwendet werden.

Dieses Gerät ist dazu bestimmt, im Privathaushalt und ähnlichen Haushaltsanwendungen verwendet zu werden, wie beispielsweise

- in Küchen für Mitarbeiter in Läden, Büros und anderen gewerblichen Bereichen;
- in landwirtschaftlichen Anwesen;
- von Kunden in Hotels, Motels und anderen Wohneinrichtungen;
- in Frühstückspensionen.

Das Gerät ist nicht für den Gebrauch im gewerblichen, industriellen Bereich oder im Laborbereich bestimmt.

- Bitte beachten Sie, dass im Falle des nicht bestimmungsgemäßen Gebrauchs die Haftung erlischt.
- Beachten Sie alle Informationen in dieser Bedienungsanleitung, insbesondere die Sicherheitshinweise. Jede andere Bedienung gilt als nicht bestimmungsgemäß und kann zu Personen- oder Sachschäden führen.

2.2. Sicherheit von Kindern und Personen

WARNUNG!

Verletzungsgefahr!

Verletzungsgefahr für Kinder und Personen mit verringerten physischen, sensorischen oder mentalen Fähigkeiten (beispielsweise teilweise Behinderte, ältere Personen mit Einschränkung ihrer physischen und mentalen Fähigkeiten) oder Mangel an Erfahrung und Wissen (beispielsweise ältere Kinder).

- Gerät und Zubehör an einem für Kinder unerreichbaren Platz aufbewahren.
- Dieses Gerät kann von Kindern ab 8 Jahren und darüber und von Personen mit reduzierten physischen, sensorischen oder mentalen Fähigkeiten oder Mangel an Erfahrung und/oder Wissen benutzt werden, wenn sie beaufsichtigt werden oder bezüglich des sicheren Gebrauchs des Gerätes unterwiesen wurden und die daraus resultierenden Gefahren verstanden haben.
- Kinder dürfen nicht mit dem Gerät spielen.
- Reinigung und Benutzer-Wartung dürfen nicht durch Kinder durchgeführt werden, es sei, denn sie sind älter als 8 Jahre und beaufsichtigt.
- Kinder jünger als 8 Jahre sind vom Gerät und der Anschlussleitung fernzuhalten.

GEFAHR!

Verletzungsgefahr!

Es besteht Erstickungsgefahr durch Verschlucken oder Einatmen von Kleinteilen oder Folien.

- Alle verwendeten Verpackungsmaterialien (Säcke, Polystyrolstücke usw.) nicht in der Reichweite von Kindern lagern.
- Kinder nicht mit dem Verpackungsmaterial spielen lassen.

2.3. Allgemeine Sicherheit

WARNUNG!

Warnung vor Gefahr durch elektrischen Schlag!

Es besteht die Gefahr eines elektrischen Schlags durch stromführende Teile.

- Vor dem ersten Gebrauch und nach jeder Benutzung das Mikrowellengerät sowie das Netzkabel auf Beschädigungen überprüfen.
- Mikrowelle nicht in Betrieb nehmen, wenn das Mikrowellengerät oder das Netzkabel sichtbare Schäden aufweist.
- Sicher stellen, dass das Netzkabel unbeschädigt ist und nicht unter der Mikrowelle oder über heiße Flächen oder scharfe Kanten verläuft.
- Wickeln Sie das Netzkabel vollständig ab.
- Knicken oder quetschen Sie das Netzkabel nicht.
- Wenn Sie einen Transportschaden feststellen, wenden Sie sich umgehend an den Service.
- Schließen Sie das Mikrowellengerät nur an eine ordnungsgemäß installierte, geerdete und elektrisch abgesicherte Steckdose an. Die Netzspannung muss den technischen Daten des Gerätes entsprechen.
- Für den Fall, dass Sie das Mikrowellengerät schnell vom Netz nehmen müssen, muss die Steckdose frei zugänglich sein.

WARNUNG!

Verletzungsgefahr!

Es besteht Verletzungsgefahr durch Mikrowellenstrahlung.

- Mikrowellenstrahlung kann bei Beschädigungen des Geräts durch eine Leckage nach außen dringen. Beschädigungen am Netzkabel können einen elektrischen Schlag verursachen.
- Bei Beschädigungen am Gehäuse, an Abdeckungen, an der

Garraumtür, Türdichtungen oder am Türverschluss das Mikrowellengerät auf keinen Fall in Betrieb nehmen. In diesem Fall sofort das Netzkabel am Stecker aus der Schutzkontaktsteckdose ziehen. Nehmen Sie das Mikrowellengerät nicht mehr in Betrieb, bevor es von einer dafür ausgebildeten Person repariert wurde.

- WARNUNG! Es ist gefährlich für alle anderen, außer für eine dafür ausgebildete Person, irgendwelche Wartungs- oder Reparaturarbeit auszuführen, die die Entfernung einer Abdeckung erfordert, die den Schutz gegen Strahlenbelastung durch Mikrowellenenergie sicherstellt.
- Auf keinen Fall selbstständig Veränderungen am Gerät vornehmen oder versuchen, ein Geräteteil selbst zu öffnen und/oder zu reparieren. Mikrowellengerät und Netzkabel ausschließlich durch eine dafür qualifizierte Fachwerkstatt instand setzen lassen oder an den Service wenden, um Gefährdungen zu vermeiden.
- Keine Abdeckungen im Innenraum der Mikrowelle oder die Innenfolie des Sichtfensters entfernen, da sonst Mikrowellenstrahlung austreten kann.
- Verwenden Sie nur von uns gelieferte oder genehmigte Ersatz- und Zubehörteile.

Das Mikrowellengerät darf nicht in Wasser oder andere Flüssigkeiten getaucht oder unter fließendes Wasser gehalten werden oder in feuchten Räumen verwendet werden, da dies zu einem Stromschlag führen kann.

- Ziehen Sie den Netzstecker der Mikrowelle aus der Steckdose,
  - wenn Sie das Gerät reinigen,
  - wenn in das Gerät Flüssigkeit eingedrungen ist,
  - bei fehlender Aufsicht,
  - wenn Sie das Gerät nicht mehr gebrauchen.
- Das Mikrowellengerät gegen Tropf- und Spritzwasser schützen. Vermeiden Sie Berührungen mit Wasser oder anderen Flüssigkeiten. Halten Sie das Gerät, das Netzkabel und den

Netzstecker fern von Waschbecken, Spülen oder Ähnlichem. Sollte einmal Flüssigkeit ins Gerät eingedrungen sein, sofort den Netzstecker aus der Schutzkontaktsteckdose ziehen. Lassen Sie das Gerät durch eine dafür qualifizierte Fachwerkstatt überprüfen.

- Das Gerät oder das Netzkabel niemals mit nassen Händen berühren.

GEFAHR!

Explosionsgefahr!

Bei Betrieb in explosionsgefährdeter Umgebung besteht Explosionsgefahr!

- Benutzen Sie das Gerät nicht in explosionsgefährdeten Bereichen. Hierzu zählen z. B. Tankanlagen, Kraftstofflagerbereiche oder Bereiche, in denen Lösungsmittel verarbeitet werden. Auch in Bereichen mit teilchenbelasteter Luft (z. B. Mehl- oder Holzstaub) darf dieses Gerät nicht verwendet werden.

HINWEIS!

Beschädigungsgefahr!

Gefahr von Geräteschaden durch unsachgemäße Aufstellung.

- Das Mikrowellengerät auf eine ebene, stabile Fläche stellen, die das Eigengewicht des Geräts samt dem Höchstgewicht der darin zubereiteten Nahrungsmittelmenge tragen kann.
- Betreiben Sie das Gerät ausschließlich in Innenräumen.
- Setzen Sie das Gerät keinen extremen Bedingungen aus. Zu vermeiden sind:
  - Hohe Luftfeuchtigkeit oder Nässe,
  - extrem hohe oder tiefe Temperaturen,
  - direkte Sonneneinstrahlung,
  - offenes Feuer.
- Das Mikrowellengerät nicht in der Nähe von Wärmequellen aufstellen.

Chemische Zusätze in Möbelbeschichtungen können das Material der Gerätefüße angreifen und Rückstände auf der Möbeloberfläche verursachen.

- Stellen Sie das Gerät ggf. auf eine hitzeunempfindliche Unterlage.

2.4. Heiße Oberflächen

GEFAHR!

Explosionsgefahr!

Wasser-/Öl-Mischungen können sich entzünden oder gar explodieren.

- Keine Mischung aus Wasser mit Öl oder Fett in der Mikrowelle erhitzen.
- Kein gefrorenes Fett oder Öl in der Mikrowelle auftauen.

WARNUNG!

Verletzungsgefahr!

Während des Gebrauchs werden das Gerät und seine berührbaren Teile heiß. Es besteht Verletzungsgefahr durch Verbrennung durch heiße Oberflächen.

- Nicht das Gehäuse berühren.
- Berühren von Heizelementen im Inneren des Backofens vermeiden.
- Kinder jünger als 8 Jahre vom Gerät fernhalten, es sei denn, sie werden ständig beaufsichtigt.
- Im Kombibetrieb oder im Grillbetrieb, dürfen Kinder wegen der vorkommenden Temperaturen das Gerät nur unter Aufsicht von Erwachsenen benutzen.
- Der Drehteller wird nach einem Garvorgang mit Grill sehr heiß! Unbedingt Topflappen oder hitzebeständige Handschuhe beim Entnehmen des Drehtellers aus dem Garraum verwenden.

WARNUNG!

Brandgefahr!

Es besteht Brandgefahr durch unsachgemäßen Umgang mit sehr hohen Temperaturen/heißen Geräteoberflächen.

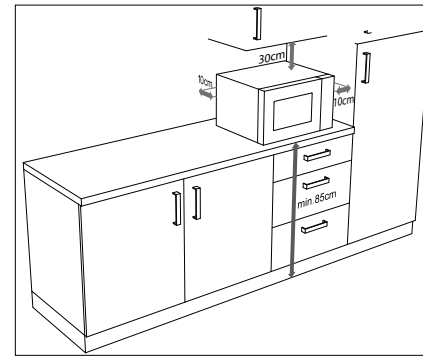

- Keine Gegenstände auf das Mikrowellengerät stellen. Für eine ausreichende Belüftung muss nach oben ein Abstand von 30 cm und an beiden Seiten sowie zur Rückwand 10 cm eingehalten werden (siehe **Abb.**). Die Standfläche des Geräts sollte sich mindestens auf einer Höhe von 85 cm befinden.
- Die Öffnungen an dem Gerät nicht abdecken oder verstopfen.
- Das Mikrowellengerät ist als freistehendes Gerät vorgesehen. Nicht in einem Einbaumöbel oder in einem Schrank betreiben.
- Das Gerät während des Betriebs niemals unbeaufsichtigt lassen.
- Das Mikrowellengerät ist nicht dazu bestimmt, mit einer externen Zeitschaltuhr oder einem separaten Fernwirksystem betrieben zu werden.
- Beim Erwärmen oder Kochen von Speisen in brennbaren Materialien wie Kunststoff- oder Papierbehältern, Mikrowelle häufig wegen der Möglichkeit einer Entzündung beaufsichtigen.
- Das Gerät ausschließlich zum Erwärmen von dafür geeigneten Lebensmitteln in geeigneten Behältnissen und Geschirr verwenden.
- Das Mikrowellengerät ist für die Erwärmung von Speisen und Getränken bestimmt. Trocknen von Speisen oder Kleidung

und Erwärmung von Heizkissen, Hausschuhen, Schwämmen, feuchten Putzlappen und Ähnlichem kann zu Verletzungen, Entzündungen oder Feuer führen.

- Keine alkoholhaltigen Speisen zubereiten. Mit dem Gerät nicht frittieren oder Öl erhitzen!
- Garraum gleichmäßig beladen, damit er während des Betriebes nicht die metallene Innenwand des Gerätes berührt, um Funkenschlag zu vermeiden.
- Bei Rauchentwicklung unbedingt die Garraumtür geschlossen halten, um Flammenbildung zu vermeiden bzw. bereits bestehende Flammen zu ersticken. Gerät sofort ausschalten, indem Sie den Netzstecker ziehen.
- Überschreiten Sie nie die vom Hersteller angegebenen Garzeiten.
- Lagern Sie keine Lebensmittel oder andere Gegenstände im Garraum.

2.5. Besondere Sicherheitshinweise im Umgang mit Mikrowellen

WARNUNG!

Verletzungsgefahr!

Es besteht Verletzungsgefahr durch berstende Behälter.

- Keine Speisen oder Flüssigkeiten in fest verschlossenen Behältern erhitzen! Diese können im Gerät explodieren oder beim Öffnen zu Verletzungen führen. Bei verschließbaren Behältern, wie z. B. Babyflaschen, grundsätzlich den Deckel entfernen.

VORSICHT!

Verletzungsgefahr!

Es besteht Verletzungsgefahr durch Verbrennung durch heiße Oberflächen.

- In der Mikrowelle zubereitete Speisen werden ggf. ungleichmäßig heiß. Vor dem Verzehr die Temperatur der erhitzten Speisen prüfen. Bei Babynahrung und Babyflaschen vor der Prüfung der Temperatur die Kindernahrung immer umrühren oder schütteln, um Verbrennungen zu vermeiden.
- Eier mit Schale oder ganze, hartgekochte Eier nicht in der Mikrowelle erhitzen, da sie beim Garen und auch nach der Entnahme explodieren können. Eier nur in speziell dafür vorgesehenem Mikrowellengeschirr erhitzen.
- Lebensmittel mit geschlossener Haut wie z. B. Tomaten, Würstchen, Aubergine oder ähnliche vor dem Garen anritzen, um ein Platzen zu vermeiden.
- Beim Öffnen von Garbehältern tritt heißer Dampf aus. Halten Sie beim Öffnen die Öffnung immer vom Körper weg.
- Beim Öffnen der Garraumtür tritt heißer Dampf aus. Halten Sie Abstand.
- Während des Garvorgangs werden die Oberflächen der Mikrowelle sowie des Garbehälters sehr heiß. Verwenden Sie Topfhandschuhe. Lassen Sie die Teile vor dem Reinigen abkühlen.

HINWEIS!

Möglicher Sachschaden!

Gefahr von Geräteschaden durch unsachgemäßen Umgang mit dem Gerät.

- Gerät niemals ohne Lebensmittel im Garraum betreiben.
- Nur das beiliegende oder in dieser Bedienungsanleitung als geeignet beschriebene Zubehör verwenden.
- Im Mikrowellenbetrieb niemals Geschirr mit Metallverzierungen oder metallisches Geschirr verwenden, da es durch Funkenschlag zu Beschädigungen am Gerät und/oder am Geschirr kommen kann.
- Mikrowellengeeignetes Geschirr verwenden. Achten Sie beim

Geschirrkauf auf Kennzeichnungen wie „mikrowellengeeignet“ oder „für die Mikrowelle“.

- Gerät während des Betriebs nicht bewegen.

2.6. Sicherheitshinweise zum Erhitzen von Flüssigkeiten

VORSICHT!

Verletzungsgefahr!

Es besteht Verletzungsgefahr durch Verbrennung.

- Beim Erhitzen von Flüssigkeiten in der Mikrowelle kann es zu sogenanntem Siedeverzug kommen, d. h., dass die Flüssigkeit bereits Siedetemperatur hat, ohne dass die beim Kochen typischen Dampfblasen auftreten. Bei Erschütterungen, wie sie z. B. bei dem Herausnehmen entstehen, kommt es dann zu einem plötzlichen Aufkochen der Flüssigkeit. Flüssigkeit kann schlagartig herausspritzen.
- Keine hohen, schmalen Gefäße verwenden.
- Beim Erhitzen einen Stab aus Glas oder Keramik in das Gefäß stellen, um ein verspätetes Aufkochen der Flüssigkeit zu verhindern. Nach dem Erhitzen kurz warten, das Gefäß vorsichtig antippen und Flüssigkeit umrühren, bevor Sie es aus dem Garraum nehmen.

2.7. Gerät reinigen und pflegen

HINWEIS!

Möglicher Sachschaden!

Gefahr von Geräteschaden durch unsachgemäßen Umgang mit dem Gerät.

- Unsachgemäße Verwendung von Reinigungsmitteln am Gerät kann zur Beschädigung der Oberflächen führen. Verwenden Sie zur Reinigung keine aggressiven chemischen Reinigungsmittel, Scheuermittel oder harte Schwämme.
- Das Gerät darf nicht mit einem Dampfreiniger gereinigt werden. Dampf kann in das Gerät eindringen und die Elektronik sowie Oberflächen beschädigen.
- Mangelhafte Sauberkeit der Mikrowelle kann zu einer Zerstörung der Oberfläche führen, die ihrerseits die Gebrauchsdauer beeinflusst und möglicherweise zu gefährlichen Situationen führt.
- Gerät regelmäßig reinigen und Nahrungsmittelreste entfernen.
- Bei der Reinigung des Garraums sowie angrenzender Teile die Hinweise zur Reinigung beachten siehe „9. Reinigen und Pflegen“ auf Seite 39.

3. Lieferumfang

GEFAHR!

Erstickungsgefahr!

Es besteht Erstickungsgefahr durch Verschlucken oder Einatmen von Kleinteilen oder Folien.

- Halten Sie die Verpackungsfolie von Kindern fern.
- Kinder nicht mit dem Verpackungsmaterial spielen lassen.

- Entnehmen Sie das Produkt aus der Verpackung und entfernen Sie sämtliches Verpackungsmaterial.
- Bitte überprüfen Sie die Vollständigkeit und Unversehrtheit der Lieferung und benachrichtigen Sie uns bitte innerhalb von 14 Tagen nach dem Kauf, falls die Lieferung nicht komplett oder beschädigt ist.

Mit dem von Ihnen erworbenen Paket haben Sie erhalten:

- 3 in 1 Kombinationsmikrowellenherd MD 10810
- Drehteller
- Edelstahl-Grillrost
- Bedienungsanleitung, Garantiekarte

4. Geräteübersicht

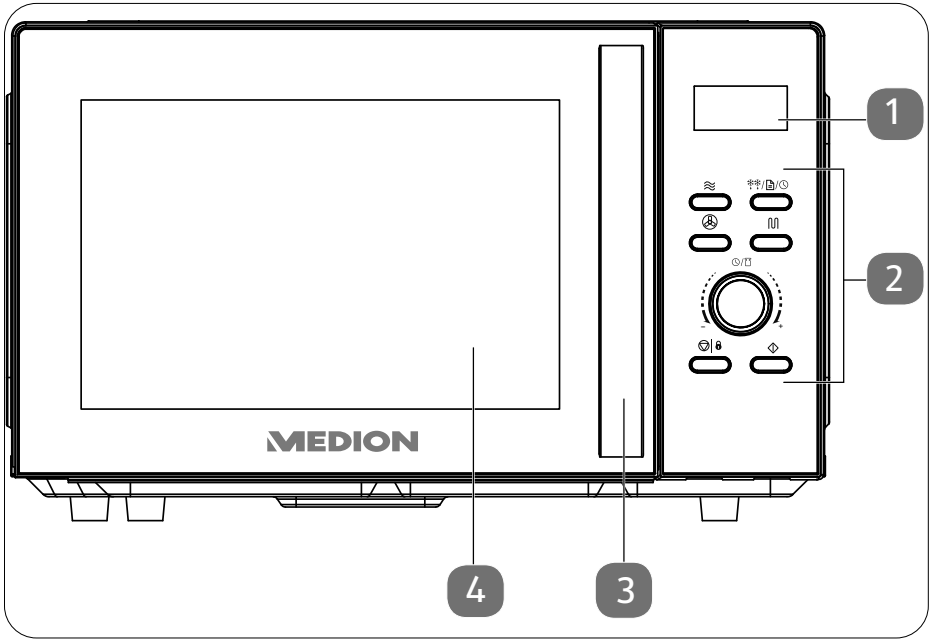

1) Display: Anzeige von Garzeit, Leistung, Betriebszustand und Uhrzeit
2) Bedienelemente
3) Türgriff
4) Sichtfenster

4.1. Zubehör

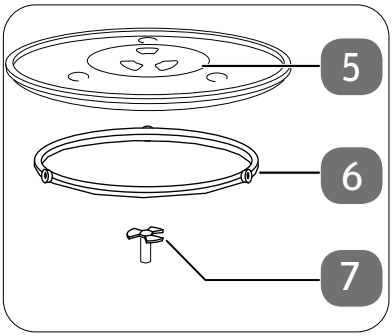

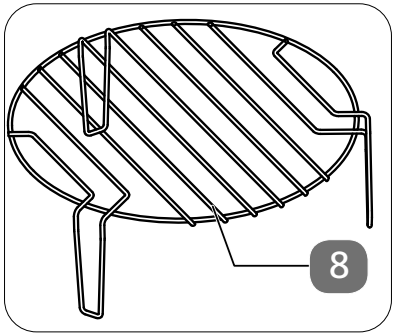

5) Drehteller
6) Rollenring
7) Antriebswelle
8) Grillrost

4.2. Bedienelemente

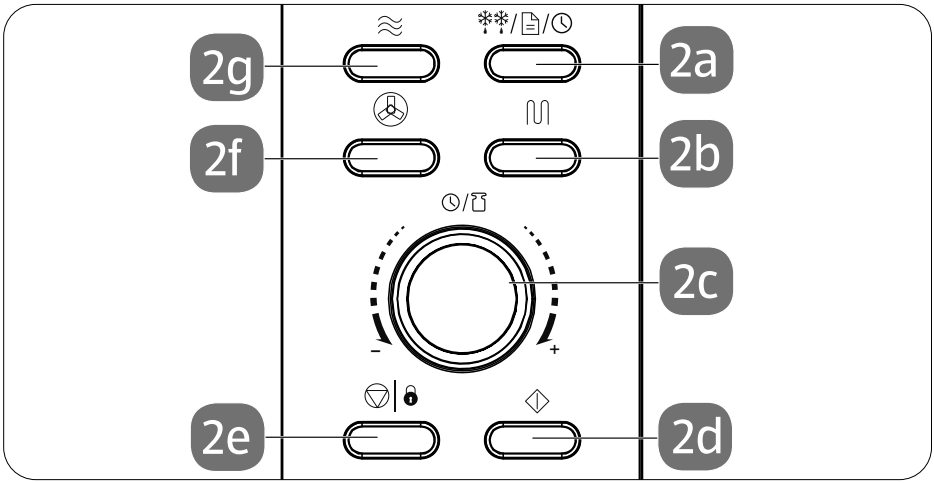

2) Bedienelemente:
   a) Auftaubetrieb/Autoprogramme/Uhrzeit einstellen
   b) Grillfunktion einstellen
   c) Garzeit/Gewicht eingeben: Eingabewert erhöhen, Eingabewert verringern
   d) Gerät starten, Eingabe bestätigen, Schnellstart
   e) Betrieb unterbrechen/Eingabe löschen/Tastensperre aktivieren
   f) Heißluftbetrieb einstellen
   g) Mikrowellenbetrieb einstellen

4.3. Displayanzeigen

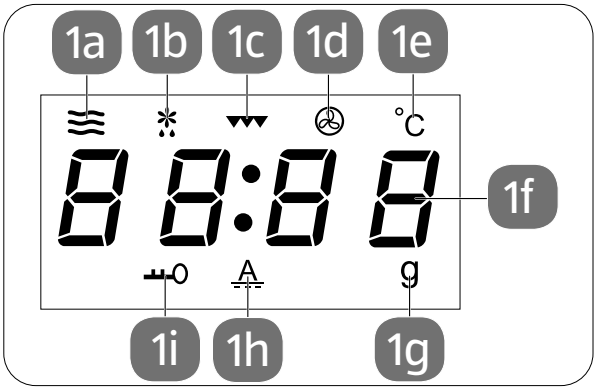

1) Displayanzeigen:
   a) Mikrowellenbetrieb (**P100**, **P80**, **P50**, **P30**, **P10**)
   b) Auftaubetrieb
   c) Grillbetrieb
   d) Heißluftbetrieb
   e) Anzeige der Gartemperatur
   f) Uhrzeit/Garzeit/Gewichtsanzeige
   g) Anzeige des Gewichts
   h) Automatikbetrieb
   i) Kindersicherung in Betrieb

5. Über Mikrowellen

Mikrowellen sind hochfrequente elektromagnetische Wellen, die eine Erwärmung Ihrer Speisen in dem Garinnenraum bewirken. Mikrowellen erhitzen alle nicht metallischen Gegenstände. Benutzen Sie deshalb keine metallischen Gegenstände im Mikrowellenbetrieb. Diese Erwärmung geschieht umso besser, je mehr Wasser sich in den Lebensmitteln befindet.

Um eine optimale Verteilung der Wärme zu erlangen, lassen Sie fertig erhitzte Gerichte ein bis zwei Minuten in der Mikrowelle zum Nachgaren stehen.

5.1. Die Wirkung von Mikrowellen auf Lebensmittel

- Mikrowellen dringen bis zu einer Tiefe von etwa 3 cm in Lebensmittel ein.
- Sie erhitzen die Wasser-, Fett- und Zuckermoleküle (Speisen mit hohem Wasseranteil werden am intensivsten erwärmt).
- Diese Wärme durchdringt dann – langsam – die gesamte Speise und führt zum Auftauen, Erhitzen und Garen der Speise.
- Der Garraum und die Luft im Garraum werden nicht erwärmt (das Speisebehältnis erwärmt sich hauptsächlich durch die heiße Speise).
- Jede Speise benötigt zum Garen bzw. Auftauen eine bestimmte Menge Energie – nach der Faustformel: Hohe Leistung – kurze Zeit bzw. geringe Leistung – lange Zeit.

5.2. Das Mikrowellengerät

- Ein Mikrowellengenerator, das so genannte Magnetron, erzeugt die Mikrowellen und leitet sie in den Garraum.
- Garraumwände und Sichtfenstergitter reflektieren die Mikrowellen, so dass sie nicht aus dem Garraum austreten können.
- Die Mikrowellenleistung und die Garzeit lassen sich in mehreren Stufen einstellen.
- Nach Ablauf der Zeit oder beim Öffnen der Garraumtür schaltet sich das Magnetron automatisch aus.

6. Kochen und Garen mit der Mikrowelle

- Um die Nahrungsmittel zum Garen richtig einzufüllen und anzuordnen, bringen Sie die dicksten Stücke am äußeren Rand unter.
- Beachten Sie die genaue Koch- oder Garzeit.
- Wählen Sie die kürzeste angegebene Koch- oder Garzeit und verlängern Sie sie bei Bedarf.

WARNUNG!

Brandgefahr durch sehr hohe Temperaturen!

Stark überkochte Speisen können Qualm entwickeln oder sich entzünden.

■ Garvorgang stets überwachen.

- Decken Sie die Speisen während des Koch- oder Garvorgangs mit einer mikrowellengeeigneten Abdeckung ab. Durch Abdecken werden Spritzer vermieden; außerdem wird das Essen gleichmäßiger gegart.
- Speisen wie Hähnchenteile und Hamburger sollten während der Zubereitung in der Mikrowelle einmal umgedreht werden, um das Garen zu beschleunigen. Größere Teile wie Braten oder Brathähnchen müssen mindestens einmal umgedreht werden.
- Wichtig ist auch ein Umschichten, z. B. bei Fleischbällchen: Nach der Hälfte der Zubereitungszeit sollten die Speisen von oben nach unten und innen nach außen umgeschichtet werden.
- Nach dem Erhitzen durchmischen Sie wenn möglich das Gargut, um eine gleichmäßige Temperaturverteilung zu erreichen, oder lassen es für eine kurze Zeit nachgaren.

6.1. Mikrowellentaugliche Materialien

Für Ihre Mikrowelle können Sie sich spezielles Geschirr und Zubehör kaufen. Achten Sie auf die Kennzeichnung „mikrowellengeeignet“ oder „für die Mikrowelle“. Sie können aber auch Ihr vorhandenes Geschirr nutzen – wenn das Material dafür geeignet ist.

6.1.1. Geeignete Materialien

- Porzellan, Glaskeramik und hitzebeständiges Glas
- Kunststoff, der hitzebeständig und mikrowellengeeignet ist (Hinweis: Kunststoff kann sich trotzdem durch Speisen verfärben oder durch die Hitze verformen)
- Backpapier.

6.1.2. Übersicht der geeigneten Materialien

Die nachstehende Liste ist eine allgemeine Orientierungshilfe, die Ihnen bei der Wahl des richtigen Kochgeschirrs helfen soll:

Kochgeschirr	Mikro-welle	Grill	Heißluft	Kombi-betrieb
Hitzebeständiges Glas	Ja	Ja	Ja	Ja
Nicht-hitzebeständi-ges Glas	Nein	Nein	Nein	Nein
Hitzebeständige Kera-mik	Ja	Ja	Ja	Ja
Mikrowellentaugliches Kunststoffgeschirr	Ja	Nein	Nein	Nein
Backpapier	Ja	Nein	Nein	Nein
Metalleinsatz	Nein	Ja	Ja	Nein
Grillrost, mitgeliefert	Nein	Ja	Ja	Nein
Alufolie, Aluschalen	bedingt geeignet	Ja	Ja	bedingt geeignet

*Kombibetrieb: Mikrowelle + Grill bzw. Mikrowelle+Heißluft

6.2. Bedingt geeignete Materialien

- Steingut und Keramik. Verwenden Sie Tongefäße nur zum Auftauen und bei kurzen Garzeiten, da es sonst aufgrund des Luft- und Wassergehaltes zu Rissen im Ton kommen kann.
- Geschirr mit Gold- oder Silberdekor nur dann, wenn es laut Hersteller „mikrowellengeeignet“ ist.
- Verwenden Sie Aluminiumfolie nicht in großen Mengen. Sie kann jedoch z. B. in kleinen Stücken zum Abdecken empfindlicher Teile verwendet werden. Decken Sie auch Ecken von Gefäßen ab, um ein Überkochen zu verhindern, da sich die Mikrowellenenergie vorrangig auf die Ecken konzentriert. Halten Sie einen Abstand von 2,5 cm zwischen Folie und Innenwand ein.
- Aluminiumschalen (z. B. bei Fertiggerichten) sind bedingt geeignet, müssen jedoch mindestens 3 cm hoch sein, damit sie in der Mikrowelle benutzt werden können.

6.3. Nicht geeignete Materialien

- Metalle, alle Metalltöpfe, -pfannen und -deckel.

HINWEIS!

Möglicher Sachschaden!

Gefahr von Geräteschaden durch unsachgemäßen Umgang mit dem Gerät.

- Im Mikrowellenbetrieb niemals Geschirr mit Metallverzierungen, metallisches Geschirr oder Grillrost verwenden, da es durch Funkenschlag zu Beschädigungen am Gerät und/oder am Geschirr kommen kann.
- Kein Kristall- oder Bleikristallglas im Mikrowellenbetrieb verwenden. Es kann zerspringen, farbiges Glas kann sich verfärben.
- Keine hitzeunbeständigen Materialien verwenden. Sie können sich verformen oder sogar brennen.

Um zu prüfen, ob ein Geschirr für den Gebrauch in der Mikrowelle geeignet ist, geben Sie etwas Wasser in das Behältnis und stellen es dann in das Mikrowellengerät .
Drücken Sie die Taste 2d. Das Gerät läuft nun im Mikrowellenbetrieb bei Maximalleistung für 1 Minute. Wenn Sie feststellen, dass das Gefäß heißer ist als die Speise, ist es für die Mikrowelle nicht geeignet. Mikrowellengeeignetes Geschirr erwärmt sich nur durch die Hitze der Speise.

WARNUNG!

Brandgefahr!

Es besteht Brandgefahr durch unsachgemäßen Umgang mit dem Gerät.

- Sobald Sie Funken, Blitze oder gar Feuer bemerken, drücken Sie sofort die Taste 2e und ziehen Sie den Netzstecker.

7. Vor dem ersten Gebrauch

GEFAHR!

Verletzungsgefahr!

Es besteht die Verletzungsgefahr durch Stromschlag oder Mikrowellenstrahlung.

Mikrowellenstrahlung kann bei Beschädigungen des Geräts durch eine Leckage nach außen dringen. Beschädigungen am Netzkabel können einen elektrischen Schlag verursachen.

- Bei Beschädigungen am Gehäuse, an Abdeckungen, an der Tür oder am Türverschluss das Mikrowellengerät auf keinen Fall in Betrieb nehmen. In diesem Fall sofort das Netzkabel am Stecker aus der Schutzkontaktsteckdose ziehen.
- Falls eine Beschädigung vorliegt, nehmen Sie das Mikrowellengerät nicht in Betrieb, sondern wenden Sie sich an den Service.

HINWEIS!

Möglicher Sachschaden!

Gefahr von Geräteschaden durch unsachgemäßen Umgang mit dem Gerät.

- Das Mikrowellengerät ist für den Hausgebrauch bestimmt und darf nicht im Freien verwendet werden.
- Gerät niemals ohne Lebensmittel im Garraum betreiben.

7.1. Gerät aufstellen

Stellen Sie sicher, dass alle Verpackungsmaterialien aus dem Gerät und von der Innenseite der Tür entfernt wurden.

- Stellen Sie das Mikrowellengerät nicht in der Nähe von Wärmequellen, an einem Ort, an dem Nässe oder hohe Feuchtigkeit auftritt oder in der Nähe von brennbaren Materialien auf.
- Die Füße dürfen nicht entfernt werden.
- Schließen Sie das Mikrowellengerät an eine gut erreichbare und jederzeit frei zugängliche Steckdose an.

7.2. Tür öffnen/schließen

- Ziehen Sie am Türgriff 3 , um die Gerätetür zu öffen.
- Drücken Sie die Tür zu, bis die Türverriegelung hörbar einrastet, um die Tür zu schließen.

7.3. Erstreinigung des Gerätes

- Zum Entfernen von Verpackungsstaubresten und eventueller Fertigungsrückstände wischen Sie vor dem ersten Gebrauch des Gerätes den Innenraum und die Innenseite des Sichtfensters mit einem leicht angefeuchteten, weichen Tuch aus.
- Achten Sie darauf, dass keine Flüssigkeit in das Gerät eindringt und trocknen Sie die Flächen anschließend vollständig ab.

7.4. Gerät leer aufheizen

Vor dem Verwenden der Mikrowelle muss das Gerät zunächst leer aufgeheizt werden, damit fertigungsbedingte Rückstände verdampfen können. Schalten Sie dazu das Gerät ohne Lebensmittel und ohne Zubehör wie im Folgenden beschrieben in der Betriebsart Grillbetrieb ein:

- Öffnen Sie die Tür und entnehmen Sie Verpackungen oder Zubehörteile aus dem Garraum.
  Schließen Sie die Tür danach wieder.
- Drücken Sie die Taste 2b bis im Display ▼▼▼ und **G** angezeigt wird.
- Drehen Sie den Drehregler 2c im Uhrzeigersinn, um eine Garzeit von 10 Minuten einzustellen.
- Drücken Sie die Taste 2d, um den Heizvorgang zu starten.

Bei diesem ersten Aufheizen kann es zu einer leichten Geruchsbildung kommen. Die Dämpfe sind unschädlich und verschwinden nach kurzer Zeit. Sorgen Sie für eine ausreichende Belüftung z. B. durch ein geöffnetes Fenster.

- Nach 10 Minuten schaltet sich das Gerät automatisch aus. Warten Sie, bis es vollständig abgekühlt ist.
- Ziehen Sie den Netzstecker aus der Steckdose und reinigen Sie das Gerät anschließend noch einmal mit einem feuchten Tuch von innen und trocknen Sie das Mikrowellengerät sorgfältig ab.

7.5. Zubehör einsetzen

Wenn das Mikrowellengerät einmal wie oben beschrieben leer aufgeheizt wurde, darf sie nicht mehr ohne ordnungsgemäß eingesetzten Drehteller in Betrieb genommen werden.

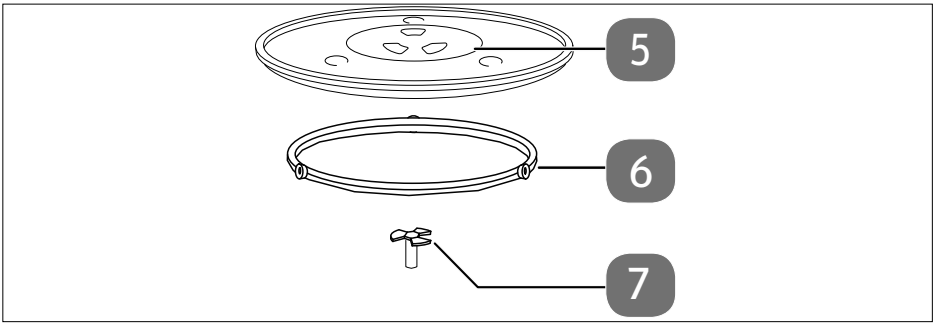

- Nehmen Sie das Mikrowellengerät nicht ohne ordnungsgemäß eingesetzten Drehteller 5 in Betrieb.
- Überprüfen Sie, dass die Antriebswelle 7 korrekt in der Aussparung im Garraumboden steckt und mit ihren Flügeln plan auf dem Boden aufliegt. Drehen Sie ggf. die Welle, bis sie in ihre korrekte Position herabsinkt.
- Setzen Sie den Rollenring 6 in die Vertiefung im Garraum und legen Sie dann den Drehteller mittig auf die Antriebswelle 7 (siehe Abb. oben), so dass die Stege des Drehtellers zwischen den Flügeln der Antriebswelle liegen.

8. Bedienung

WARNUNG!

Verletzungsgefahr!

Es besteht die Verletzungsgefahr durch Stromschlag oder Mikrowellenstrahlung.

Mikrowellenstrahlung kann bei Beschädigungen des Geräts durch eine Leckage nach außen dringen. Beschädigungen am Netzkabel können einen elektrischen Schlag verursachen.

- Bei Beschädigungen am Gehäuse, an Abdeckungen, an der Tür oder am Türverschluss das Mikrowellengerät auf keinen Fall in Betrieb nehmen. In diesem Fall sofort das Netzkabel am Stecker aus der Schutzkontaktsteckdose ziehen.
- Mikrowelle nicht betreiben, wenn Objekte in der Tür eingeklemmt sind oder die Tür nicht sauber schließt.
- Falls eine Beschädigung vorliegt, nehmen Sie das Mikrowellengerät nicht in Betrieb, sondern wenden Sie sich an den Service.

HINWEIS!

Beschädigungsgefahr!

Gefahr von Geräteschaden durch unsachgemäßen Umgang mit dem Gerät.

- Die Abdeckung im Garinnenraum ist kein Teil der Verpackung und darf nicht entfernt werden!
- Das Mikrowellengerät ist für den Hausgebrauch bestimmt und darf nicht im Freien verwendet werden.

VORSICHT!

Verletzungsgefahr durch heiße Oberflächen!

Der Garraumboden sowie die Garbehälter werden während des Betriebs heiß.

- Vermeiden Sie die Berührung des Bodens beim Herausnehmen des Garbehälters.
- Verwenden Sie unbedingt Topflappen oder hitzebeständige Handschuhe, wenn Sie die Speisen aus dem Garraum nehmen.

HINWEIS!

Möglicher Sachschaden!

Gefahr von Geräteschaden durch unsachgemäßen Umgang mit der Mikrowelle.

- Gerät niemals ohne Lebensmittel im Garraum betreiben.

- Öffnen Sie die Garraumtür und stellen Sie den Garbehälter mittig auf den Drehteller.
- Schließen Sie die Garraumtür.

Jedes Mal, wenn eine Taste gedrückt wird, ertönt ein Signalton als Bestätigung des Tastendruckes.

8.1. Uhrzeit einstellen

Wenn das Mikrowellengerät zum ersten Mal in Betrieb genommen wird oder die Spannungsversorgung unterbrochen war, zeigt das Display **1:00** an und die Uhrzeit muss eingestellt werden.

- Drücken und halten Sie die Taste 2a für ca. drei Sekunden.

Die Stundenanzeige blinkt im Display.

- Drehen Sie den Drehregler 2c, bis die korrekte Stunde im Display angezeigt wird.
- Drücken Sie die Taste erneut.

Die Minutenanzeige blinkt im Display.

- Drehen Sie den Drehregler, bis die korrekte Minute im Display angezeigt wird.
- Drücken Sie die Taste 2d oder warten Sie ca. 60 Sekunden, ohne eine Taste zu betätigen, um Ihre Einstellungen zu bestätigen.

Die Uhrzeit ist nun eingestellt.

8.2. Kindersicherung

- Drücken und halten Sie die Taste 2e für 3 Sekunden. Ein Signalton ertönt, und im Display wird ein Schlüsselsymbol angezeigt. Die Tasten und der Drehregler der Mikrowelle haben nun keine Funktion.
- Um die Kindersicherung zu deaktivieren, drücken und halten Sie die Taste 2e erneut für 3 Sekunden, bis ein Signalton ertönt und das Schlüsselsymbol im Display erlischt.

8.3. Kochen und Garen mit Mikrowellenenergie

Um nur mit Mikrowellenenergie zu garen, gehen Sie folgendermaßen vor:

- Drücken Sie die Taste 2g einmal oder mehrmals, um eine Energiestufe gemäß folgender Tabelle auszuwählen.

Taste drücken	Anzeige im Display	Leistung (Watt)
1 x	**P100**	800 W
2 x	**P80**	640 W
3 x	**P50**	400 W
4 x	**P30**	240 W
5 x	**P10**	80 W

- Drehen Sie den Drehregler 2c, um die gewünschte Garzeit einzustellen. Die längste Koch-/Garzeit beträgt 60 Minuten.
- Drücken Sie die Taste 2d.

Der Garvorgang startet. Das Mikrowellensymbol ≋ sowie die verbleibene Garzeit wird angezeigt.

Sie können jederzeit die Garzeit durch Drücken der Taste 2d um jeweils 30 Sekunden erhöhen.

8.3.1. Ende des Garvorgangs

Nach Ablauf eines jeden Garvorgangs ertönen Signaltöne und im Display wird „**End**“ blinkend angezeigt. Der Garvorgang ist damit beendet. Die Signaltöne werden ca. alle 3 Minuten wiederholt, bis die Tür geöffnet wird.

VORSICHT!

Verletzungsgefahr!

Speisen bzw. die Behältnisse werden u. U. sehr heiß. Es besteht Verbrennungsgefahr.

- Verwenden Sie unbedingt Topflappen oder hitzebeständige Handschuhe, wenn Sie die Speisen aus dem Garraum nehmen.

8.3.2. Programm unterbrechen

Um die Speisen z. B. nach der Hälfte der Garzeit umzudrehen oder zu verrühren, ist es häufig notwendig, das Programm zu unterbrechen.

- Öffnen Sie die Tür oder drücken Sie Taste 2e, um das Programm zu unterbrechen. Die verbleibende Laufzeit wird weiterhin im Display angezeigt.
- Nachdem Sie die Tür wieder geschlossen haben, drücken Sie die Taste 2d, um den Garvorgang fortzusetzen.
- Drücken Sie die Taste 2e zweimal, um das Programm endgültig vorzeitig abzubrechen.

8.4. Schnellstart

Wenn Sie die Taste 2d drücken, ohne vorher eine Leistungsstufe einzustellen, wird das Garprogramm auf der höchsten Energiestufe (800 Watt) im Mikrowellenbetrieb gestartet.

- Um die Garzeit zu erhöhen, drücken Sie die Taste 2d mehrmals:
  1 x drücken: 0:30 Minuten,
  2 x drücken: 1:00 Minuten,
  3 x drücken: 1:30 Minuten,
  ...
- Es ist eine Garzeit bis maximal 60 Minuten einstellbar.

Das Garprogramm beginnt mit dem erstmaligen Betätigen der Taste automatisch.

8.5. Auftauen

Dieses Gerät verfügt über zwei Auftaumodi, entweder nach Gewicht oder nach Zeit.

- Drücken Sie die Taste 2a ein- oder mehrfach.

Im Display wird das Symbol ⁕ sowie die Anzeige „**dEF1**“ oder „**dEF2**“ angezeigt.

Displayanzeige	Auftaumodus	Wert
dEF1	Gewicht	100-1500g
dEF2	Zeit	max. 60 Minuten

- Drehen Sie den Drehregler 2c, um das gewünschte Gewicht oder die gewünschte Zeit einzustellen.
- Drücken Sie die Taste 2d um das Auftauen zu beginnen.

Nach Möglichkeit sollte bei Betrieb, ohne das Gefriergut umzudrehen, das Gefriergut nicht dicker als 4 cm sein.
Bei größeren Teilen drehen Sie die Speise nach der Hälfte der abgelaufenen Zeit auf die andere Seite, um das Auftauen zu optimieren (siehe „8.3.2. Programm unterbrechen“ auf Seite 32).
Nach etwa der Hälfte der abgelaufenen Zeit wird daher ein Signalton ausgegeben.

- Öffnen Sie die Tür und drehen Sie die Speise ggf. auf die andere Seite, um ein gleichmäßiges Auftauen zu garantieren.
- Drücken Sie erneut die Taste 2d, um das Programm fortzusetzen.
- Sollte das Gefriergut nach der abgelaufenen Zeit noch nicht aufgetaut sein, starten Sie das Gerät erneut mit der Leistungsstufe P30 für einige Minuten, um das Gefriergut vollständig aufzutauen.

Nach Ablauf der Auftaudauer ertönen Signaltöne und der Vorgang wird automatisch beendet.

8.6. Heißluft-/Grillbetrieb

WARNUNG!

Brandgefahr!

Es besteht Brandgefahr durch unsachgemäßen Umgang mit dem Gerät.

- Benutzen Sie bei Programmen mit zugeschalteter Grill- oder Heißluft-funktion oder im Kombinationsbetrieb auf gar keinen Fall Abdeckungen wie z. B. eine Mikrowellen-Abdeckhaube oder nicht hitzebeständiges Geschirr, da diese schmelzen oder in Brand geraten können!

HINWEIS!

Möglicher Sachschaden!

Gefahr von Geräteschaden durch unsachgemäßen Umgang mit dem Gerät.

- Im Kombibetrieb kein Geschirr mit Metallverzierungen, metallisches Geschirr oder Grillrost verwenden, da durch den dazugeschalten Mikrowellenbetrieb es durch Funkenschlag zu Beschädigungen am Gerät und/oder am Geschirr kommen kann.

VORSICHT!

Verletzungsgefahr!

Berührbare Teile, Speisen bzw. die Behältnisse werden u. U. sehr heiß. Es besteht Verbrennungsgefahr.

- Verwenden Sie unbedingt Topflappen oder hitzebeständige Handschuhe, wenn Sie die Speisen aus dem Garraum nehmen.

HINWEIS!

Gefahr von Sachschaden!

Es besteht die Gefahr, dass durch Überhitzung das Gerät beschädigt wird.

- Beachten Sie die Mindestabstände des Geräts zur Wand und verdecken Sie auf keinen Fall die Lüftungsschlitze.

8.6.1. Heißluftbetrieb

In der Betriebsart Heißluft zirkuliert die heiße Luft im Innenraum. Heißluft ist besonders zum Zubereiten von Aufläufen oder knusprigen Lebensmitteln zu empfehlen.

Die längste Garzeit beträgt 60 Minuten.

Um mit Heißluft zu garen, gehen Sie folgendermaßen vor:

- Öffnen Sie die Tür und stellen das Gargut mittig in den Garraum.
- Schließen Sie die Garraumtür.
- Drücken Sie die Taste 2f, bis im Display die Gartemperatur 120 angezeigt wird und die Symbole ✇ und °C leuchten.
- Drücken Sie die Taste 2f ein- oder mehrfach, um die gewünschte Gartemperatur einzustellen.

Es sind Temperaturen von 120 bis 200 °C einstellbar.

- Drehen Sie den Drehregler 2c, um die gewünschte Garzeit einzustellen.
- Drücken Sie die Taste 2d um den Garvorgang zu beginnen.

Nach Ablauf der Gardauer ertönen Signaltöne und der Vorgang wird automatisch beendet.

8.6.2. Kombibetrieb Heißluft/Mikrowelle

Im Kombibetrieb wird der Heißluftbetrieb mit Mikrowellengaren kombiniert. Es stehen zwei Kombi-Programme **C-1** und **C-2** zur Verfügung:

C-1 30 % der Garzeit Mikrowellengaren und 70 % der Garzeit Heißluftbetrieb

C-2 55 % der Garzeit Mikrowellengaren und 45 % der Garzeit Heißluftbetrieb

Die längste Garzeit beträgt 60 Minuten.

Um mit Heißluft zu garen, gehen Sie folgendermaßen vor:

- Öffnen Sie die Tür und stellen das Gargut mittig in den Garraum.
- Schließen Sie die Garraumtür.
- Drücken Sie die Taste 2f mehrfach, bis im Display **C-1** oder **C-2** angezeigt wird und die Symbole ≋ und ✇ leuchten.
- Drehen Sie den Drehregler 2c, um die gewünschte Garzeit einzustellen.
- Drücken Sie die Taste 2d, um den Garvorgang zu beginnen.

Nach Ablauf der Gardauer ertönen Signaltöne und der Vorgang wird automatisch beendet.

8.6.3. Grillbetrieb

Die Grillfunktion ist besonders geeignet bei dünnen Fleischscheiben, Steaks, Hackfleisch, Kebab, Würstchen oder Hähnchenteilen. Sie ist auch geeignet für überbackene Sandwiches und Gratin-Gerichte.

Im Grillbetrieb können Sie, sofern sich die Speisen dafür eignen, den mitgelieferten Grillrost 8 verwenden.

Die längste Garzeit beträgt 60 Minuten.

- Öffnen Sie die Tür und stellen das Gargut mittig in den Garraum.
- Schließen Sie die Garraumtür.
- Drücken Sie die Taste 2b, bis im Display **G.** angezeigt wird und das Symbol ▼▼▼ leuchtet.
- Drehen Sie den Drehregler 2c, um die gewünschte Garzeit einzustellen.
- Drücken Sie die Taste 2d, um den Garvorgang zu beginnen.

Öffnen Sie ggf. nach der Hälfte der abgelaufenen Zeit die Tür und drehen Sie die Speise auf die andere Seite, um das Garen zu optimieren (siehe „8.3.2. Programm unterbrechen“ auf Seite 32). Danach drücken Sie erneut die Taste 2d, um das Programm fortzusetzen.

Nach Ablauf der Gardauer ertönen Signaltöne und der Vorgang wird automatisch beendet.

8.6.4. Kombibetrieb Grill/Mikrowelle

Im Kombibetrieb wird der Grillvorgang mit Mikrowellengaren kombiniert. Es stehen zwei Kombi-Programme **G-1** und **G-2** zur Verfügung:

G-1 30 % der Garzeit Mikrowellengaren und 70 % der Garzeit Grillen

G-2 55 % der Garzeit Mikrowellengaren und 45 % der Garzeit Grillen

Die längste Garzeit beträgt 60 Minuten.

- Öffnen Sie die Tür und stellen das Gargut mittig in den Garraum.
- Schließen Sie die Garraumtür.
- Drücken Sie die Taste 2b mehrfach, bis im Display **G-1** oder **G-2** angezeigt wird und die Symbole ≋ und ▼▼▼ leuchten.
- Drehen Sie den Drehregler 2c, um die gewünschte Garzeit einzustellen.
- Drücken Sie die Taste 2d, um den Garvorgang zu beginnen.

Öffnen Sie ggf. nach der Hälfte der abgelaufenen Zeit die Tür und drehen Sie die Speise auf die andere Seite, um das Garen zu optimieren (siehe „8.3.2. Programm unterbrechen“ auf Seite 32). Danach drücken Sie erneut die Taste 2d, um das Programm fortzusetzen.

Nach Ablauf der Gardauer ertönen Signaltöne und der Vorgang wird automatisch beendet.

8.7. Automatisches Kochen und Garen

Beim automatischen Kochen und Garen ist es nicht notwendig, die Koch-/Garzeit und die Energiestufe einzugeben. Das Mikrowellengerät ermittelt automatisch die Werte, abhängig von der eingegebenen Lebensmittelart und dem Gewicht.

In der Tabelle sehen Sie eine Übersicht der verfügbaren Automatikprogramme und den möglichen Portionsgrößen.

Anzeigen im Display	Programm	Gewicht/Portion
A.1	Kartoffeln	250 g
		500 g
		750 g
A.2	Nudeln	50 g
		100 g
		150 g
A.3	Pizza	200 g
		400 g
A.4	Popcorn	100 g
A.5	Gemüse	200 g
		400 g
		600 g
A.6	Getränke	1 Tasse (250 ml)
		2 Tassen (500 ml)
		3 Tassen (750 ml)
A.7	Fleisch	200 g
		400 g
		600 g
A.8	Fisch	200 g
		400 g
		600 g

* Verwenden Sie die handelsüblichen Popcorn-Verpackungen, die zum Herstellen von Popcorn in der Mikrowelle ausgezeichnet sind.

** Verwenden Sie beim Garen eine Mikrowellen-Abdeckhaube (nicht im Lieferumfang enthalten).

8.7.1. Autoprogramm einstellen

Die längste Garzeit beträgt 60 Minuten.

- Öffnen Sie die Tür und stellen das Gargut mittig in den Garraum.
- Schließen Sie die Garraumtür.
- Drücken Sie die Taste 2a mehrfach, bis im Display das gewünschte Automatikprogramm **A.1**, **A.2 ...** oder **A.8** angezeigt wird und das Symbol ⚠ leuchtet.
- Drehen Sie den Drehregler 2c, um die gewünschte Portion/das gewünschte Gewicht einzustellen.
- Drücken Sie die Taste 2d, um den Garvorgang zu beginnen.

Wenn das Gericht nicht richtig durchgegart ist, garen Sie es noch einmal ein paar Minuten mit dem Mikrowellenprogramm nach. Beim Nachgaren mit der Grillfunktion erhöht sich der Bräunungsgrad der Speisen.

Beachten Sie, dass Größe, Temperatur, Form und Sorte der Lebensmittel das Ergebnis mitbestimmen.

9. Reinigen und Pflegen

WARNUNG!

Risiko eines Stromschlags!

Es besteht die Gefahr eines elektrischen Schlags/Kurzschlusses durch stromführende Teile.

- Schalten Sie das Mikrowellengerät aus und ziehen Sie vor dem Reinigen den Stecker aus der Steckdose.

Mangelhafte Sauberkeit des Geräts kann zu einer Zerstörung der Geräteoberflächen führen, die ihrerseits die Gebrauchsdauer beeinflusst und möglicherweise zu gefährlichen Situationen führt. Reinigen Sie das Mikrowellengerät daher regelmäßig und entfernen Sie sämtliche Nahrungsreste.

- Das Mikrowellengerät innen sauber halten. Spritzer oder verschüttete Flüssigkeiten, die an den Herdwänden haften, mit einem feuchten Tuch abwischen. Bei starker Verschmutzung kann ein mildes Reinigungsmittel verwendet werden. Keine aggressiven abrasiven Reiniger oder scharfe Metallschaber für die Reinigung des Sichtfensters der Gerätetür benutzen, da sie die Oberfläche zerkratzen und das Glas zerstören kann.
- Die Außenflächen sollten mit einem feuchten Tuch gereinigt werden. Um eine Beschädigung der Betriebsteile im Innern des Mikrowellengeräts zu verhindern, muss vermieden werden, dass Wasser in die Belüftungsöffnungen eindringt.
- Reinigen Sie die Tür, das Sichtfenster und den Schließmechanismus vorsichtig mit einer milden Seifenlösung. Achten Sie besonders auf Beschädigungen an diesen Teilen.
- Keine Dampfreiniger verwenden. Die Oberflächen können beschädigt werden.
- Das Bedienfeld darf nicht nass werden. Mit einem weichen, feuchten Tuch reinigen. Wenn Sie das Bedienfeld reinigen, die Tür der Mikrowelle offen stehen lassen, um zu verhindern, dass das Gerät versehentlich eingeschaltet wird.
- Sollte sich im Innern oder auf den Außenflächen Dampf ansammeln, diesen mit einem weichen Tuch abwischen.
- Dampf kann auftreten, wenn Lebensmittel mit hohem Wasseranteil gegart werden; das ist normal.
- Der Drehteller muss gelegentlich herausgenommen werden, um ihn zu reinigen. Spülen Sie den Teller in warmem Wasser mit milder Seifenlösung oder in der Geschirrspülmaschine.
- Trocknen Sie den Drehteller danach gründlich mit einem weichen Tuch ab.
- Spülen Sie den Grillrost in warmem Wasser mit milder Seifenlösung. Lassen Sie hartnäckige Verschmutzungen einige Zeit einweichen.
- Wischen Sie die Bodenfläche der Mikrowelle einfach mit einem milden Reinigungsmittel aus.

- Geruchsrückstände in der Mikrowelle können entfernt werden, indem Sie eine Tasse Wasser mit dem Saft und der Schale einer Zitrone in ein tiefes mikrowellenfestes Gefäß geben und 5 Minuten in der Mikrowelle erhitzen. Gründlich auswischen und mit einem weichen Tuch trocken wischen.
- Wenn die Beleuchtung in der Mikrowelle ersetzt werden muss, wenden Sie sich an eine dafür qualifizierte Fachwerkstatt oder den Service.

10. Außerbetriebnahme

Wenn der Garvorgang beendet ist, öffnen Sie die Tür und entnehmen Sie das Gargut. Das Gerät schaltet nach Beendigung des Garvorgangs in den Standby.

- Wenn Sie das Mikrowellengerät über längere Zeit nicht benutzen, ziehen Sie den Netzstecker und bewahren Sie das Mikrowellengerät an einem trockenen, sauberen und staubfreien Ort auf.

11. Abhilfe bei Störungen

Problem	Mögliche Ursache	Lösung
Das Gerät lässt sich nicht starten.	Der Netzstecker ist nicht eingesteckt.	Netzstecker in die Steckdose stecken.
	Die Steckdose ist defekt.	Überprüfen Sie die Steckdose, indem Sie ein anderes Gerät anschließen.
Das Gerät heizt nicht auf.	Die Tür ist nicht geschlossen.	Schließen Sie die Tür.
Beleuchtung funktioniert nicht	Leuchtmittel defekt	Kontaktieren Sie den Service.

12. Entsorgung

VERPACKUNG

Ihr Gerät befindet sich zum Schutz vor Transportschäden in einer Verpackung. Verpackungen sind aus Materialien hergestellt, die umweltschonend entsorgt und einem fachgerechten Recycling zugeführt werden können.

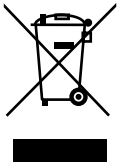

GERÄT

Alle mit dem nebenstehenden Symbol gekennzeichneten Altgeräte dürfen nicht im normalen Hausmüll entsorgt werden.

Entsprechend Richtlinie 2012/19/EU ist das Gerät am Ende seiner Lebensdauer einer geordneten Entsorgung zuzuführen.

Dabei werden im Gerät enthaltene Wertstoffe der Wiederverwertung zugeführt und die Belastung der Umwelt vermieden.

Geben Sie das Altgerät an einer Sammelstelle für Elektroschrott oder einem Wertstoffhof ab.

Wenden Sie sich für nähere Auskünfte an Ihr örtliches Entsorgungsunternehmen oder Ihre kommunale Verwaltung.

13. Technische Daten

Nennspannung	230 V ~ 50 Hz
Nennleistungen	
Mikrowelle:	ca. 1280 W
Nennausgangsleistung (Mikrowelle):	ca. 800 W
Nennausgangsleistung (Grill):	ca. 1000 W
Nennausgangsleistung (Umluft):	ca. 1500 W
Mikrowellenfrequenz:	2450 MHz
Gehäuseabmessungen (B x H x T)	ca. 48,5 x 29 x 38 cm
Drehtellerdurchmesser:	28,5 cm
Gewicht:	ca. 13,5 kg

14. Konformitätsinformation

Hiermit erklärt die Medion AG, dass sich dieses Gerät in Übereinstimmung mit den grundlegenden Anforderungen und den übrigen einschlägigen Bestimmungen befindet:

- EMV-Richtlinie 2014/30/EU
- Niederspannungsrichtlinie 2014/35/EU
- Öko-Design Richtlinie 2009/125/EG
- RoHS-Richtlinie 2011/65/EU.

Dieses Produkt erfüllt die Anforderungen des europäischen Standards EN55011. Das Produkt wird standardkonform als Gerät der Gruppe 2, Klasse B eingestuft. Gruppe 2 bedeutet, dass das Gerät zweckbestimmt hochfrequente Energie in Form elektromagnetischer Strahlen zur Wärmebehandlung von Lebensmitteln erzeugt. Gerät der Klasse B bedeutet, dass das Gerät für den Einsatz im häuslichen Bereich geeignet ist.

15. Serviceinformationen

Sollte Ihr Gerät einmal nicht wie gewünscht und erwartet funktionieren, wenden Sie sich zunächst an unseren Kundenservice. Es stehen Ihnen verschiedene Wege zur Verfügung, um mit uns in Kontakt zu treten:

- In unserer Service-Community treffen Sie auf andere Benutzer sowie unsere Mitarbeiter und können dort Ihre Erfahrungen austauschen und Ihr Wissen weitergeben.
  Sie finden unsere Service-Community unter community.medion.com.
- Gerne können Sie auch unser Kontaktformular unter www.medion.com/contact nutzen.
- Selbstverständlich steht Ihnen unser Serviceteam auch über unsere Hotline oder postalisch zur Verfügung.

Öffnungszeiten	Rufnummer
Mo. - Fr.: 07:00 - 20:00 Sa.: 10:00 - 18:00	✆ 0201 22099-222
Serviceadresse	
MEDION AG **45092 Essen** **Deutschland**	

Diese und viele weitere Bedienungsanleitungen stehen Ihnen über das Serviceportal www.medionservice.com zum Download zur Verfügung.
Sie können auch den nebenstehenden QR-Code scannen und die Bedienungsanleitung über das Serviceportal auf Ihr mobiles Endgerät laden.

16. Impressum

Copyright © 2022
Stand: 25.03.2022
Alle Rechte vorbehalten.

Diese Bedienungsanleitung ist urheberrechtlich geschützt.
Vervielfältigung in mechanischer, elektronischer und jeder anderen Form ohne die schriftliche Genehmigung des Herstellers ist verboten.

Das Copyright liegt bei der Firma:
MEDION AG
Am Zehnthof 77
45307 Essen
Deutschland

Bitte beachten Sie, dass die oben stehende Anschrift keine Retourenanschrift ist. Kontaktieren Sie zuerst immer unseren Kundenservice.

17. Datenschutzerklärung

Sehr geehrter Kunde, sehr geehrte Kundin,

Wir teilen Ihnen mit, dass wir, die MEDION AG, Am Zehnthof 77, 45307 Essen als Verantwortlicher Ihre personenbezogenen Daten verarbeiten.

In datenschutzrechtlichen Angelegenheiten werden wir durch unseren betrieblichen Datenschutzbeauftragten, erreichbar unter MEDION AG, Datenschutz, Am Zehnthof 77, D – 45307 Essen; datenschutz@medion.com unterstützt. Wir verarbeiten Ihre Daten zum Zweck der Garantieabwicklung und damit zusammenhängender Prozesse (z. B. Reparaturen) und stützen uns bei der Verarbeitung Ihrer Daten auf den mit uns geschlossenen Kaufvertrag.

Ihre Daten werden wir zum Zweck der Garantieabwicklung und damit zusammenhängender Prozesse (z. B. Reparaturen) an die von uns beauftragten Reparaturdienstleister übermitteln. Wir speichern Ihre personenbezogenen Daten im Regelfall für die Dauer von drei Jahren, um Ihre gesetzlichen Gewährleistungsrechte zu erfüllen.

Uns gegenüber haben Sie das Recht auf Auskunft über die betreffenden personenbezogenen Daten sowie auf Berichtigung, Löschung, Einschränkung der Verarbeitung, Widerspruch gegen die Verarbeitung sowie auf Datenübertragbarkeit.

Beim Auskunfts- und beim Löschungsrecht gelten jedoch Einschränkungen nach den §§ 34 und 35 BDSG (Art. 23 DS-GVO), Darüber hinaus besteht ein Beschwerderecht bei einer zuständigen Datenschutzaufsichtsbehörde (Art. 77 DS-GVO i. V. m. § 19 BDSG). Für die MEDION AG ist das die Landesbeauftragte für Datenschutz und Informationsfreiheit Nordrhein Westfalen, Postfach 200444, 40212 Düsseldorf, www.ldi.nrw.de.

Die Verarbeitung Ihrer Daten ist für die Garantieabwicklung erforderlich; ohne Bereitstellung der erforderlichen Daten ist die Garantieabwicklung nicht möglich.