MODULARER TROLLEY

1017245

DE GEBRAUCHSANLEITUNG

www.enders-germany.com

Enders®

INHALT

ZU DIESEM PRODUKT 3

ZEICHEN IN DIESER ANLEITUNG 3

AUSPACKEN 4

SICHERHEITSHINWEISE
LIEFERUMFANG/TEILEBESCHREIBUNG

MONTIEREN 6

SICHERHEITSHINWEISE
BENÖTIGTES WERKZEUG/HILFSMITTEL
MONTAGEABLAUF

REINIGEN 14

SICHERHEITSHINWEISE

AUFBEWAHRUNG 14

ENTSORGEN 14

GARANTIE 15

HERSTELLER 16

ZU DIESEM PRODUKT

Herzlichen Glückwunsch zum Kauf dieses Enders Produkts!

Lesen und beachten Sie vor der Montage und Inbetriebnahme des Gerätes diese Bedienungsanleitung und vor allem die Sicherheitshinweise und benutzen Sie das Produkt nur wie in dieser Anleitung beschrieben, damit es nicht versehentlich zu Verletzungen oder Schäden kommt.

Bewahren Sie diese Anleitung zum späteren Nachlesen auf. Bei Weitergabe des Artikels ist auch diese Anleitung mitzugeben.

Wir wünschen Ihnen viel Freude mit Ihrem Enders Produkt.

ZEICHEN IN DIESER ANLEITUNG

Dieses Zeichen steht für das Signalwort **ACHTUNG** und warnt Sie vor möglichen Verletzungen oder Sachschäden sowie Beschädigungen am Gerät.

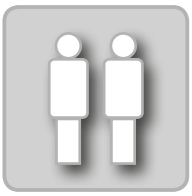

Lassen Sie sich von einer zweiten Person an dieser Stelle helfen.

Nützliche Tipps und Informationen.

Tragen Sie bei der Montage Sicherheitshandschuhe, um Schnittverletzungen zu vermeiden

Werkzeuge werden benötigt.

Benutzen Sie beim Öffnen der Verpackung keinen Cutter oder ähnliche scharfe Gegenstände, um Kratzer am Gerät zu vermeiden.

Legen Sie während der Montage eine weiche Unterlage unter die Bauteile, um ebenfalls Kratzer und Beschädigungen zu vermeiden.

AUSPACKEN

SICHERHEITSHINWEISE

- Trotz sorgfältiger Verarbeitung aller Einzelteile, können einzelne Bauteile scharfkantig sein. Tragen Sie deshalb Sicherheitshandschuhe, um Schnittverletzungen zu vermeiden.
- Lebensgefahr durch Ersticken/Verschlucken. Halten Sie das Verpackungsmaterial von Kindern fern und entsorgen Sie es sofort. Bewahren Sie auch Kleinteile außerhalb von deren Reichweite auf.

BENÖTIGTES WERKZEUG/HILFSMITTEL

TEILEBESCHREIBUNG

Nr.	Beschreibung	Menge
1	Oberes Seitenteil	1
2	Hinteres Seitenteil	1
3	Seitenteil links	1
4	Ablageboden	1
5	Trolleyboden	1
6	Räder	4
7	Tür	1
8	Türdämpfer	1
9	Türgriff	1
10	Magnet Tür	1
11	Magnet Seitenteil	2
12	Seitenteil rechts	1
13	Halterung	2
14	M5 Plastikschraube	4
15	M4 Plastikschraube	4

A	Schraube M6 x 10	24
B	Schraube M5 x 10	4
C	Schraube M4 x 10	2
D	Maulschlüssel	1

LIEFERUMFANG

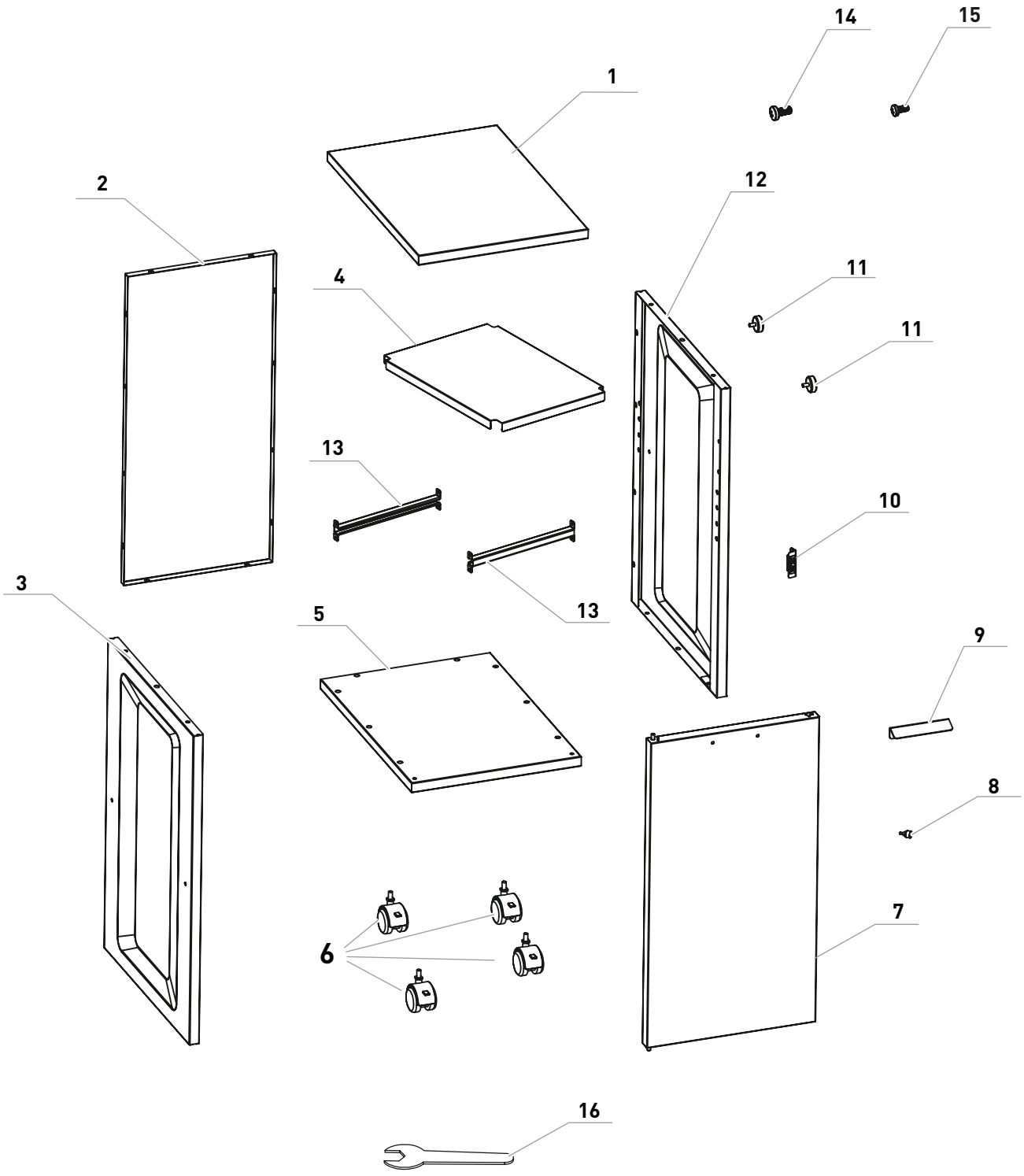

MONTIEREN

SICHERHEITSHINWEISE

- Trotz sorgfältiger Verarbeitung aller Einzelteile, können einzelne Bauteile scharfkantig sein. Tragen Sie deshalb Sicherheitshandschuhe, um Schnittverletzungen zu vermeiden.
- Entfernen Sie vor Beginn der Montage alle Verpackungsmaterialien und Schutzfolien von den Einzelteilen.
- Lebensgefahr durch Ersticken/Verschlucken. Halten Sie das Verpackungsmaterial von Kindern fern und entsorgen Sie es sofort. Bewahren Sie auch Kleinteile außerhalb von deren Reichweite auf.

BENÖTIGTES WERKZEUG/HILFSMITTEL

MONTAGEABLAUF

01

Nr.	Abbildung	Menge
5	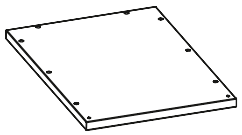	1
6	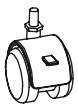	4

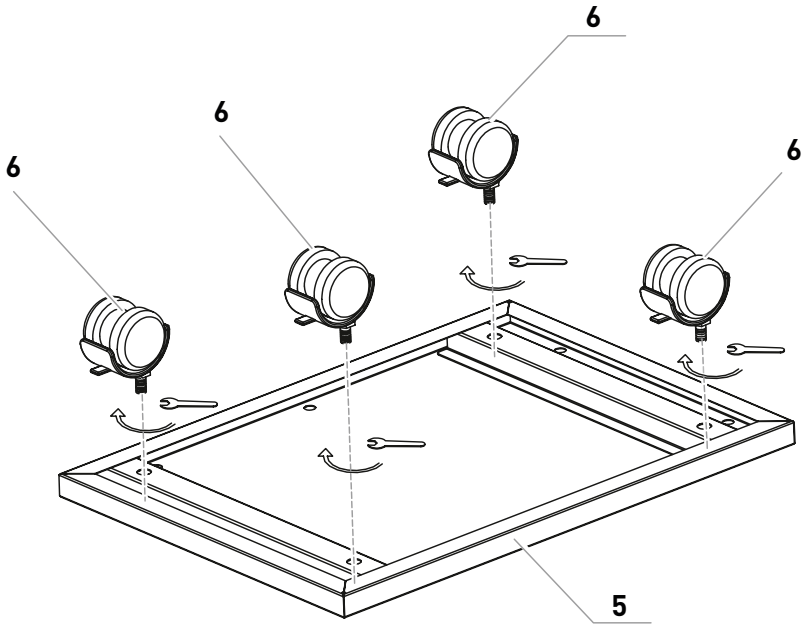

02

Nr.	Abbildung	Menge
3	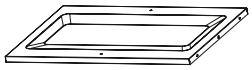	1

A	M6 x 10	3

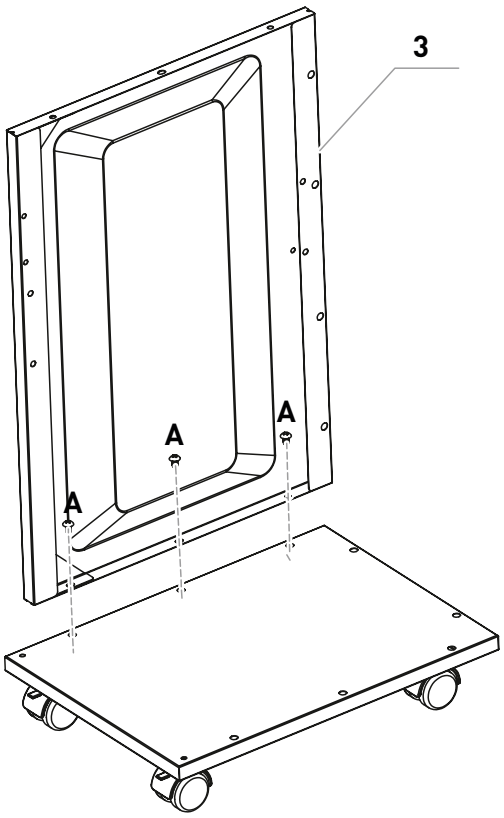

03

Nr.	Abbildung	Menge
2		1

A	M6 x 10	6

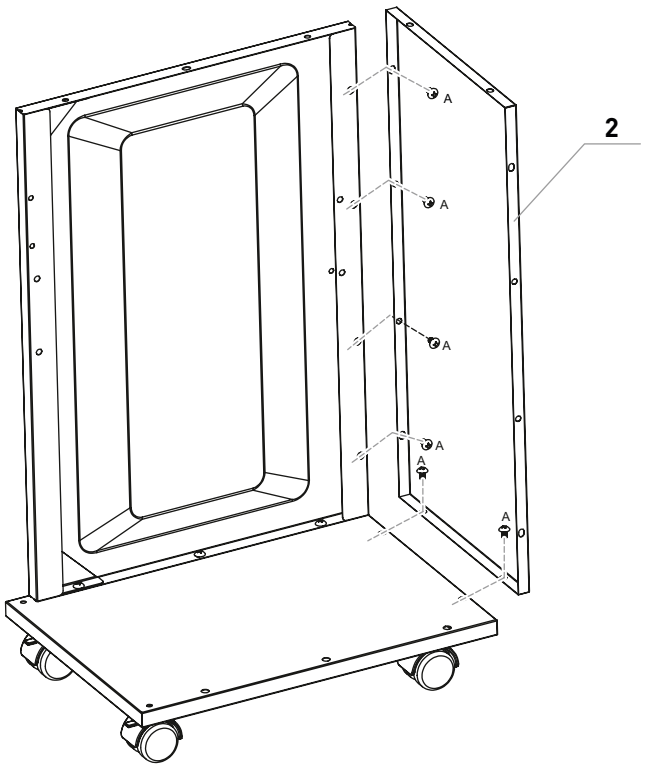

04

Nr.	Abbildung	Menge
12		1

A	M6 x 10	7

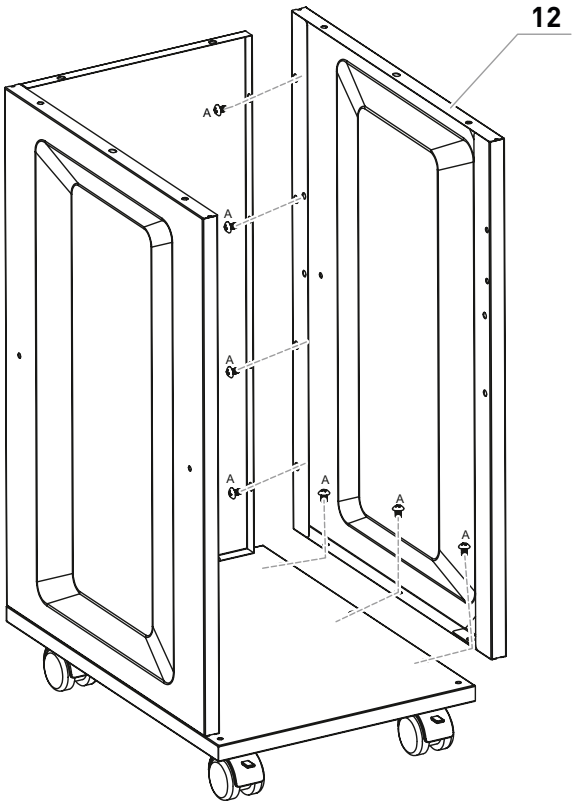

05

Nr.	Abbildung	Menge
1	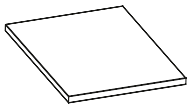	1

A	M6 x 10	8

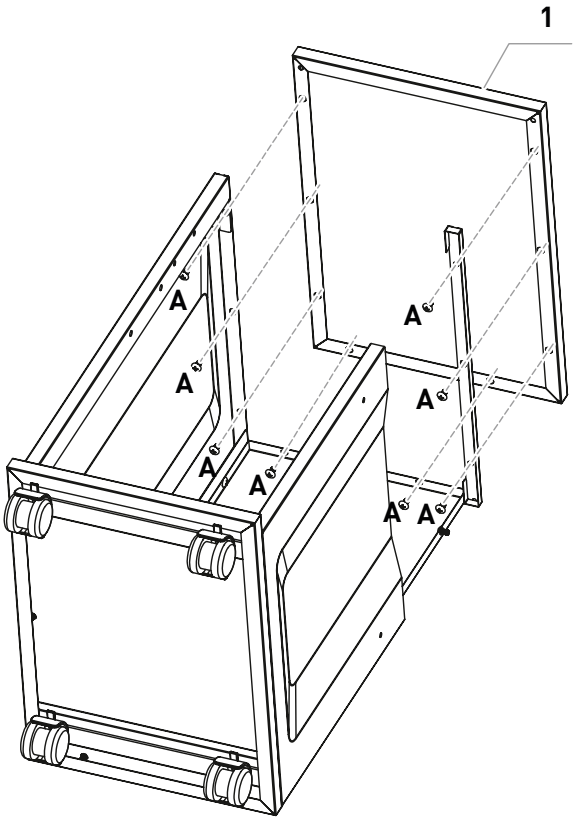

06

Nr.	Abbildung	Menge
13	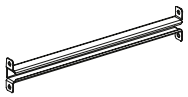	2

B	M5 x 10	8

Die Halterungen können auf verschiedenen Höhen montiert werden. Siehe Abbildung rechts.

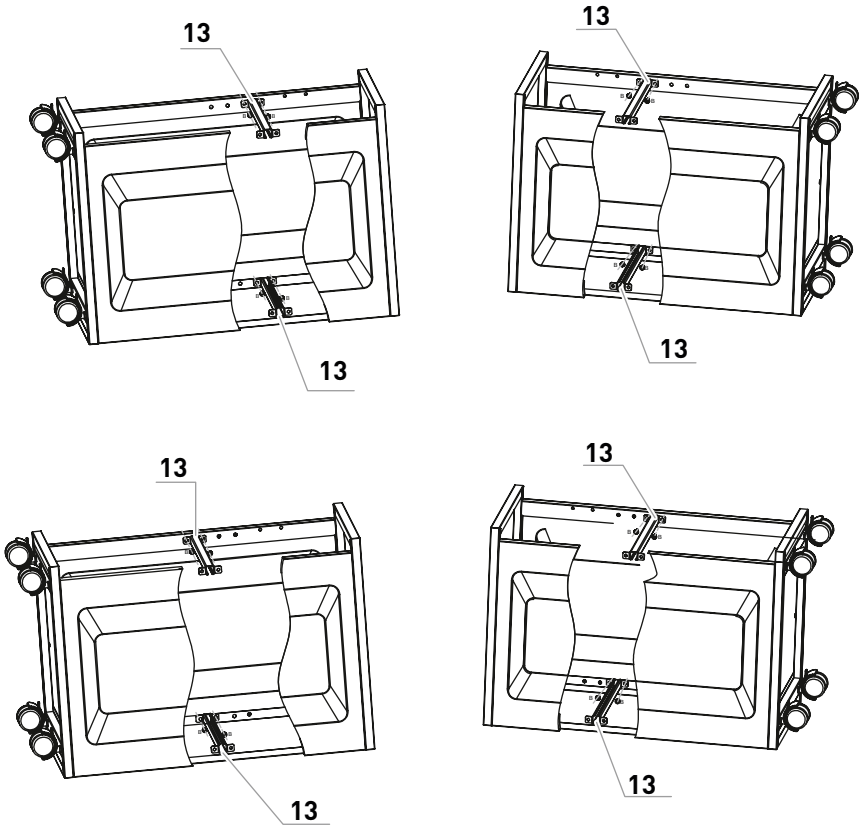

07

Nr.	Abbildung	Menge
4	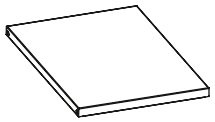	1

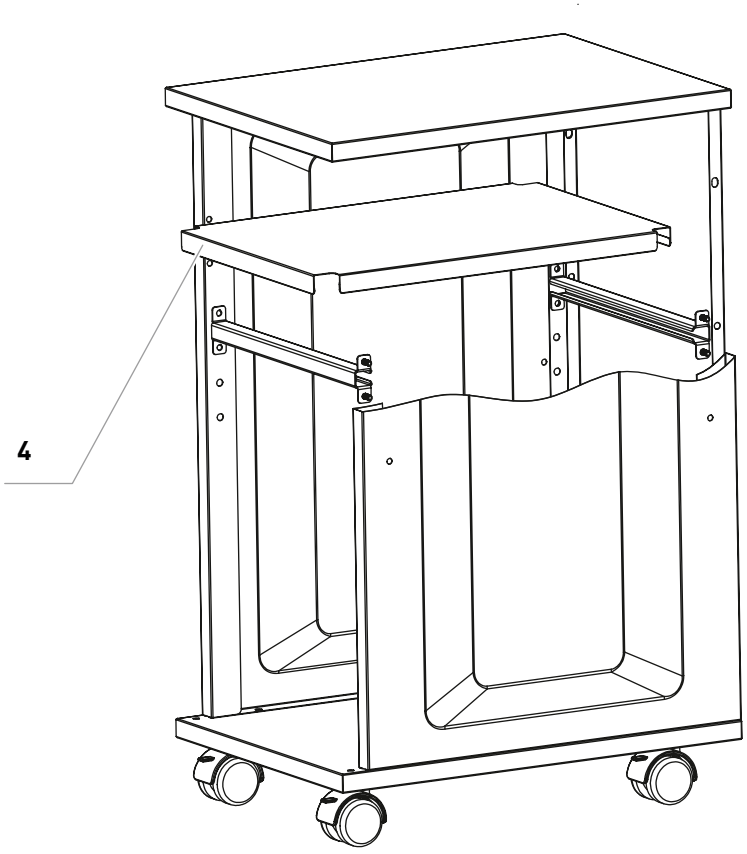

08

Hinweis:
Auf den folgenden Seiten werden die Montageschritte der Tür erklärt. An dieser Stelle müssen Sie sich entscheiden, ob die Tür nach rechts oder links geöffnet werden soll. Die folgenden Zeichnungen erläutern einen Aufbau nach links.

Falls die Tür rechts geöffnet werden soll Aufbauschritte bitte spiegelverkehrt durchführen.

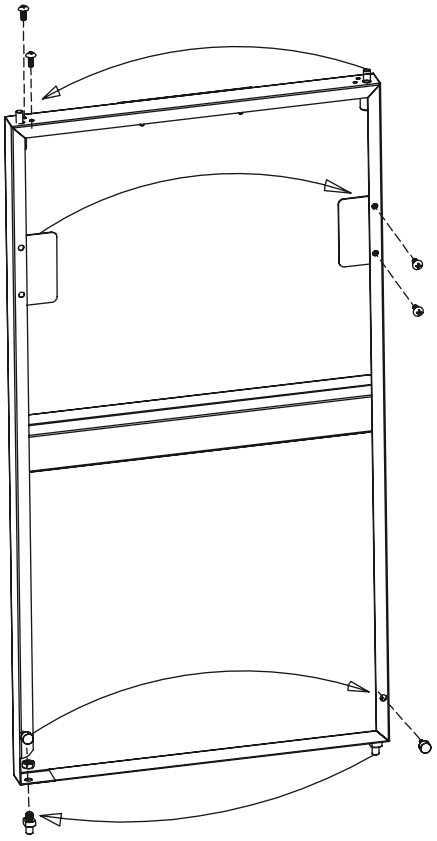

09

Nr.	Abbildung	Menge
7	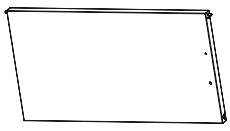	1
9		1

C	M4 x 10	2

Hinweis:
Wenn sich die Tür nach rechts öffnen soll, müssen die Türscharniere oben und unten demontiert und auf der rechten Seite an den vorgesehenen Positionen angebracht werden.

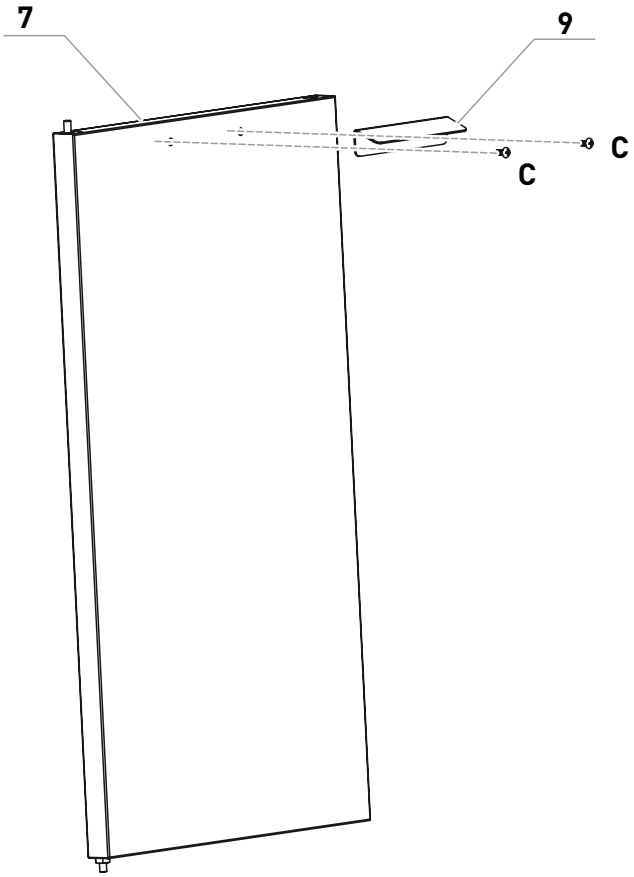

10

Nr.	Abbildung	Menge
8		1

Hinweis:
Wenn sich die Tür nach rechts öffnen soll, wird der Türdämpfer auf der gegenüberliegenden Seite eingesetzt. Des Weiteren ist der Türanschlag zu demontieren und auf der gegenüberliegenden Seite anzubringen.

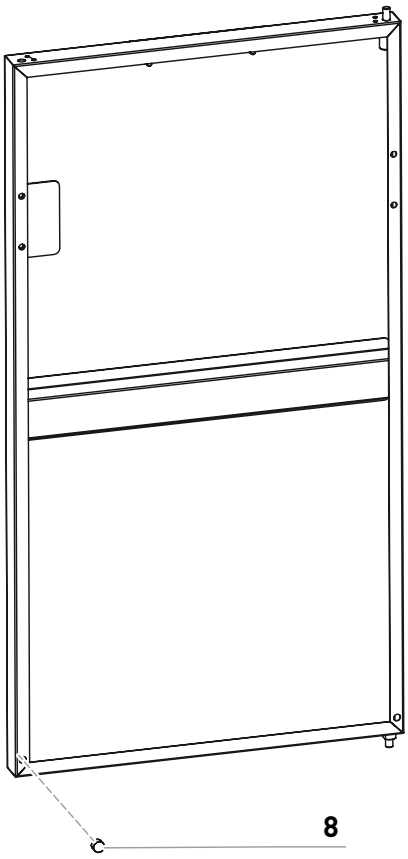

11

Nr.	Abbildung	Menge
10	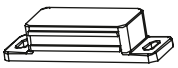	1

C	M4 x 10	2

Hinweis:
Die Tür kann alternativ auch so montiert werden, dass sie sich nach rechts öffnet. Hierzu bitte den Türmagneten auf der gegenüberliegenden Seite montieren.

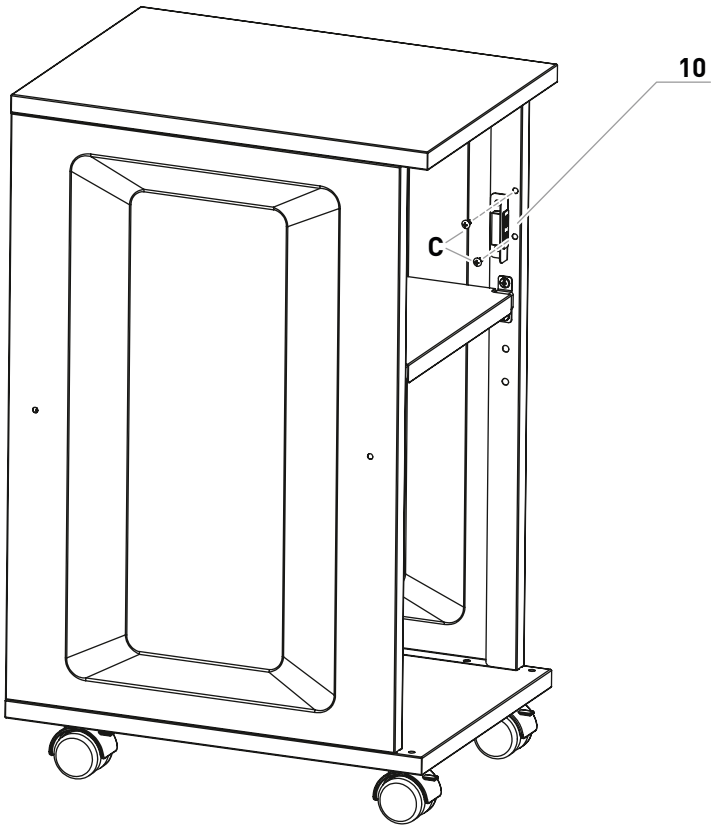

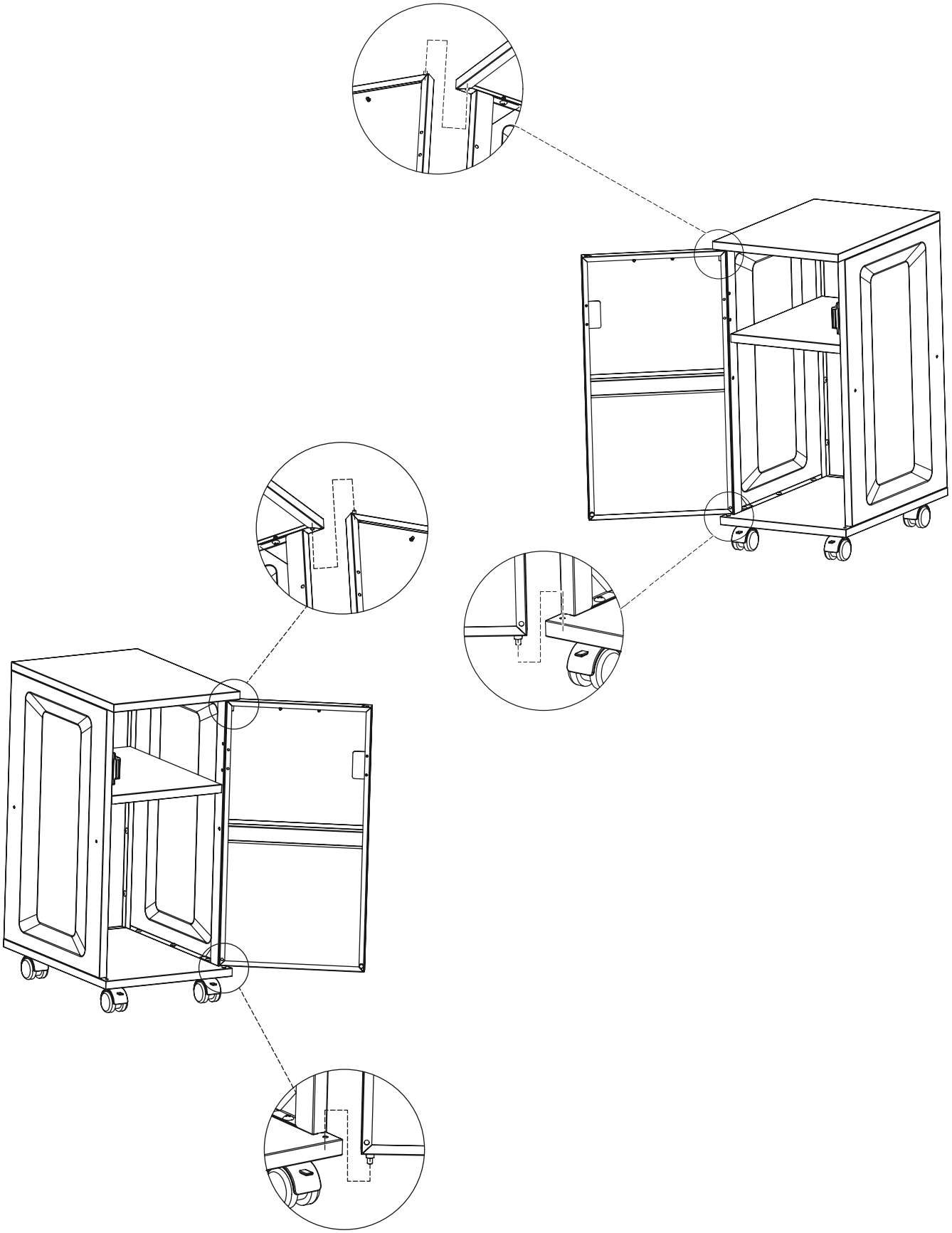

13

Nr.	Abbildung	Menge
11		2

Hinweis:
Die Magnete werden auf der Seite montiert, mit der sie Kontakt zum Unterschrank des Grills haben sollen.

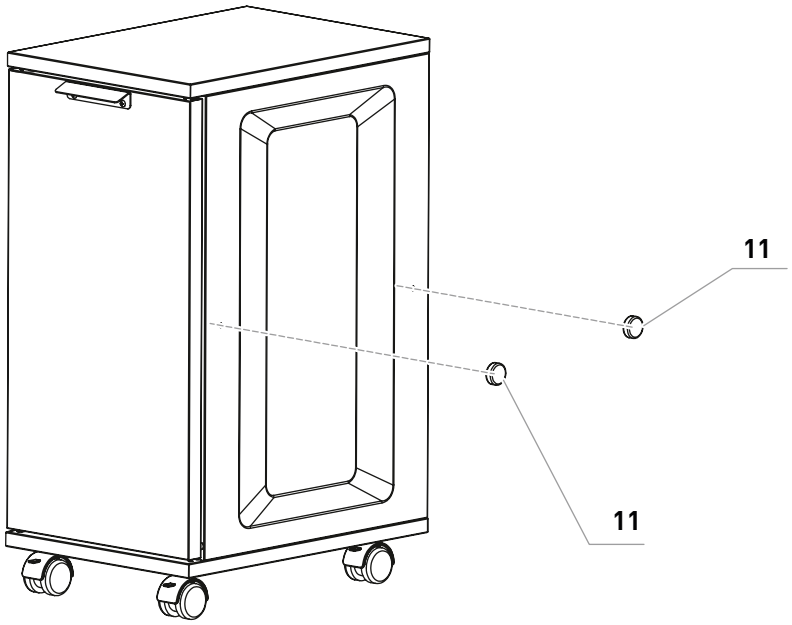

14

Nr.	Abbildung	Menge
14	M5 Plastikschraube	4
15	M4 Plastikschraube	4

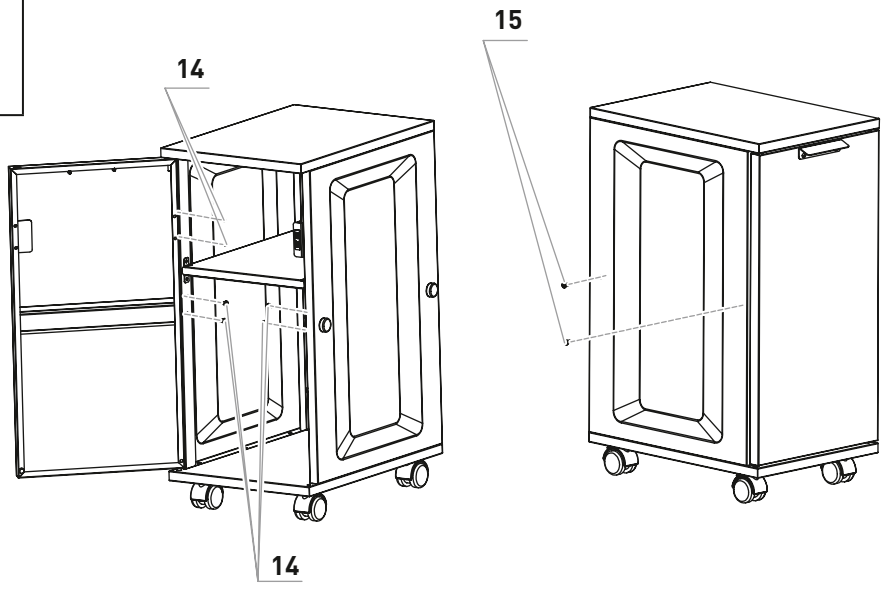

REINIGEN

SICHERHEITSHINWEIS

- Trotz sorgfältiger Verarbeitung aller Einzelteile, können einzelne Bauteile scharfkantig sein. Tragen Sie deshalb Sicherheitshandschuhe um Schnittverletzungen zu vermeiden.

- Verwenden Sie keine scheuernden und chlorhaltigen Reinigungsmittel.
- Bei Verwendung eines milden Reinigungsmittels sollten Sie zusätzlich auf die Hinweise/ Produktinformationen des Herstellers achten, um Beschädigungen an der Oberfläche zu vermeiden.

AUFBEWAHRUNG

- Bewahren Sie den Trolley in einem frostfreien und trockenen Raum auf. Decken Sie ihn inkl. des Grills mit der passenden Wetterschutzhülle ab, um Verschmutzungen und Beschädigungen zu vermeiden.

ENTSORGEN

- Die Produktverpackung besteht aus recyclingfähigen Materialien, die der Wiederverwertung zugeführt werden können. Entsorgen Sie diese sortenrein in den bereitgestellten Sammelbehältern.
- Wenn Sie sich vom Artikel trennen möchten, werfen Sie diesen nicht in den Hausmüll. Fragen Sie Ihr örtliches Entsorgungsunternehmen oder Ihre kommunale Verwaltung nach Möglichkeiten einer umweltgerechten und Ressourcen schonenden Entsorgung.

GARANTIE

Wir übernehmen für **3 Jahre** die **Garantie** auf Funktion des Gerätes. Voraussetzung für die Garantieleistung ist eine ordnungsgemäße Behandlung des Gerätes und ein offizieller Nachweis des Kaufdatums.

Die Garantie erlischt nach Ablauf der Garantiezeit oder sofort, wenn eigenständig Veränderungen am Gerät durchgeführt wurden. An Bauteilen, die vom Hersteller oder seinem Vertreter versiegelt wurden, dürfen keine Manipulationen durchgeführt werden!

Sollte Ihr Produkt trotz unserer Qualitätskontrollen einmal einen Defekt aufweisen, dann bringen Sie es bitte nicht zurück zum Einzelhändler, sondern setzen Sie sich direkt mit Enders in Verbindung. So können wir eine schnelle Reklamationsbearbeitung gewährleisten.

Service:
www.enders-germany.com

Bitte ausfüllen und Garantiekarte sowie Kaufbeleg für Rückfragen aufbewahren!

Kaufbeleg anheften

_____
Modellname

_____
Artikelnummer Hersteller

_____
Seriennummer (siehe Rückseite Gerät)

_____
Kaufdatum

_____
Kaufort

HERSTELLER

Enders Colsman AG
Brauck 1, 58791 Werdohl
Tel.: +49 2392 9782 222

Zur Produktverbesserung behalten wir uns farbliche und technische Änderungen vor.