BEDIENUNGSANLEITUNG

LED STEHLEUCHTE
Smart Tower ST52

3 JAHRE HERSTELLER GARANTIE

KUNDENSERVICE
02938 9725-25
www.melitec.de
service@melitec.de
Modell 7530/01/1 ST52

dimmbar nur über Fernbedienung / App

Modell 7530/01/1
ST52

INHALTSVERZEICHNIS

Allgemeine Hinweise	**3**
Lieferumfang	**3**
Bestimmungsgemäßer Gebrauch	**3**
Symbole und Zeichenerklärung	**4**
Sicherheitshinweise	**5**
Inbetriebnahme	**6**
Bedienungshinweise	**7**
Bedienung der Leuchte mit Fernbedienung	**8**
Bedienung der Leuchte via „Smart-life“ App	**8**
Batteriewechsel Fernbedienung	**9**
Hinweise zur den Lichtquellen	**9**
Fehlererkennung und -beseitigung	**10**
Sicherheit Ihrer Daten	**11**
WLAN-Sicherheit	**11**
Reinigungshinweise	**12**
EU-Konformitätserklärung zur RED Richtlinie	**13**
Technische Daten	**13**
Entsorgungshinweise	**14**
Schnellservice	**15**

Allgemeine Hinweise

Lesen Sie diese Bedienungsanleitung sorgfältig durch. Sie vermeiden dadurch Fehler, die zu einer Funktionsstörung führen könnten.

Bewahren Sie diese Bedienungsanleitung zum späteren Gebrauch auf. Geben Sie bei Weitergabe der Leuchte an Dritte die Bedienungsanleitung mit.
Diese Bedienungsanleitung kann beim Importeur als PDF-Datei angefordert werden.

Lieferumfang

Prüfen Sie den Lieferumfang sofort nach dem Auspacken auf Vollständigkeit und einwandfreien Zustand. Die Abbildung der nummerierten Teile finden Sie auf Seite 7.

LED-Stehleuchte, bestehend aus:
- Leuchtenrohre mit Sockel 1
- Leuchtenfuß 2
- Steckernetzteil 3
- Fernbedienung 4
- Batterien Typ: AAA 5 (bereits eingesetzt)
- Bedienungsanleitung
- Garantiekarte

Bestimmungsgemäßer Gebrauch

Die LED Stehleuchte Smart Tower (im Folgenden "Leuchte" genannt) ist zur Beleuchtung in trockenen Innenräumen konzipiert.

Die Leuchte darf nicht modifiziert oder technisch verändert werden.

Der Hersteller und der Verkäufer übernehmen keine Haftung für Verletzungen oder Schäden, die Folge eines unsachgemäßen Gebrauchs der Leuchte sind.

Lassen Sie Kinder und Personen deren körperliche, geistige oder sonstige Fähigkeiten eingeschränkt sind und die diese Leuchte nicht sicher bedienen können sowie Unbefugte nicht unbeaufsichtigt an diese Leuchte gelangen.

Symbole und Zeichenerklärung

WARNUNG!

Signalsymbole/-wörter, die beachtet werden müssen. Bei Nichtbeachtung kann es zu schweren Verletzungen, im Extremfall zum Tode kommen.

VORSICHT!

Signalsymbole/-wörter, die zum sicheren Betrieb der Leuchte beachtet werden müssen. Bei Nichtbeachtung kann es zu Verletzungen kommen.

Hinweis!

Signalwörter, die bei der Handhabung der Leuchte beachtet werden müssen. Bei Nichtbeachtung kann es zu Sachschäden kommen.

Konformitätserklärung

Mit diesem Symbol gekennzeichnete Produkte erfüllen alle anzuwendenden Gemeinschaftsvorschriften des Europäischen Wirtschaftsraums. Die Konformitätserklärung kann beim Importeur angefordert werden.

Schutzklasse II (gesamtes System)

Schutzisoliert

Nur für Innen

Nur für die Verwendung in trockenen Innenräumen geeignet.

Dimmbar nur über die Fernbedienung / App.

Sicherheitshinweise

WARNUNG!

Erstickungsgefahr!

Bei Verpackungs- und Schutzfolien besteht Erstickungsgefahr.

- Halten Sie Verpackungs- und Schutzfolien von Kindern fern.

VORSICHT!

Verletzungsgefahr!

Bei Missachtung der Sicherheitshinweise besteht Verletzungsgefahr. Ein sicherer Betrieb dieser Leuchte ist nur gewährleistet, wenn die folgenden Anweisungen beachtet werden.

- Verwenden Sie die Leuchte nur im Wohnbereich (nicht in Feuchträumen) und ihrer Bauart entsprechend.
- Lassen Sie Kinder und Personen deren körperliche, geistige oder sonstige Fähigkeiten eingeschränkt sind und die diese Leuchte nicht sicher bedienen können sowie Unbefugte nicht unbeaufsichtigt an diese Leuchte gelangen.
- Trennen Sie die Leuchte sofort vom Netz, wenn diese beschädigt oder defekt ist: Sie darf nicht weiter betrieben werden.
- Verwenden Sie nur die vom Hersteller vorgesehenen Teile.
- Modifizieren oder verändern Sie die Leuchte nicht.
- Betreiben Sie diese Leuchte nur mit dem mitgelieferten Steckernetzteil Typ MeLiTec P130-24150. Ersetzen Sie bei Beschädigung oder Ausfall dieses nur durch ein Steckernetzteil des gleichen Typs.
- Betreiben Sie die Leuchte nicht mit einer defekten / beschädigten äußeren flexiblen Leitung.
- Lassen Sie die äußere, flexible Leitung der Leuchte im Fall einer Beschädigung ausschließlich vom Hersteller, seinem Service oder einer vergleichbaren Fachkraft austauschen, um Gefährdungen zu vermeiden.
- Betreiben Sie die Leuchte nicht mit beschädigter LED-Abdeckung. Entsorgen Sie die Leuchte, wenn die LED-Abdeckung beschädigt ist.
- Trennen Sie die Leuchte vom Stromkreis, bevor Sie diese reinigen.

Inbetriebnahme

WARNUNG!

Stromschlag- und Kurzschlussgefahr!

Ist das Gehäuse des Steckernetzteils beschädigt, ist der Schutz gegen elektrischen Schlag nicht mehr gewährleistet. In diesem Fall kann es zu schweren Verletzungen, im Extremfall zum Tode kommen.

- Die Leuchte darf nicht mit einem beschädigten Steckernetzteil verwendet werden.

Hinweis!

Beschädigungsgefahr!

Empfindliche Böden können bei dem Zusammenbau zerkratzt oder beschädigt werden. Legen Sie z.B. ein Tuch unter.

Personen können über die Leuchtenleitung stolpern und sie beschädigen. Legen Sie die Leuchtenleitung so, dass keine Personen darüber stolpern können, sie nicht geknickt oder anderweitig beschädigt wird.

Aufbau

1. Klappen sie die zweiteiligen Leuchtenrohre **1** auseinander.
   - Aus Transportgründen sind die Leuchtenrohre in 2 Teile, welche durch eine Leitung miteinander verbunden sind, aufgeteilt.
2. Lösen Sie die Schrauben **6** von dem Verbindungsstück **7**.
   - Benutzen Sie hierzu einen Kreuzschlitzschraubendreher PH 2 (nicht im Lieferumfang enthalten).
3. Setzen Sie den oberen Teil des Leuchtenrohres in den unteren Teil ein. Achten Sie dabei darauf, dass das innenliegende Kabel nicht gequetscht oder abgeknickt wird.
4. Setzen Sie die Schrauben wieder ein und ziehen sie fest.
5. Lösen Sie die beiden Schrauben **8** vom Sockel **9** der Leuchtenrohre und schrauben den Leuchtenfuß **2** an den Sockel.
6. Positionieren Sie die Leuchte auf einer stabilen, waagerechten Fläche. Schließen Sie die Leuchte an das mitgelieferte Steckernetzteil **3** an, indem Sie den Stecker des Steckernetzteils in die entsprechende Buchse **10** der Leuchtenleitung einsetzen.

7. Schließen Sie die Leuchte an einer ordnungsgemäß installierten Steckdose an.
8. Prüfen Sie die Funktion der Leuchte mit der Fernbedienung.

Bedienungshinweise

Entfernen Sie den Entladeschutzstreifen an dem Batteriefach der Fernbedienung **4**.

Das Ein- und Ausschalten der Leuchte erfolgt durch das Betätigen der Taste auf der mitgelieferten Fernbedienung.

Die Leuchte kann auch mit der „Smart Life“ App direkt über das Smartphone bzw. Tablet gesteuert werden (siehe beiliegende Bedienungsanleitung „Smart Life“ App).

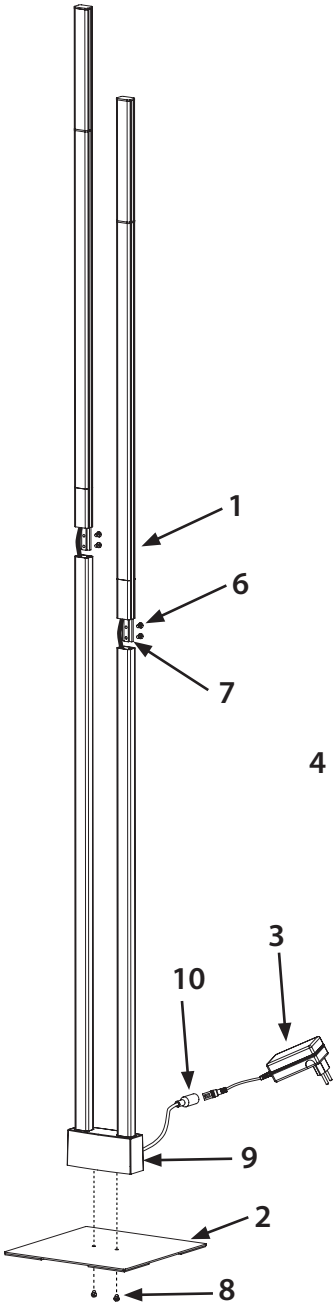

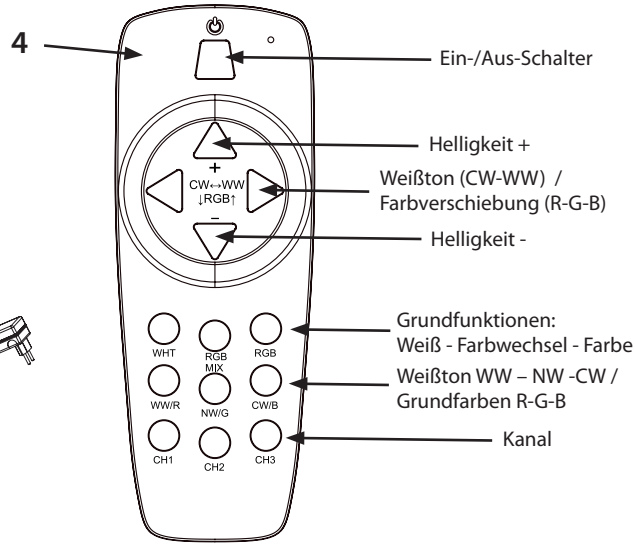

Bedienung der Leuchte mit Fernbedienung

Nehmen Sie die Leuchte mit dem Ein/Ausschalter in Betrieb.

Wählen Sie die Grundfunktionen in Zeile eins aus:

WHT: Weiß
RGB: Farbe
RGB MIX: automatischer Farbwechsel (nur aus RGB Modus möglich)

Zeile zwei bestimmt bei vorheriger Wahl WHT:		Warmweiß – Neutralweiß – Kaltweiß
	bei vorheriger Wahl RGB:	Grundfarben: Rot – Grün - Blau
	bei vorheriger Wahl RGB MIX:	Wechsel in RGB Modus

Kanalwahl zur Nutzung mehrerer Leuchten mit einer Fernbedienung (CH1 - CH2 - CH3). Stecken Sie zur Kanalwahl das Netzgerät in kurzer Folge (etwa sekündlich) zunächst 5-mal in die Steckdose ein, warten Sie bis die Leuchte zu blinken beginnt, wählen Sie durch Drücken der entsprechenden Kanaltaste CH1 – CH3 den Kanal aus.

Regeln Sie mit den Dreiecken + und – die Helligkeit (nur im Modus WHT und RGB möglich).

Im Modus RGB MIX springt die Leuchte beim Betätigen der Helligkeits-Wahltasten in den RGB Modus. Im Modus RGB MIX wird die im RGB Modus eingestellte Helligkeit übernommen.

Wählen Sie durch Betätigen der Tasten < und > die Lichtfarbe in mehreren Stufen zwischen warmweiß und kaltweiß aus. Verstellen Sie im Modus RGB mit den Tasten < und > die Farbe in mehreren Stufen über das Farbspektrum.

Bedienung der Leuchte via „Smart-life“ App

Schalten Sie zum Koppeln der Leuchte mit der „Smart-life“ App die Leuchte 5-mal in kurzer Folge ein- und aus, nach etwa einer Sekunde beginnt die Leuchte zu blinken und ist nun kopplungsbereit.

Die Bedienung mit Hilfe der App entnehmen sie bitte dem beigefügten „Smart life“ guide oder dem Internet https://smart-life24.de/smart-life-app/.

Batteriewechsel Fernbedienung

Hinweis!

Beschädigungsgefahr!

Die Batterie kann durch unsachgemäße Lagerung Schaden nehmen.

- Verwenden Sie nur die in den technischen Daten angegebene Batterien oder solche eines gleichwertigen Typs.

Die Batterie ist von der Garantie ausgeschlossen!
Der Batteriewechsel ist wie folgt vorzunehmen:

1. Schieben Sie die Abdeckung des Batteriefaches **11** der Fernbedienung auf.
2. Wechseln Sie die Batterien **5** aus.
   - Achten Sie auf die korrekte Polarität der Batterien!
3. Setzen Sie den Deckel des Batteriefaches wieder ein bis er einrastet.

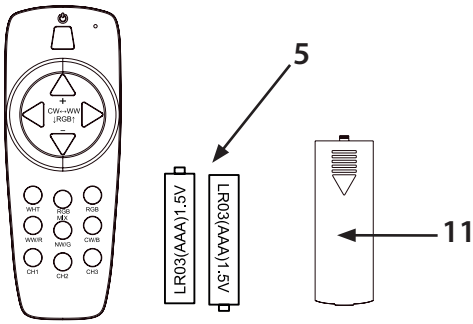

Hinweise zu den Lichtquellen

Dieses Produkt enthalt Lichtquellen der Energieeffizienzklasse F. Die in dieser Leuchte verwendeten Lichtquellen haben eine sehr hohe Lebensdauer. Im Fehlerfall dürfen die Lichtquellen dieser Leuchte nur vom Hersteller oder einem von ihm beauftragten Servicetechniker oder einer vergleichbar qualifizierten Person ersetzt werden.

Fehlererkennung und -beseitigung

Fehler	Mögliche Ursachen	Fehlerbeseitigung
Eine oder mehrere LEDs funktionieren nicht.	Eine oder mehrere LEDs sind defekt.	Der Austausch der LEDs ist nicht möglich.
		Wenden Sie sich bitte an den Leuchtenservice. Die Adresse finden Sie im Abschnitt „Schnellservice“.
Die Leuchte funktioniert gar nicht.	Ist die Leuchte korrekt angeschlossen?	Prüfen Sie den korrekten Sitz des Steckers des Steckernetzteils in der Buchse der Leuchtenleitung und den Sitz des Steckernetzteils in der Steckdose.
	Ist die Sicherung / der FI-Schalter ausgeschaltet?	Schalten Sie die Sicherung / den FI-Schalter ein.
	Ist die verwendete Steckdose in Ordnung?	Prüfen Sie, ob die Steckdose ordnungsgemäß installiert ist, z.B. mit einer anderen Leuchte.
Die Leuchte reagiert nicht auf die Fernbedienung.	Ist der Empfänger abgedeckt oder auf der Unterseite?	Prüfen Sie die Lage des Empfängers (in der Zuleitung der Leuchte).
„Smart Life“ lässt sich nicht installieren.	Betriebssystem nicht kompatibel.	Das „Smart Life“ App ist nur über Android bzw. iOS- Geräte nutzbar.
Das Gerät lässt sich nicht über „Smart Life“ steuern.	WLAN-Verbindung unterbrochen?	Prüfen Sie Ihr WLAN-Netzwerk und die WLAN-Einstellung in der App.
	WLAN-Passwort wurde geändert?	Jedes Gerät muss neu mit der App verbunden werden.

Hinweis!

Beschädigungsgefahr!

Bei dem Versand zu Reparaturzwecken können Teile Schaden nehmen.

- Versenden Sie nur das defekte Teil.
- Versenden Sie das Gestänge nur zusammengeklappt und ohne Fuß.
- Verwenden Sie eine geeignete Verpackung.

Sicherheit Ihrer Daten

Unser Systemanbieter, der die App „Smart Life“ und die zugehörige Cloud betreibt, ist von der Schweizer Prüfstelle SGS für die Datensicherheit der Cloud-Systeme und der „Smart Home“ Systeme nach den internationalen Normen IEC 27001, IEC 27017 und IEC 27018 zertifiziert.

WLAN-Sicherheit

Damit Ihre Geräte und Daten vor unbefugtem Zugriff sicher sind, müssen Sie Ihr WLAN-Netzwerk sicher verschlüsseln. Nur dann ist Ihr Netzwerk sicher.

Reinigungshinweise

WARNUNG!

Stromschlag- und Kurzschlussgefahr!

In die Leuchte oder in das Steckernetzteil eingedrungenes Wasser kann einen Stromschlag oder Kurzschluss verursachen.

- Ziehen Sie den Stecker aus der Steckdose und lassen Sie die Leuchte abkühlen, bevor Sie diese reinigen.
- Es darf keine Feuchtigkeit in die Leuchte, in das Steckernetzteil oder an stromführende Teile gelangen.

Hinweis!

Beschädigungsgefahr!

Die Oberfläche der Leuchte kann durch scheuernde / ätzende oder lösungsmittelhaltige Reinigungsmittel beschädigt werden.

- Verwenden Sie kein scheuernden, ätzenden oder lösungsmittelhaltig Reinigungsmittel.
- Verwenden Sie zur Reinigung ein trockenes, weiches Tuch.
- Entfernen Sie hartnäckige Flecken mit einem leicht feuchten Tuch, ggf. unter Verwendung eines neutralen Reinigers.

EU-Konformitätserklärung zur RED Richtlinie

Hiermit bestätigen wir, dass die hier beschriebene Funkeinrichtung den grundlegenden Anforderungen der Richtlinie 2014/53/EU des Europäischen Parlaments und des Rates vom 16. April 2014 erfüllt. Die vollständige EU-Konformitätserklärung können Sie unter der folgenden Internetadresse einsehen: www.melitec.de/service/downloads/

Technische Daten

Höhe der Leuchte:	ca. 1,6 m
Spannung:	230 V~, 50 Hz
Leistungsaufnahme:	ca. 40 W
Lichtstrom:	ca. 3.000 Lumen
Farbwiedergabe:	sehr gut, Ra > 90

FERNBEDIENUNG

Sendefrequenz:	433 Mhz
Sendeleistung:	0,015 µW

Entsorgungshinweise

Bei mit dem abgebildeten Symbol versehenen Elektrogeräten sind Sie gesetzlich verpflichtet, diese dem ordnungsgemäßen und umweltverträglichen Recycling zuzuführen. **Sie dürfen auf keinen Fall mit dem Hausmüll entsorgt werden.** Nur so ist gewährleistet, dass enthaltene wertvolle Rohstoffe umweltschonend wiedergewonnen und dem Wertstoffkreislauf zugeführt werden, bzw. keine schädlichen Inhaltsstoffe in die Umwelt gelangen und gesundheitsschädigende Wirkungen auf Menschen, Tiere und Pflanzen haben. Vor der Entsorgung müssen, wie im Abschnitt Batteriewechsel beschrieben, die Batterien zerstörungsfrei zur separaten Entsorgung entnommen werden.

Unter anderem bei den folgenden Stellen können Sie Altgeräte unentgeltlich zurückgeben:

- Kommunale Sammelstellen
- Große Elektrofachhändler (mehr als 400 m^2 Verkaufsfläche)
- Große Lebensmittelhändler (mehr als 800 m^2 Verkaufsfläche), welche auch Elektroprodukte verkaufen

Bei den bezeichneten Elektro-/Lebensmittelhändlern ist bei Kauf eines Elektrogeräts die unentgeltliche Rückgabe eines Altgeräts gleicher Art und gleicher Funktion möglich. Die unentgeltliche Abgabe von jeweils bis zu 3 Altgeräten gleicher Geräteart mit einer Kantenlänge bis 25 cm ist dort jederzeit möglich, ohne dass dies an einen Kauf gebunden ist. MeLiTec hat sich für die Rücknahme von Altgeräten dem Lightcyle-Sammelsystem angeschlossen. Die nächstgelegene Sammelstelle finden Sie im Internet unter der folgenden Adresse: https://www.lightcycle.de/verbraucher/sammelstellensuche.

Im Fernabsatzhandel beschränkt sich die Möglichkeit einer unentgeltlichen Abholung bei Erwerb eines Neugeräts auf Wärmeüberträger, Bildschirmgeräte und Großgeräte, die mindestens eine Außenkante mit einer Länge von mehr als 50 cm besitzen und die Lagerfläche des Vertreibers > 400m^2 ist. Der Vertreiber hat den Verbraucher bei Abschluss des Kaufvertrags bezüglich einer entsprechenden Rückgabeabsicht zu befragen.

Sie sind gesetzlich dazu verpflichtet, Akkus und Batterien umweltgerecht zu entsorgen. Akkus und Batterien müssen dem umweltgerechten Recycling in speziell dafür vorgesehenen Sammelbehältern zugeführt werden. Akkus und Batterien dürfen auf keinen Fall mit dem normalen Hausmüll entsorgt werden. Nur so ist gewährleistet, dass enthaltene wertvolle Rohstoffe umweltschonend wiedergewonnen und dem Wertstoffkreislauf zugeführt werden, bzw. keine schädlichen Inhaltsstoffe in die Umwelt gelangen und gesundheitsschädigende Wirkungen auf Menschen, Tiere und Pflanzen haben. Akkus und Batterien können Sie unentgeltlich dem Recycling zuführen, dort wo sie verkauft werden oder bei Ihrer

kommunalen Sammelstelle. Achten Sie darauf, dass Akkus bei der Entsorgung entladen sind. Bei Li-Ionen-Akkus und Batterien müssen vor der Entsorgung die Kontakte mit Klebeband abgeklebt werden, um Kurzschlüsse in den Sammelbehältern zu vermeiden. Kurzschlüsse könnten zu einer Überhitzung, im Extremfall zu einem Brand oder einer Explosion, führen.

Führen Sie Verpackung sortenrein dem Recycling zu.
Informationen zur korrekten Entsorgung von Altgeräten, Akkus und Verpackungsmaterialien erhalten Sie bei Ihrem kommunalen Entsorger oder im Internet, z. B. unter www.melitec.de/service/recycling.

Schnellservice

Für dieses Produkt bieten wir einen Sonderservice!

Wenn Sie ein Problem mit der Leuchte haben, rufen Sie uns an, senden eine E-Mail oder nutzen das Kontaktformular auf unserer Internetseite. Oft können wir Ihnen schnell und unkompliziert helfen, um kleine Fehler zu beheben.

Halten Sie für Rückfragen die folgenden Daten bereit:

Modell 7530/01/1 ST52

Tel.:	02938 9725-25 Mo.- Fr. von 8:00 bis 20:00 Uhr
Fax:	02938 9725-29
E-Mail:	service@melitec.de
Internet:	www.melitec.de
Adresse:	MeLiTec GmbH Leuchtenservice Oesterweg 20 59469 Ense Deutschland

KUNDENSERVICE

02938 9725-25

www.melitec.de
service@melitec.de

Modell 7530/01/1 ST52

© Copyright

Nachdruck oder Vervielfältigung (auch auszugsweise)
nur mit Genehmigung der:

MeLiTec GmbH
Oesterweg 22
59469 Ense
Deutschland

2022

Diese Druckschrift, einschließlich aller ihrer Teile,
ist urheberrechtlich geschützt.

Jede Verwertung außerhalb der engen Grenzen
des Urheberrechtes ist ohne Zustimmung der
MeLiTec GmbH unzulässig und strafbar.

Das gilt insbesondere für Vervielfältigungen,
Übersetzungen, Mikroverfilmungen und die
Einspeisung und Verarbeitung in elektronischen
Systemen.

Importiert durch:

MeLiTec GmbH
Oesterweg 22
59469 Ense
Deutschland

ST52-DE/MLT-270722-4/5