MEDION®

Bedienungsanleitung

Mini-Kühl-/Gefrierkombination

MEDION® MD 37360

Inhaltsverzeichnis

1. Informationen zu dieser Bedienungsanleitung ... 5
1.1. Zeichenerklärung ... 5
2. Bestimmungsgemäßer Gebrauch ... 7
3. Sicherheitshinweise ... 8
3.1. Allgemeine Sicherheitshinweise ... 8
3.2. Transport ... 9
3.3. Aufstellung und elektrischer Anschluss ... 10
3.4. Reinigung und Wartung ... 14
3.5. Störungen ... 15
3.6. Entsorgung ... 16
4. Lieferumfang ... 16
5. Geräteübersicht ... 17
6. Empfohlende Lagerung von Lebensmitteln ... 18
7. Informationen zum Gerät ... 18
7.1. Information zum verwendeten Kältemittel R-600a ... 18
8. Gerät vorbereiten ... 19
8.1. Wechsel des Türanschlages ... 19
8.2. Gerät aufstellen ... 23
8.3. Herausnehmen und Wiedereinsetzen von Einlegeböden ... 25
9. Gerät bedienen ... 26
9.1. Gerät ausschalten ... 27
10. Energieverbrauch optimieren ... 27
10.1. Empfohlene Temperatureinstellung ... 27
11. Aufbewahren der Lebensmittel im Kühlraum ... 28
12. Tiefkühlung von Lebensmitteln ... 29
12.1. Eiswürfelbehälter verwenden ... 29
12.2. Auftauen von Lebensmitteln ... 29
13. Reinigung und Wartung ... 30
13.1. Abtauen des Kühl- und Gefrierraums ... 32
13.2. Gerät reinigen ... 32
13.3. Innenbeleuchtung auswechseln ... 33
14. Maßnahmen bei Stromausfall ... 33
15. Fehlerbehebung ... 33
16. Längere Nichtverwendung ... 35
17. Transport ... 35
18. Entsorgung ... 36

19. Technische Daten 37
19.1. Produktdatenblatt 37
20. EU-Konformitätsinformation 39
21. Ersatzteile 39
22. Serviceinformationen 40
23. Impressum 41
24. Datenschutzerklärung 41

1. Informationen zu dieser Bedienungsanleitung

Vielen Dank, dass Sie sich für unser Produkt entschieden haben. Wir wünschen Ihnen viel Freude mit dem Gerät.
Lesen Sie vor Inbetriebnahme die Sicherheitshinweise und die gesamte Anleitung aufmerksam durch. Beachten Sie die Warnungen auf dem Gerät und in der Bedienungsanleitung.
Bewahren Sie die Bedienungsanleitung immer in Reichweite auf. Wenn Sie das Gerät verkaufen oder weitergeben, händigen Sie unbedingt auch diese Bedienungsanleitung aus, da sie ein wesentlicher Bestandteil des Produktes ist.

1.1. Zeichenerklärung

Ist ein Textabschnitt mit einem der nachfolgenden Warnsymbole gekennzeichnet, muss die im Text beschriebene Gefahr vermieden werden, um den dort beschriebenen, möglichen Konsequenzen vorzubeugen.

GEFAHR!
Warnung vor unmittelbarer Lebensgefahr!

GEFAHR!
Warnung vor Gefahr durch elektrischen Schlag!

WARNUNG!
Warnung vor möglicher Lebensgefahr und/oder schweren, irreversiblen Verletzungen!

Warnung vor Gefahr durch feuergefährliche und/oder leicht entzündliche Stoffe!

Warnung vor Gefahr durch explosionsgefährliche Stoffe!

HINWEIS!
Hinweise beachten, um Sachschäden zu vermeiden!

Hinweise zum Zusammenbau oder zum Betrieb beachten!

Hinweise in der Bedienungsanleitung beachten!

Wechselstrom

Auszuführende Handlungsanweisung zur Vermeidung von Gefahren

Aufzählungspunkt/Information über Ereignisse während der Bedienung

Auszuführende Handlungsanweisung

Mit diesem Symbol markierte Produkte erfüllen die Anforderungen der EU-Richtlinien (siehe Kapitel „EU-Konformitätsinformation“).

Geprüfte Sicherheit: Mit diesem Symbol gekennzeichnete Produkte erfüllen die Anforderungen des deutschen Produktsicherheitsgesetzes.

Kennzeichnung von Verpackungsmaterialien bei der Mülltrennung

Kennzeichnung mit den Abkürzungen (a) und Nummern (b) mit folgender Bedeutung: 1–7: Kunststoffe/20–22: Papier und Pappe/80–98: Verbundstoffe

Verpackung umweltgerecht entsorgen (siehe Kapitel „Entsorgung“)

Verpackung umweltgerecht entsorgen (siehe Kapitel „Entsorgung“)

Gerät umweltgerecht entsorgen (siehe Kapitel „Entsorgung“)

Zeigt die korrekte, aufrechte Position der Transportverpackung an.

2. Bestimmungsgemäßer Gebrauch

Dieses Gerät dient zum Kühlen und Gefrieren von Lebensmitteln. Dieses Gerät ist für den Gebrauch im Haushalt und in ähnlichen Anwendungsbereichen vorgesehen wie z. B.:

- Personalküchenbereichen in Läden, Büros und anderen Arbeitsbereichen;
- in der Landwirtschaft und von Gästen in Hotels, Motels und anderen Unterkünften;
- Frühstückspensionen;
- im Catering und ähnlichem Großhandelseinsatz.

Bei gewerblicher Nutzung oder bei Nutzung für andere Zwecke als zum Kühlen und Gefrieren von Lebensmitteln übernimmt der Hersteller keine Haftung für eventuelle Schäden.

Bitte beachten Sie, dass im Falle des nicht bestimmungsgemäßen Gebrauchs die Haftung erlischt:

- Bauen Sie das Gerät nicht ohne unsere Zustimmung um und verwenden Sie keine nicht von uns genehmigten oder gelieferten Zusatzgeräte.
- Verwenden Sie nur von uns gelieferte oder genehmigte Ersatz- und Zubehörteile.
- Beachten Sie alle Informationen in dieser Bedienungsanleitung, insbesondere die Sicherheitshinweise. Jede andere Bedienung gilt als nicht bestimmungsgemäß und kann zu Personen- oder Sachschäden führen.

3. Sicherheitshinweise

WICHTIGE SICHERHEITSHINWEISE – SORGFÄLTIG LESEN UND FÜR DEN WEITEREN GEBRAUCH AUFBEWAHREN!

- Dieses Gerät kann von Kindern ab 8 Jahren und von Personen mit reduzierten physischen, sensorischen oder mentalen Fähigkeiten oder Mangel an Erfahrung und/oder Wissen benutzt werden, wenn sie beaufsichtigt werden oder bezüglich des sicheren Gebrauchs des Geräts unterwiesen wurden und die daraus resultierenden Gefahren verstanden haben.
- Kinder dürfen nicht mit dem Gerät spielen.
- Kinder im Alter von 3 bis 8 Jahren dürfen Kühlgeräte be- und entladen.
- Reinigung und Benutzer-Wartung dürfen nicht von Kindern ohne Beaufsichtigung durchgeführt werden.

GEFAHR!

Erstickungsgefahr!

Es besteht Erstickungsgefahr durch Verschlucken oder Einatmen von Kleinteilen oder Folien.

- Verpackungsmaterialien (Beutel, Polystyrolstücke usw.) nicht in der Reichweite von Kindern lagern.
- Lassen Sie Kinder nicht mit der Verpackung spielen.
- Halten Sie Kinder vom Geräteinneren fern. Wenn die Tür zufällt, besteht Erstickungsgefahr!

3.1. Allgemeine Sicherheitshinweise

WARNUNG!

Verletzungsgefahr!

Das Kühlsystem des Geräts enthält das Kältemittel R-600a. Bei einem Auslaufen des Kältemittels besteht die Gefahr von Verletzungen.

- WARNUNG! Kältemittelkreislauf nicht beschädigen.

- Sollte das Kühlsystem dennoch beschädigt worden sein, lüften Sie den Raum. Vermeiden Sie offene Flammen und Zündquellen. Lassen Sie das Gerät vor einer weiteren Verwendung von einer Fachkraft reparieren.
- Haut- oder Augenkontakt mit Kältemittel kann zu Verletzungen führen. Spülen Sie ggf. sofort die Augen mit klarem Wasser und suchen Sie einen Arzt auf.
- WARNUNG! Keine elektrischen Geräte innerhalb des Kühlfachs betreiben, die nicht der vom Hersteller empfohlenen Bauart entsprechen.
- Verwenden Sie keine anderen elektrischen Geräte (wie z. B. Eismaschinen) im Inneren des Kühlgeräts, es sei denn, sie sind vom Hersteller für diesen Zweck zugelassen.
- Manipulierungen am Kältemittelkreislauf sind unzulässig und führen dazu, dass der Garantieanspruch erlischt.

WARNUNG!
Brandgefahr!
In den Kältemittelleitungen und im Kompressor befinden sich brennbare Flüssigkeiten.

- Beachten Sie das Warnzeichen „Brandgefahr“ an der Geräterückseite oder am Kompressor.
- Vermeiden Sie offene Flammen und Zündquellen während des Gebrauchs, der Wartung und der Entsorgung des Geräts.

3.2. Transport

VORSICHT!
Verletzungsgefahr!
Das Gerät ist sehr schwer. Es besteht die Gefahr von Verletzungen durch Überheben.

- Transportieren Sie das Gerät nicht alleine, sondern mindestens mit einer weiteren Person.

HINWEIS!
Möglicher Sachschaden!
Gefahr von Geräteschaden durch unsachgemäßen Transport

- Achten Sie darauf, dass die Verpackung nicht beschädigt ist.
- Entfernen Sie vorsichtig das Verpackungsmaterial und überprüfen Sie das Gerät auf Transportschäden.
- Ein beschädigtes Gerät auf keinen Fall anschließen. Wenden Sie sich im Schadensfall an den Service.
- Transportieren Sie die Kühl-/Gefrierkombination grundsätzlich in der Verpackung und mit Transportsicherung.
- Beim Transport und bei der Aufstellung des Geräts darauf achten, dass keine Teile des Kühlkreislaufs beschädigt werden.
- Das Gerät möglichst immer senkrecht transportieren. Bei einer Neigung von mehr als 40° beim Transport, erst nach 4 Stunden ans Netz anschließen und einschalten, damit sich der Kältemittelkreislauf nach dem Transport wieder normalisieren kann.
- Stellen Sie das Gerät nicht auf die Seite oder die Rückwand, da sonst Öl aus dem Kompressor in den Kältemittelkreislauf gelangen und ihn verstopfen kann.
- Das Gerät keinem Regen oder Spritzwasser aussetzen.

3.3. Aufstellung und elektrischer Anschluss

3.3.1. Standort

HINWEIS!
Möglicher Sachschaden!
Gefahr von Geräteschaden durch unsachgemäße Behandlung

- Das Kühlgerät in einem trockenen und belüftbaren Raum aufstellen. Der Raum sollte eine Fläche von ca. 4 m^2 aufweisen, um bei einer Beschädigung des Kühlsystems eine ausreichende Luftmenge zu gewährleisten.

- Berücksichtigen Sie beim Aufstellen den Platzbedarf des Geräts (siehe „8.2. Gerät aufstellen“ auf Seite 23)
- Das Gerät ist für die Klimaklasse N geeignet (siehe Typenschild). Bei Umgebungstemperaturen von 16 °C bis 32 °C ist eine fehlerfreie Kühlleistung des Geräts gewährleistet. Bei abweichenden Temperaturen kann sich die Leistung des Geräts verringern.
- Verwenden Sie das Gerät nicht im Freien.
- Setzen Sie das Gerät keinen extremen Bedingungen aus. Zu vermeiden sind:
  - hohe Luftfeuchtigkeit oder Nässe,
  - extrem hohe oder tiefe Temperaturen,
  - direkte Sonneneinstrahlung,
  - offenes Feuer.

WARNUNG!

Brandgefahr!

Eine unzureichende Luftzirkulation kann zu einem Wärmestau führen.

- WARNUNG! Achten Sie darauf, dass die Belüftungsöffnungen im Gehäuse, um das Gerät und in der Einbaunische nicht blockiert sind.
- Das Gerät ist nicht als Einbaugerät vorgesehen.
- Für eine ausreichende Belüftung muss ein Abstand von mindestens 5 cm zur Decke, zu den Seitenwänden und zur Rückwand eingehalten werden.
- Nicht in der Nähe von Wärmequellen wie Herd, Heizkörper, Fußbodenheizung usw. aufstellen. Wenn das Aufstellen in der Nähe einer Wärmequelle unvermeidbar ist, verwenden Sie eine geeignete Isolierplatte oder halten Sie folgende Mindestabstände zur Wärmequelle ein:
  - zu Elektro- oder Gasherden u. ä.: ca. 5 cm,
  - zu Öl- oder Kohlebeistellherden: ca. 30 cm.
  - Beim Aufstellen neben einem anderem Kühlgerät ist ein seitlicher Mindestabstand von 5 cm erforderlich.

3.3.2. Vor dem Anschließen

WARNUNG!
Stromschlaggefahr!
Es besteht die Gefahr eines elektrischen Schlags durch stromführende Teile.

- Nach dem Aufstellen überprüfen, dass das Netzkabel nicht eingeklemmt oder beschädigt wird.
- Betreiben Sie das Gerät nicht, wenn es sichtbare Schäden aufweist oder das Netzkabel bzw. der Netzstecker defekt ist.
- Wenden Sie sich im Schadensfall an den Service.

3.3.3. Netzanschluss

WARNUNG!
Stromschlaggefahr!
Es besteht die Gefahr eines elektrischen Schlags durch stromführende Teile.

- Schließen Sie das Gerät nur an eine ordnungsgemäß installierte und gut erreichbare Schutzkontaktsteckdose an, die sich in der Nähe des Aufstellortes befindet. Die örtliche Netzspannung muss den technischen Daten des Geräts entsprechen.
- Für den Fall, dass Sie das Gerät schnell vom Netz nehmen müssen, muss die Steckdose frei zugänglich sein.
- WARNUNG! Achten Sie darauf, dass das Netzkabel nicht zu einer Stolperfalle wird. Verwenden Sie kein Verlängerungskabel.
- WARNUNG! Das Netzkabel darf beim Aufstellen nicht geklemmt oder beschädigt werden.
- WARNUNG! Platzieren Sie ortsveränderliche Mehrfachsteckdosen oder Netzteile nicht an der Rückseite des Geräts.
- Um das Gerät vollständig vom Stromkreis zu trennen, ziehen Sie den Netzstecker aus der Steckdose.

3.3.4. Umgang mit dem Gerät

WARNUNG!

Explosionsgefahr!

Entflammbare Gase und Flüssigkeiten können bei Lagerung im Gerät Explosionen verursachen.

- In diesem Gerät keine explosionsfähigen Stoffe, wie zum Beispiel Aerosolbehälter mit brennbarem Treibgas, lagern.
- Keine kohlensäurehaltigen Getränke einfrieren. Sich ausdehnende Flüssigkeit kann den Behälter sprengen.

WARNUNG!

Verletzungsgefahr/Gesundheitsgefährdung!

Ein unsachgemäßer Umgang mit dem Gerät kann zu Verletzungen führen.

- Verwenden Sie Sockel, Schubfächer, Türen etc. nicht als Trittbrett oder zum Abstützen.

Das Gerät funktioniert ggf. nicht einwandfrei (Temperaturanstieg), wenn es über längere Zeit Temperaturen ausgesetzt wird, die kälter sind als die untere Grenze des Temperaturbereiches, für die es ausgelegt wurde (unter 16 °C).

Bei einem Stromausfall oder abgeschalteten Gerät können eingelagerte Lebensmittel verderben. Es besteht die Gefahr einer Lebensmittelvergiftung.

- Überprüfen Sie nach einem eventuellen Stromausfall durch Inaugenscheinnahme oder mittels Geruchsprüfung, ob die eingelagerten Lebensmittel noch genießbar sind.
- Keine Arzneimittel, Laborpräparate oder andere temperaturempfindliche, der Medizinprodukte-Richtlinie 2007/47/EG unterliegenden Produkte im Kühlschrank aufbewahren.
- Achten Sie auf Sauberkeit und richtige Lagerung der Lebensmittel.
- Wenn Sie die Tür längere Zeit öffnen, kann dies zu einer erheblichen Temperaturerhöhung in den Abteilen des Geräts führen.

- Bewahren Sie rohes Fleisch und Fisch in geeigneten Behältern im Gerät auf, damit es nicht mit anderen Lebensmitteln in Berührung kommt oder darauf tropft.
- Lebensmittel auf Tellern oder in geeigneten Behältern aufbewahren.
- Wenn das Gerät für längere Zeit nicht in Betrieb genommen wird, Netzstecker aus der Steckdose ziehen, das Gerät abtauen und reinigen und die Tür offen stehen lassen, um die Entstehung unangenehmer Gerüche und Schimmelbildung zu vermeiden.

3.4. Reinigung und Wartung

- Reinigen Sie regelmäßig Oberflächen, die mit Lebensmitteln und zugänglichen Ablaufsystemen in Kontakt kommen können.

WARNUNG!
Stromschlaggefahr!
Es besteht die Gefahr eines elektrischen Schlags durch stromführende Teile.

- Vor Beginn von Reinigungs- oder Wartungsarbeiten unbedingt den Netzstecker aus der Steckdose ziehen (nicht am Netzkabel, sondern am Netzstecker ziehen). Sollte er nicht erreichbar sein, muss die in der Hausinstallation vorgesehene Sicherung ausgeschaltet werden.
- Den Netzstecker niemals mit feuchten oder nassen Händen anfassen.

GEFAHR!
Explosions- und Feuergefahr!
Durch Gasbildung kann es zu Explosionen kommen.

- Keine brennbaren Flüssigkeiten zur Reinigung des Geräts oder einzelner Geräteteile verwenden.

HINWEIS!

Möglicher Sachschaden!

Geräteschaden durch unsachgemäßen Umgang mit dem Gerät

- Betreiben Sie keine elektronischen Geräte zur Unterstützung der Reinigung des Innenraums. Beide Geräte können irreparabel beschädigt werden.
- Verwenden Sie keine scharfen oder scheuernden Reinigungsmittel im Geräteinneren, der Gerätetür und dem Gehäuse des Geräts, da diese die Oberflächen beschädigen können.
- Öl und Fett dürfen nicht mit Kunststoffteilen und der Türdichtung in Kontakt kommen, da die Türdichtung porös und spröde werden kann.
- Zum Beschleunigen des Abtauens keine anderen mechanischen Einrichtungen oder sonstige künstlichen Mittel, wie z. B. elektrische Heizkörper, Heißluftgebläse, Haartrockner oder spitze oder harte Gegenstände, benutzen. Die Wärmedämmung und der Innenraum sind kratz- und hitzeempfindlich und können schmelzen.

3.5. Störungen

WARNUNG!

Stromschlaggefahr!

Es besteht die Gefahr eines elektrischen Schlags durch stromführende Teile.

- Versuchen Sie auf keinen Fall, ein Geräteteil selbst zu öffnen und/oder zu reparieren.
- Wenn die Netzanschlussleitung dieses Geräts beschädigt wird, muss sie durch den Hersteller oder seinen Kundendienst oder eine ähnlich qualifizierte Person ersetzt werden, um Gefährdungen zu vermeiden.
- Wenden Sie sich im Störungsfall an den Service oder eine andere geeignete Fachwerkstatt.

- Das Austauschen der LED-Innenbeleuchtung ist dem Hersteller, seinem Kundendienst oder einer ähnlich qualifizierten Person vorbehalten.

3.6. Entsorgung

GEFAHR!
Erstickungsgefahr! Verletzungsgefahr!
Um Gefahren für Kinder zu vermeiden, gehen Sie vor der Entsorgung wie folgt vor:

- Demontieren Sie die Kühl- und Gefrierraumtür sowie die Dichtungen oder kleben Sie die Kühl- und Gefrierraumtür mit Klebeband zu.
- Belassen Sie das Obst-/Gemüsefach/die Einlegeböden im Gerät, so dass keine Kinder oder sonstigen Personen in das Gerät klettern können.

4. Lieferumfang

GEFAHR!
Erstickungsgefahr!
Es besteht Erstickungsgefahr durch Verschlucken oder Einatmen von Kleinteilen oder Folien.

- Halten Sie das Verpackungsmaterial sowie Kleinteile von Kindern fern.

Bitte überprüfen Sie die Vollständigkeit und Unversehrtheit der Lieferung und benachrichtigen Sie uns innerhalb von 14 Tagen nach dem Kauf, falls die Lieferung unvollständig oder beschädigt ist.

Mit dem von Ihnen erworbenen Paket haben Sie erhalten:

- Kühl-/Gefrierkombination, inkl.
  - 1 Glaseinlegeböden,
  - 1 transparentes Obst-/Gemüsefach mit Glasabdeckung,
  - 1 Eiswürfelbehälter,
  - 1 Eierablage.

5. Geräteübersicht

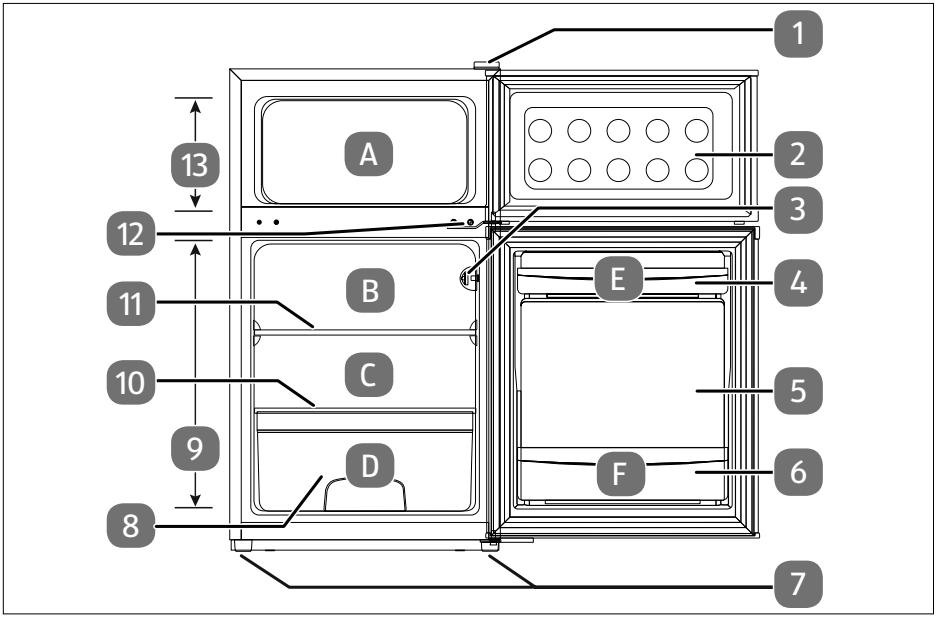

Abb. 1

1) Oberes Scharnier
2) Gefrierraumtür
3) Beleuchtung/Temperaturregler
4) Türfach
5) Kühlraumtür
6) Flaschenfach
7) Stellfüße
8) Obst-/Gemüsefach
9) Kühlraum
10) Glasabdeckung für Obst-/Gemüsefach
11) Glaseinlegeböden
12) Mittleres Scharnier
13) Gefrierraum

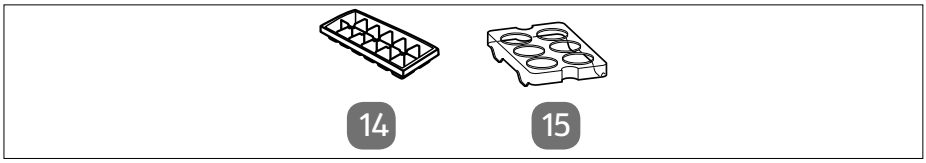

Abb. 2

14) Eiswürfelbereiter
15) Eiablage

6. Empfohlende Lagerung von Lebensmitteln

Siehe Abb. 1

Empfohlen für:

A) gefriergeeignete Lebensmittel in geeigneten Behältern
B) Käse, Gebäck
C) Wurstwaren, Fisch, Fleisch und Geflügel
D) Obst und Gemüse
E) Eier, Butter, Marmelade, Dosen, Glasbehälter
F) Milch, Getränke

Der ✳ ***-Gefrierraum (13) ist für folgende Lebensmittel geeignet: Meeresfrüchte (Fisch, Garnelen, Schalentiere), Süßwasserfische und Fleischprodukte (empfohlen für 3 Monate; je länger die Lagerzeit, desto schlechter der Geschmack und geringer der Nährwert), frische gefrorene Lebensmittel. Lagern Sie die Lebensmittel in geeigneten Behältern (siehe auch „12. Tiefkühlung von Lebensmitteln“).

7. Informationen zum Gerät

- Das Gerät verwendet im Kühlkreislauf das Kältemittel R-600a (FCKW- UND FKW-frei).
- Der Kühlkreislauf ist auf Dichtheit geprüft. Dies entspricht den einschlägigen Sicherheitsbestimmungen für Elektrogeräte.
- Energieeffizienzklasse F
- Klimaklasse N

Die Bedeutung der Klimaklassen entnehmen Sie der folgenden Tabelle.

Klimaklasse	Bedeutung	Umgebungstemperatur
SN	Geräte für subnormales Klima	+10 °C bis +32 °C
N	Geräte für gemäßigtes Klima	+16 °C bis +32 °C
ST	Geräte für subtropisches Klima	+16 °C bis +38 °C
T	Geräte für tropisches Klima	+16 °C bis +43 °C

7.1. Information zum verwendeten Kältemittel R-600a

In diesem Gerät wurden R-600a und Cyclopentan als 100% FCKW-freie Kühl- und Isoliermittel verwendet. Dadurch wird die Ozonschicht geschützt und der sogenannte Treibhauseffekt reduziert.

Zu erkennen sind diese Geräte durch den Hinweis „Kältemittel R-600a” auf dem Typenschild.

- Achten Sie darauf, dass der Kühlkreislauf nicht beschädigt wird, da dann R-600a in geringem Maß zum Treibhauseffekt beitragen kann, wenn es freigesetzt wird.
- Dies gilt sowohl für den Transport als auch über die gesamte Lebensdauer des Gerätes. Achten Sie auch bei diesen Geräten darauf, dass sie gemäß den örtlichen Regelungen fach- und sachgerecht entsorgt werden.

8. Gerät vorbereiten

8.1. Wechsel des Türanschlages

Benötigte Werkzeuge:

- Schlitzschraubendreher
- Kreuzschlitzschraubendreher
- 6er-Schraubenschlüssel
- 8er-Schraubenschlüssel
- 10er-Schraubenschlüssel
- 10er-Inbusschlüssel

- Bringen Sie den Temperaturregler (3) in Stellung „0“. Ziehen Sie den Netzstecker aus der Steckdose.
- Entnehmen Sie alle Zubehörteile wie Einlegeböden (10/11) und Türfächer (4/6).
- Entfernen Sie die Scharnierabdeckung (1) auf der rechten Seite zum Beispiel mit Hilfe eines Schlitzschraubendrehers (siehe **Abb. 3**).

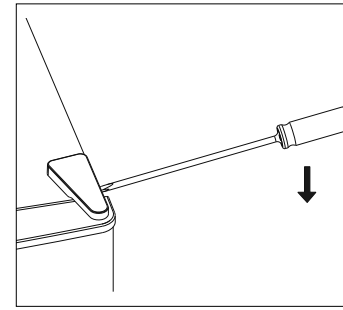

Abb. 3

- Lösen Sie die beiden Schrauben am Scharnier (1) mit einem 8er-Schraubenschlüssel oder einem Kreuzschlitz-Schraubendreher (siehe **Abb. 4**).

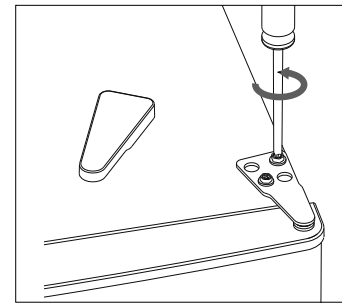

Abb. 4

- Entfernen Sie die Abdeckung der Schraubenlöcher auf der linken Seite zum Beispiel mit H5).

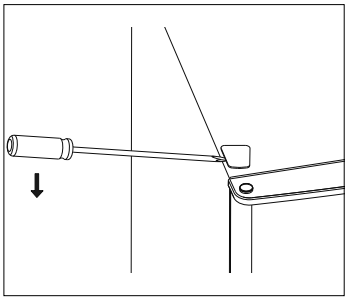

Abb. 5

- Entfernen Sie den Blindstopfen für den Scharnierzapfen von der linken Gefrierraumtürseite und setzen Sie ihn in das Loch auf der rechten Seite ein (siehe **Abb. 6**).
- Heben Sie anschließend die Gefrierraumtür (2) an, um sie zu abzunehmen und legen sie die Gefrierraumtür (2) auf eine weiche Unterlage, um sie vor Kratzern zu schützen.

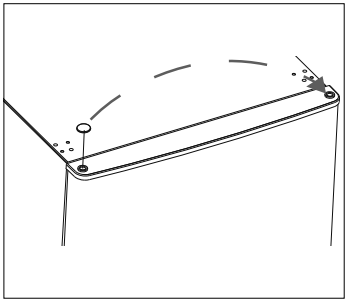

Abb. 6

- Entfernen Sie das mittlere Scharnier (12), in dem Sie die Halterungsschrauben lösen (siehe **Abb. 7**).

Bewahren Sie die längliche Kunststoff-Unterlegscheibe, die sich zwischen mittlerem Scharnier und Gerät befindet, gut auf und setzen Sie diese beim Zusammenbau wieder in der gleichen Position ein. Achten Sie ebenfalls auf die drei zusätzlichen runden Unterlegscheiben!

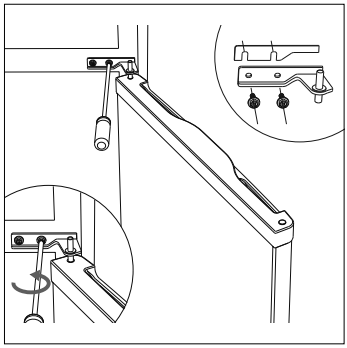

Abb. 7

- Entfernen Sie die Blindstopfen mit einem Schlitzschraubendreher und setzen Sie sie auf die gegenüberliegende Seite (siehe **Abb. 8**).

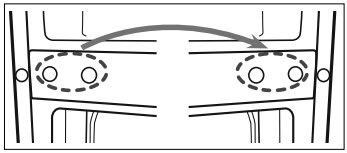

Abb. 8

- Entfernen Sie den Blindstopfen für den Scharnierzapfen von der linken Kühlraumtürseite und setzen Sie ihn in das Loch auf der rechten Seite ein (siehe **Abb. 9**).
- Entnehmen Sie die Kühlraumtür (5).
- Kippen Sie den Kühlschrank nach hinten (maximal 45°), damit Sie das untere Scharnier umsetzen können.

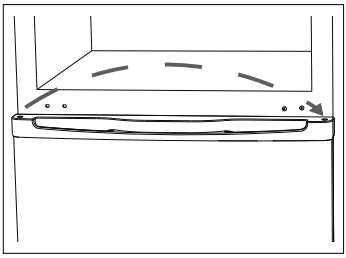

Abb. 9

- Entfernen Sie den Stellfuß per Hand oder mit einem 10er-Inbusschlüssel vom Scharnier.
- Lösen Sie die beiden Halterungsschrauben des unteren Scharniers und entfernen Sie es. Verwenden Sie einen 8er-Schraubenschlüssel oder einen Kreuzschlitz-Schraubendreher (siehe **Abb. 9**).
- Entfernen Sie auch den Stellfuß auf der gegenüberliegenden Seite (siehe **Abb. 9**).

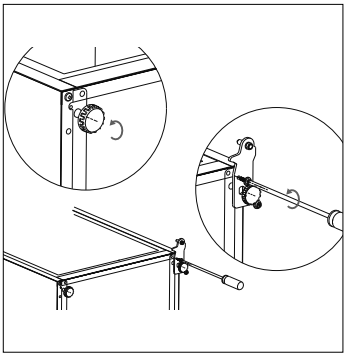

Abb. 10

- Entfernen Sie die Schraube links am Gerätegehäuse mit einem Kreuzschlitzschraubendreher.
- Setzen Sie die Schraube in die freigewordene Bohrung auf der rechten Seite am Gerätegehäuse wieder ein und ziehen Sie sie fest.
- Montieren Sie den Stellfuß ebenfalls auf der anderen Seite.
- Setzen Sie den Scharnierzapfen gemäß der unten folgenden Abbildung auf der Lochplatte um, verwenden Sie zum Lösen und Festziehen der Mutter einen 10er-Schraubenschlüssel (siehe **Abb. 11**).

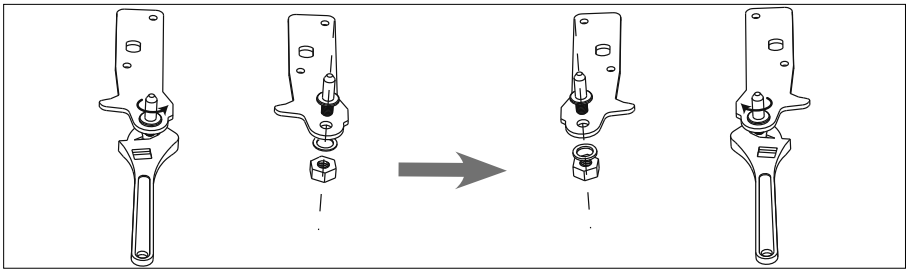

Abb. 11

- Drehen Sie die Lochplatte des unteren Scharniers so, dass die Bohrungen der Lochplatte auf die Bohrungen im Gerät passen und schrauben Sie das Scharnier mit den zwei Halterungsschrauben an die gegenüberliegende Seite des Geräts. Verwenden Sie zum Lösen und Festziehen der Schrauben einen 8er-Schraubenschlüssel oder einen Kreuzschlitz-Schraubendreher (siehe **Abb. 12**).
- Montieren Sie den Stellfuß (siehe **Abb. 12**).

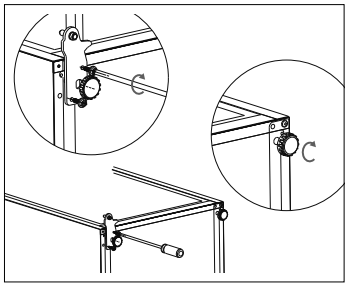

Abb. 12

- Setzen Sie die Kühlraumtür (5) wieder auf den Zapfen des unteren Scharniers. Vergewissern Sie sich, dass die Kühlraumtür (5) horizontal und vertikal bündig mit dem Kühlschrankkorpus abschließt, so dass alle Dichtungen schließen, bevor sie das mittlere Scharnier (12) wieder festschrauben.

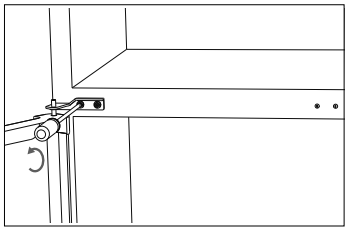

Abb. 13

- Setzen Sie auf den oberen Scharnierzapfen eine und auf den unteren Scharnierzapfen zwei Unterlegscheibe. Setzen Sie den Scharnierzapfen des mittleren Scharniers in die obere Buchse der Kühlraumtür (5) und befestigen Sie das Scharnier mit den Halterungsschrauben und allen Unterlegscheiben (siehe **Abb. 13**).
- Ziehen Sie die Schrauben noch nicht ganz fest, um die Kühlraumtür (5) noch ausrichten zu können. Erst wenn ein gleichmäßiges Schließen der Kühlraumtür (5) möglich ist, ziehen Sie die Schrauben fest an.
- Richten Sie das Gerät wieder auf.
- Setzen Sie die Gefrierraumtür (2) auf das mittlere Scharnier (12).
- Setzen Sie anschließend bei geschlossener Gefrierraumtür (2) das obere Scharnier (1) wieder auf und schrauben Sie es fest (siehe **Abb. 14**). Verwenden Sie, falls erforderlich, einen Schraubenschlüssel, um die Schraube anzuziehen.

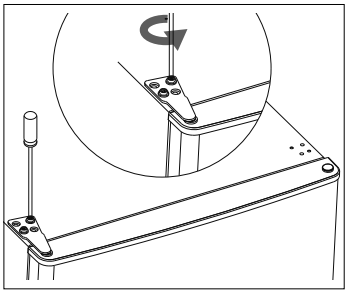

Abb. 14

- Setzen Sie die Scharnierabdeckung und die Schraubenabdeckung wieder auf (siehe **Abb. 15**).

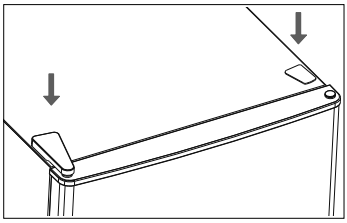

Abb. 15

Der Türanschlag ist gewechselt.

Bitte beachten: Die Türdichtung passt sich nach einigen Stunden dem neuen Türanschlag an.

Bei einer Neigung von mehr als 40° beim Transport, erst nach 4 Stunden ans Netz anschließen und einschalten, damit sich der Kältemittelkreislauf nach dem Transport beruhigen kann.

8.2. Gerät aufstellen

- Entfernen Sie das Verpackungsmaterial und sämtliche Schutzfolien.
- Reinigen Sie vor dem ersten Einschalten alle Teile des Gerätes (siehe Kap. „13. Reinigung und Wartung“ auf Seite 30).
- Trocknen Sie das Gerät nach dem Reinigen und vor dem ersten Einschalten gründlich ab.
- Stellen Sie das Gerät an einem geeigneten Ort auf (siehe auch Kap. „3.3.1. Standort“ auf Seite 10).

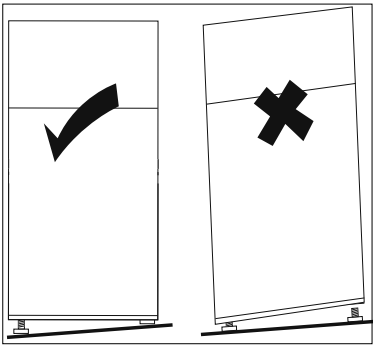

Abb. 16

- Das Gerät waagerecht ausrichten, Unebenheiten des Bodens durch entsprechendes Einschrauben der Schraubfüße (5) ausgleichen (siehe **Abb. 16**). Drehen Sie im Uhrzeigersinn, um die Füße herauszudrehen, gegen den Uhrzeigersinn, um sie hineinzudrehen.

- Richten Sie den Kühlschrank mit einer Wasserwaage aus.

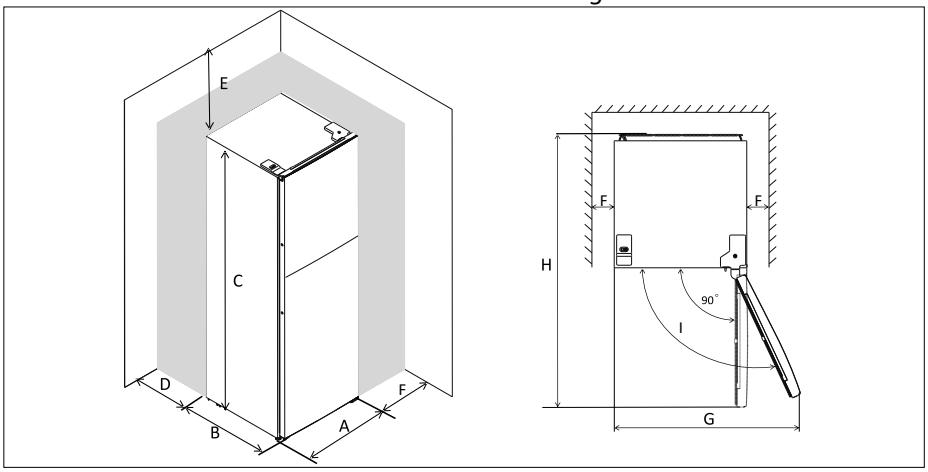

Abb. 17

Um die Tür vollständig öffnen zu können, müssen die in der Abb. 17 und der nachfolgenden Tabelle stehenden Raummaße zur Verfügung stehen.

Raummaße (Abb. 17)	
A	480 mm
B	520 mm
C	850 mm
D	min. 50 mm
E	min. 50 mm
F	min. 50 mm
G	880 mm
H	1000 mm
I	135°

8.3. Herausnehmen und Wiedereinsetzen von Einlegeböden

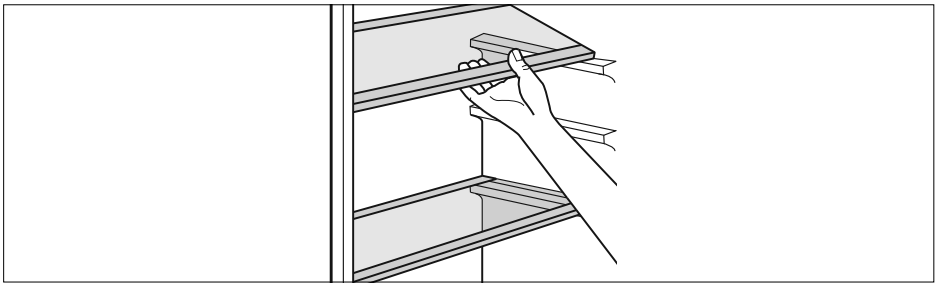

Abb. 17

- Um einen Glaseinlegeboden (10/11) herauszunehmen, öffnen Sie die Kühlraumtür (5) vollständig.
- Heben Sie den Glaseinlegeboden (10/11) mit beiden Händen leicht an und nehmen den Einlegeboden aus dem Kühlraum (9).

Die Montage des Glaseinlegeboden (10/11) wird wie folgt durchgeführt:

- Glaseinlegeboden (10/11) in die Führungsschienen einsetzen und in die hinteren Aussparungen der Kühlraumwand schieben.

8.3.1. Türfächer herausnehmen/einsetzen

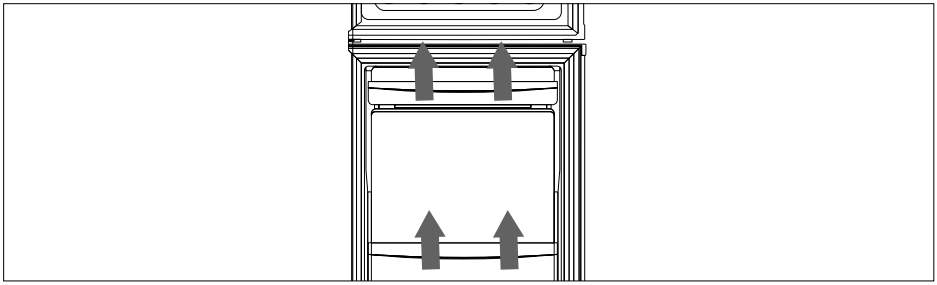

Abb. 18

- Heben Sie das Türfach (4/6) an (siehe **Abb. 18**), um es herauszunehmen.
- Zum Einsetzen eines Türfachs schieben Sie das Türfach von oben nach unten auf die Türfachführung, bis es festsitzt.

9. Gerät bedienen

- Schließen Sie das Gerät an eine Schutzkontaktsteckdose an. Die örtliche Netzspannung muss den technischen Daten des Gerätes entsprechen.

Die Einstellung des Temperaturreglers (3) bewirkt eine automatische Temperatureinstellung im Kühl- und Gefrierraum.

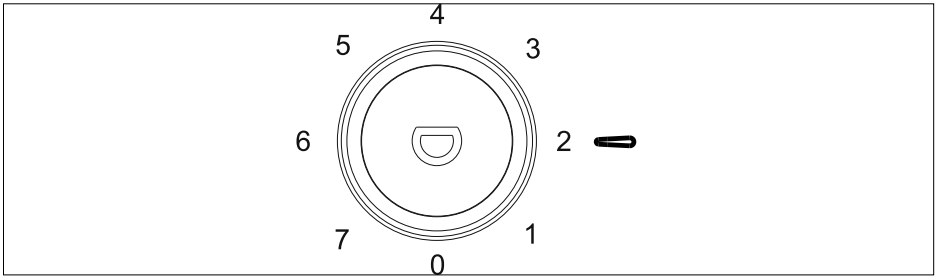

Abb. 18

Es sind 8 Einstellungen des Temperaturreglers (3) möglich (siehe **Abb.18**):

0 Das Gerät ist ausgeschaltet

- Um das Gerät stromlos zu schalten, bringen Sie den Temperaturregler (3) auf Position **0** und ziehen Sie den Netzstecker aus der Steckdose.

1 Die geringste Kühlleistung (am wärmsten)

2-5 Zwischenstellungen

7 Die höchste Kühlleistung (am kältesten)

Die Innentemperaturen können durch Faktoren wie Aufstellungsort, Umgebungstemperatur, Häufigkeit des Türöffnens beeinflusst werden. Berücksichtigen Sie dies bei der Einstellung des Temperaturreglers (3).

Den Kühlraum (9) und den Gefrierraum (13) nicht beladen, bevor das Gerät abgekühlt ist. Vor dem Einlegen frischer Lebensmittel die Temperatur des Kühl- bzw. Gefrierraums auf die kälteste Stufe durch Auswahl der Stufe **7** bringen.

Die höchste Kühlstufe am Temperaturregler (3) sollte nur kurzfristig bei hohen Außentemperaturen oder Befüllen des Geräts mit schnell zu kühlendem Kühlgut eingestellt werden. Nach Erreichen der gewünschten Innentemperatur sollte der Temperaturregler (3) wieder heruntergeregelt werden, da sonst im Innenraum Temperaturen unter 0°C entstehen und ggf. das Kühlgut schädigen können.

- Überprüfen Sie mit einem eingelegten Thermometer die Temperaturen in den Räumen. Idealtemperaturen sind +8°C im Kühlraum (9) und -18°C im Gefrierraum (13). Sind diese Temperaturen erreicht, können Sie die Lebensmittel einlegen.

9.1. Gerät ausschalten

- Um das Gerät stromlos zu schalten, bringen Sie den Temperaturregler (3) auf Position **0** und ziehen Sie den Netzstecker aus der Steckdose.
- Warten Sie ca. zehn Minuten, bis Sie das Gerät erneut einschalten.

10. Energieverbrauch optimieren

Um die bestmögliche Kühlleistung bei niedrigem Energieverbrauch zu erreichen, beachten Sie Folgendes:

- Gerät nicht im Bereich einer Wärmequelle (Heizkörper oder Küchenherd usw.) aufstellen.
- Der Standort sollte ein nicht zu warmer, trockener, staubfreier und gut belüfteter Raum sein.
- Ungehinderte Luftzirkulation um das Kühlgerät sicherstellen.
- Belassen Sie während des Betriebs alle Einlegeböden und das Obst-/Gemüsefach (8) im Gerät, dann ist der Energieverbrauch am geringsten.
- Wenn Sie die Tür längere Zeit öffnen, kann dies zu einer erheblichen Temperaturerhöhung in den Abteilen des Geräts führen. Beim Einlegen und Herausnehmen der Lebensmittel die Tür nur kurz öffnen. Durch eine kürzere Türöffnungszeit entweicht weniger Kälte und das Gerät benötigt dadurch weniger Energie.
- Die Einstellung der Temperatur gemäß dem Befüllungsgrad des Geräts wählen.
- Achten Sie darauf, dass die Türdichtungen unbeschädigt sind und die Türen richtig schließen.
- Wenn das Kühlgerät längere Zeit leer gelassen wird, schalten Sie das Gerät aus. Lassen Sie das Gerät abtauen, reinigen Sie es und lassen Sie es dann trocknen. Lassen Sie die Tür offen, um Schimmelbildung im Gerät zu vermeiden.

10.1. Empfohlene Temperatureinstellung

Umgebungstemperatur	Temperatureinstellung
bis 32 °C	Einstellung 2–4
Normal	Einstellung 4
ab 16 °C	Einstellung 4–6

Auswirkungen auf die Lagerung von Lebensmitteln

Bei empfohlener Einstellung beträgt die ideale Lagerzeit im Kühlraum nicht mehr als 3 Tage.

Bei empfohlener Einstellung beträgt die ideale Lagerzeit im Gefrierraum nicht mehr als 1 Monat.

Die ideale Lagerzeit kann sich bei anderen Einstellungen verkürzen.

Die ideale Lagerzeit variiert ebenfalls je nach Lebensmittel. Achten Sie auf die von den Lebensmittelherstellern empfohlenen Lagerzeiten.

11. Aufbewahren der Lebensmittel im Kühlraum

HINWEIS!
Möglicher Sachschaden!
Mögliche Beschädigung der Türdichtung.

- Empfindliche Oberflächen: Öl und Fett dürfen nicht mit Kunststoffteilen und der Türdichtung in Kontakt kommen, da die Türdichtung porös und spröde werden kann.

Um eine Kontamination von Lebensmitteln zu vermeiden, beachten Sie bitte die folgenden Anweisungen:

- Wenn Sie die Tür längere Zeit öffnen, kann dies zu einer erheblichen Temperaturerhöhung in den Abteilen des Geräts führen.
- Reinigen Sie regelmäßig Oberflächen, die mit Lebensmitteln und zugänglichen Ablaufsystemen in Kontakt kommen können.
- Bewahren Sie rohes Fleisch und Fisch in geeigneten Behältern im Kühlschrank auf, damit es nicht mit anderen Lebensmitteln in Berührung kommt oder darauf tropft.
- Lebensmittel auf Tellern, in geeigneten Behältern aufbewahren.
- Verteilen Sie die Lebensmittel gleichmäßig im Gerät. Beachten Sie, dass die Lebensmittel die hintere Kühlraumwand nicht berühren dürfen, da es dadurch zu Bereifung oder Anfeuchtung kommen kann.
- Lassen Sie heiße Lebensmittel abkühlen, bevor sie diese in den Kühlschrank stellen, um den Energieverbrauch nicht zu erhöhen.
- Lebensmittel, die fremden Geruch leicht annehmen, wie z. B. Butter, Milch, Quark, sowie solche, die einen intensiven Geruch haben, z. B. Fisch, Geräuchertes, Käse, gut verpacken bzw. in dicht verschlossenen Gefäßen aufbewahren.
- Lebensmittel sind entsprechend ihrer Art und Empfindlichkeit in den richtigen Kühlzonen aufzubewahren, siehe **„Empfohlende Lagerung von Lebensmitteln“**.
- Die Aufbewahrung vom Gemüse, das einen hohen Wassergehalt besitzt, bewirkt einen Wasserdampfniederschlag über den Gemüsebehältern. Dadurch wird jedoch die richtige Funktion des Kühlraums (9) nicht beeinträchtigt.
- Vor dem Einlegen in den Kühlraum (9) Gemüse gut abtrocknen. Ein großer Wassergehalt im Gemüse (z. B. Blattgemüse, Schlangengurken) verkürzt die Aufbewahrungszeit.

12. Tiefkühlung von Lebensmitteln

Fast alle Lebensmittel eignen sich zum Einfrieren, ausgenommen Gemüse, das in rohem Zustand verzehrt wird, z. B. Blattsalat.

Nur Lebensmittel mit hoher Qualität sind zum Einfrieren geeignet. Portionieren Sie die Lebensmittel für den einmaligen Verbrauch, um getaute Produkte nicht wieder einzufrieren.

- Neu einzufrierende Lebensmittel dürfen nicht mit bereits gefrorenen Waren in Berührung kommen. Ggf. kann es nötig sein, die Gefriermenge zu vermindern, wenn vorgesehen ist, Tag für Tag einzufrieren.
- Die von den Lebensmittelherstellern empfohlenen Lagerzeiten dürfen nicht überschritten werden.
- Die Lebensmittel in geruchfreies, luft- und feuchtigkeitsdichtes sowie fett- und laugenunempfindliches Verpackungsmaterial verpacken.
  - Polyethylen- und Aluminiumfolien sind am besten geeignet.
  - Die Verpackung muss dicht sein und dicht am Gefriergut anliegen.
  - Keine Glasverpackungen verwenden, da das Glas platzen kann.
- 2 bis 3 Stunden vor dem Einlegen frischer einzufrierender Lebensmittel den Temperaturregler in die Position **7** bringen. Nach dem Einlegen frischer, einzufrierender Lebensmittel den Temperaturregler in eine der Positionen **3**-**4** verstellen.
- Achten Sie darauf, den Gefrierraum (13) nicht zu überladen, da sonst eine optimale Gefrierleistung nicht gewährleistet ist und der Energieverbrauch erhöht wird.
  - Anzeichen von Feuchtigkeit oder Schwellung der Tiefkühlverpackungen weisen darauf hin, dass die Lebensmittel nicht korrekt gelagert/transportiert wurden und ggf. verdorben sind. Prüfen Sie den Zustand der Lebensmittel vor dem Verzehr.

Im Gefrierraum (13) kann Obst eingefroren und Eiswürfel können erzeugt werden.

12.1. Eiswürfelbehälter verwenden

- Reinigen Sie den Eiswürfelbehälter (14) vor der ersten Verwendung gründlich mit Wasser und etwas Spülmittel.
- Befüllen Sie den Eiswürfelbehälter (14) mit Trinkwasser.
- Stellen Sie den Eiswürfelbehälter (14) waagerecht in den Gefrierraum (13).
- Sobald die Eiswürfel gefroren sind, nehmen Sie den Eiswürfelbehälter (14) aus dem Gefrierraum (13) und drücken Sie die Eiswürfel aus der Form.

12.2. Auftauen von Lebensmitteln

Je nach Art und Verwendungszweck können die Lebensmittel entweder in einem Kühlschrank, in einem mit lauwarmem Wasser gefüllten Gefäß, in einem Mikrowellengerät, bei Raumtemperatur oder im Backofen aufgetaut werden. Obst und Gemüse, das zum Kochen bestimmt ist, erfordert kein Auftauen.

Aufgetautes Gefriergut sollte möglichst noch am gleichen Tag verzehrt werden, oder im Kühlraum (9) nicht länger als bis zum nächsten Tag aufbewahrt werden. Lebensmittel, wenn auch nur teilweise aufgetaut, dürfen nicht wieder eingefroren werden.

13. Reinigung und Wartung

- Reinigen Sie die Oberflächen, die mit Lebensmitteln in Kontakt kommen, sowie das Ablaufsystem regelmäßig.

WARNUNG!
Stromschlaggefahr!
Es besteht die Gefahr eines elektrischen Schlags durch stromführende Geräteteile.

- Vor Beginn von Reinigungsarbeiten unbedingt den Netzstecker aus der Steckdose ziehen (nicht am Kabel, sondern am Netzstecker ziehen). Sollte er nicht erreichbar sein, muss die in der Hausinstallation vorgesehene Sicherung ausgeschaltet werden.
- Den Netzstecker nicht mit feuchten oder nassen Händen anfassen.

GEFAHR!
EXPLOSIONS- und FEUERGEFAHR!
Durch Gasbildung kann es zu Explosionen kommen.

- Keine brennbaren Flüssigkeiten zur Reinigung des Geräts oder einzelner Geräteteile verwenden.
- Verwenden Sie keine Abtausprays, da diese explosive Gase bilden können.

WARNUNG!
Gesundheitsgefährdung!
Ein unsachgemäßer Umgang mit Lebensmitteln kann zu einer Lebensmittelvergiftung führen.
Wenn Sie das Gerät abschalten oder es einen Stromausfall gibt, wird nicht mehr ausreichend gekühlt. Eingefrorene Lebensmittel können an- oder auftauen.
Ein Temperaturanstieg während des manuell eingelei-

teten Abtauens, der Pflege und der Reinigung des Geräts kann die Lagerdauer des Gefrierguts verkürzen.

- Nehmen Sie, auch bei einem nur vorübergehenden Abschalten wie bei der Reinigung, das Gefriergut aus dem Gerät, und lagern Sie es dick in Zeitungspapier gewickelt in einem ausreichend kühlen Raum oder einem Kühlschrank.

WARNUNG!

Verletzungsgefahr!

Verbrennungen durch Tieftemperaturen sind möglich.

- Nicht die gefrorenen Innenwände des Gefrierbereichs oder gefrorene Lebensmittel mit den Händen berühren. Benutzen Sie z. B. ein trockenes Tuch zum Anfassen des Gefrierguts.

HINWEIS!

Möglicher Sachschaden!

Geräteschaden durch unsachgemäßen Umgang mit empfindlichen Oberflächen am Gerät

- Empfindliche Oberflächen: Öl und Fett dürfen nicht mit Kunststoffteilen und der Türdichtung in Kontakt kommen, da die Türdichtung porös und spröde werden kann.
- Verwenden Sie auf keinen Fall scharfe, schmirgelnde oder körnige, essigsäure-, soda- oder lösemittelhaltige Reinigungsmittel. Diese können die Oberflächen beschädigen.
- Zum Beschleunigen des Abtauens keine anderen mechanischen Einrichtungen oder sonstige künstlichen Mittel, wie z. B. elektrische Heizkörper, Heißluftgebläse, Haartrockner oder spitze oder harte Gegenstände, benutzen. Die Wärmedämmung und der Innenraum sind kratz- und hitzeempfindlich und können schmelzen.

- Betreiben Sie keine elektronischen Geräte im Kühlschrank. Beide Geräte können irreparabel beschädigt werden.

13.1. Abtauen des Kühl- und Gefrierraums

Zur gründlichen Reinigung sollten Sie das Gerät zuvor abtauen lassen.

- Stellen Sie den Temperaturregler (3) auf die Position **0** . Das Gerät schaltet ab.
- Ziehen Sie den Netzstecker aus der Steckdose. Sollte der Netzstecker nicht erreichbar sein, muss die in der Hausinstallation vorgesehene Sicherung ausgeschaltet werden.

Ein Temperaturanstieg während des manuell eingeleiteten Abtauens, der Pflege und der Reinigung des Gerätes kann die Lagerdauer des Gefrierguts verkürzen.

Es empfiehlt sich das Gerät mindestens einmal im Jahr abzutauen.

- Das Gefriergut aus dem Gefrierraum (13) herausnehmen, mit einigen Schichten Zeitungspapier und evtl. noch mit einer Decke umwickeln und an einer kühlen Stelle aufbewahren.
- Das Kühlgerät leeren und wie im nächsten Abschnitt beschrieben reinigen.
- Nach ca. einer halben Stunde nach dem Ausschalten lässt sich der Reifbelag unter Verwendung eines Kunststoff- oder Holzspartels von den glatten Wänden leicht entfernen. Die Spartel gehören nicht zum Lieferumfang.

13.2. Gerät reinigen

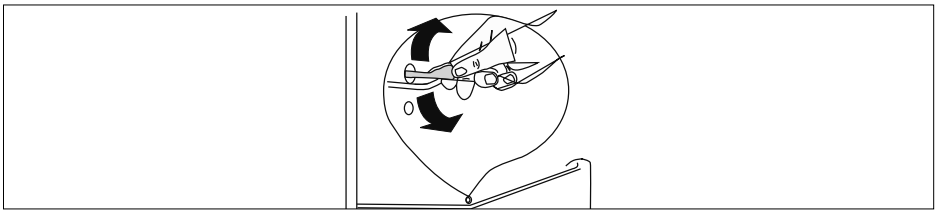

Abb. 19

- Säubern Sie die Ablaufrinne für Kondenswasser im Kühlraum (9) z. B. mit einem Wattestäbchen bzw. einem Reinigungsdorn (siehe **Abb. 19**).
- Den Kühl- und Gefrierraum mit einem milden Reinigungsmittel (z. B. Spülmittel) reinigen und trocknen lassen.
- Alle Ausstattungselemente sorgfältig mit einem milden Reinigungsmittel (z. B. Spülmittel) reinigen (Obst-/Gemüsefach (8), Türfächer (4/6), Glaseinlegeböden (10/11)).

Die Glaseinlegeböden (10/11) sind aus gehärtetem Sicherheitsglas gefertigt und sind spülmaschinenfest.

Zur Vermeidung von Schimmelpilzen ist der Zusatz von Essig (Reinigungsessig, Haushaltsessig oder Essigessenz) in das Wasser zum Reinigen geeignet. Sand-, soda- und säurehaltige Putzmittel sind nicht geeignet.

- Das Geräteoberflächen, ausgenommen der Türdichtung, mit einem milden Reinigungsmittel reinigen.
- Die Türdichtung mit klarem Wasser säubern, abwischen und trocknen lassen.
- Stecken Sie den Netzstecker wieder in die Steckdose.
- Sobald der Gefrierraum (13) die Temperatur von -18 °C erreicht hat, können Sie das Gerät wieder mit Lebensmitteln befüllen.

13.3. Innenbeleuchtung auswechseln

VORSICHT!

Verletzungsgefahr/Geräteschaden!

Das Austauschen der LED-Innenbeleuchtung ist dem Hersteller, seinem Kundendienst oder einer ähnlich qualifizierten Person vorbehalten.

- Sollte die Innenbeleuchtung nicht funktionieren, kontaktieren Sie bitte den Kundendienst.

14. Maßnahmen bei Stromausfall

Lebensmittel, wenn auch nur teilweise aufgetaut, dürfen nicht wieder eingefroren werden.

- Im Falle eines Stromausfalls prüfen Sie vor dem Verzehr der Lebensmittel deren Zustand (siehe auch „3.3.4. Umgang mit dem Gerät“ auf Seite 13).#

15. Fehlerbehebung

Während des Betriebs können Störungen auftreten. Bitte prüfen Sie anhand der folgenden Tabelle, ob Sie das Problem selbstständig beheben können. Alle anderen selbstständig durchgeführten Reparaturen sind unzulässig und haben zur Folge, dass der Garantieanspruch erlischt. Wenden Sie sich daher im Störungsfall an unser Service Center oder eine andere geeignete Fachwerkstatt.

Störung	Ursache	Behebung
Das Gerät funktioniert nicht.	Stromzufuhr unterbrochen	▶ Überprüfen, ob der Netzstecker eingesteckt ist. ▶ Durch Anschließen eines anderen elektrischen Geräts (z. B. einer Nachttischlampe) überprüfen, ob die Steckdose unter Spannung ist. Ggf. Steckdose instand setzen lassen. ▶ Überprüfen, ob das Netzkabel nicht beschädigt worden ist. Ggf. Kundendienst kontaktieren.
Die Innenbeleuchtung funktioniert nicht.	LED-Innenbeleuchtung defekt	▶ Kundendienst kontaktieren (siehe „13.3. Innenbeleuchtung auswechseln“ auf Seite 33).
Die Temperatur ist nicht niedrig genug.	Die Tür lässt sich nicht dicht schließen oder sie wird zu oft geöffnet.	▶ Die Lebensmittel so einordnen, das sie das Türschließen nicht verhindern. ▶ Die Tür für kürzere Zeit öffnen.
	Die Umgebungstemperatur ist niedriger als 16 °C/ höher als +32 °C.	▶ Das Gerät ist für einen Temperaturbereich von +16 °C bis +32 °C vorgesehen.
	Die Luftzirkulation hinter dem Gerät ist behindert.	▶ Das Gerät von der Wand wegrücken.
	Das Gerät steht an einer direkt von der Sonne bestrahlten Stelle oder neben einer Wärmequelle.	▶ Das Gerät an einer anderen Stelle aufstellen.
Am Boden des Kühlraums (9) sammelt sich Wasser.	Die Lebensmittel kommen mit der Rückwand des Kühlraums (9) in Berührung.	▶ Lebensmittel und Behälter von der Rückwand abrücken.

Störung	Ursache	Behebung
Das Gerät arbeitet zu laut.	Das Gerät ist nicht ordnungsgemäß ausgerichtet.	▶ Gerät durch Hinein- oder Herausdrehen der Gerätefüße (5) ausrichten.

16. Längere Nichtverwendung

Wenn das Gerät für längere Zeit nicht in Betrieb genommen wird, verfahren Sie wie folgt, um das Gerät sicher zu lagern und zu schützen:

- Den Netzstecker aus der Steckdose ziehen.
- Das Gerät ausräumen.
- Das Gefrier- und Kühlrauminnere reinigen und trocknen lassen.
- Alle Ausstattungselemente sorgfältig reinigen und abtrocknen.
- Die Kühl- (5) und Gefrierraumtür (2) offen stehen lassen, um die Entstehung unangenehmer Gerüche und Schimmelbildung zu vermeiden.

17. Transport

VORSICHT!

Verletzungsgefahr!

Das Gerät ist sehr schwer. Es besteht die Gefahr von Verletzungen durch Überheben.

- Transportieren Sie das Gerät nicht alleine, sondern mindestens mit einer weiteren Person.

- Ziehen Sie den Gerätestecker aus der Steckdose.
- Nehmen Sie sämtliche Lebensmittel und Ausstattungselemente aus dem Kühlraum (9).
- Schrauben Sie die justierbaren Gerätefüße (5) vollständig ein.
- Kleben Sie die Kühl- und Gefrierraumtür (2) mit Klebeband zu.
- Um Beschädigungen bei einem Transport zu vermeiden, empfehlen wir Ihnen, die Originalverpackung zu nutzen.

18. Entsorgung

GEFAHR!

Erstickungsgefahr! Verletzungsgefahr!

Um Gefahren für Kinder zu vermeiden, gehen Sie vor der Entsorgung wie folgt vor:

- Demontieren Sie die Kühl- (5) und Gefrierraumtür (2) sowie die Dichtungen oder kleben Sie die Kühl- (5) und Gefrierraumtür (2) mit Klebeband zu.
- Belassen Sie das Obst-/Gemüsefach (8)/die Einlegeböden im Gerät, so dass keine Kinder oder sonstigen Personen in das Gerät klettern können.

Verpackung

Ihr Gerät befindet sich zum Schutz vor Transportschäden in einer Verpackung. Verpackungen sind Rohstoffe und somit wiederverwendungsfähig oder können dem Rohstoffkreislauf zurückgeführt werden.

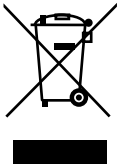

Gerät

Altgeräte dürfen nicht im normalen Hausmüll entsorgt werden.

Entsprechend Richtlinie 2012/19/EU ist das Gerät am Ende seiner Lebensdauer einer geordneten Entsorgung zuzuführen.

Dabei werden im Gerät enthaltene Wertstoffe der Wiederverwertung zugeführt, um eine Belastung der Umwelt zu vermieden.

Geben Sie das Altgerät an einer Sammelstelle für Elektroschrott oder einem Wertstoffhof ab.

Wenden Sie sich für nähere Auskünfte an Ihr örtliches Entsorgungsunternehmen oder Ihre kommunale Verwaltung.

- Beachten Sie bei der Entsorgung, dass das Gerät/die Isolierung Cyclopentan (brennbares Isolationsblähgas) enthält.
- Das Gerät/Die Isolierung muss fachgerecht entsorgt werden.

19. Technische Daten

Nennspannung:	220 – 240 V ~
Nennfrequenz:	50 Hz
Nennstrom:	0,60 A
Kältemittel:	R-600a
Kältemittelmenge:	31 g
Isolationsgas:	Cyclopentan
Gewicht:	ca. 24 kg
Schutzklasse	I
Lagerzeit bei Störung	7 Stunden

19.1. Produktdatenblatt

Name oder Handelsmarke des Lieferanten:	MEDION®		
Anschrift des Lieferanten:	MEDION AG Am Zehnthof 77 45307 Essen DEUTSCHLAND		
Modellkennung:	MD 37360		
Art des Kühlgeräts:			
Geräuscharmes Gerät:	nein	Bauart:	freistehend
Weinlagerschrank:	nein	Anderes Kühlgerät:	ja

Allgemeine Produktparameter:				
Parameter		**Wert**	**Parameter**	**Wert**
Gesamtabmessungen (in mm)	Höhe	850	Gesamtrauminhalt (in dm^3 oder l)	85
	Breite	480		
	Tiefe	520		

Allgemeine Produktparameter:			
Parameter	**Wert**	**Parameter**	**Wert**
EEI	124	Energieeffizienzklasse	F
Luftschallemissionen (in dB(A) re 1 pW)	40	Luftschallemissionsklasse	C
Jährlicher Energieverbrauch (in kWh/a)*	207	Klimaklasse:	N
Mindestumgebungstemperatur (in °C), für die das Kühlgerät geeignet ist	16	Höchstumgebungstemperatur (in °C), für die das Kühlgerät geeignet ist	32
Winterschaltung	nein		

* Auf Grundlage von Normprüfungsergebnissen über 24 Stunden ermittelter Energieverbrauch in kWh/Jahr. Der tatsächliche Verbrauch hängt von der Nutzung und vom Standort des Geräts ab.

Fachparameter:					
Fachtyp		Fachparameter und -werte			
		Rauminhalt des Fachs (in dm3 oder l)	Empfohlene Temperatureinstellung für eine optimierte Lebensmittellagerung (in °C).	Gefriervermögen (in kg/24h)	Entfrostungsart A/M**
Lagerfach für frische Lebensmittel	ja	61	+4	—	M
Vier-Sterne-Gefrierfach	ja	24	-18	2,4	M

** automatische Entfrostung = A, manuelle Entfrostung = M

Vier-Sterne-Gefrierfach	
Schnellgefrierfunktion	ja
Lichtquellenparameter:	
Art der Lichtquelle	LED
Energieeffizienzklasse	siehe vollständiges Produktdatenblatt als Download

Mindestlaufzeit der vom Hersteller angebotenen Garantie:	36 Monate ab Kaufdatum
Weitere Angaben:	Scannen Sie den auf dem Energielabel abgebildeten QR-Code, um das vollständige Produktdatenblatt als Download zu erhalten.

20. EU-Konformitätsinformation

Hiermit erklärt die MEDION AG, dass das Produkt mit den folgenden Anforderungen der Europäischen Union übereinstimmt:

- EMV-Richtlinie 2014/30/EU,
- Niederspannungsrichtlinie 2014/35/EU,
- Öko-Design-Richtlinie 2009/125/EG,
- RoHS-Richtlinie 2011/65/EU.

21. Ersatzteile

Wenn Sie Ersatzteile nachbestellen möchten, besuchen Sie unseren MEDIONServiceshop unter https://www.medion.com/medionserviceshop.
Dort finden Sie alle passenden Informationen zu Ihrem Produkt.

22. Serviceinformationen

Sollte Ihr Gerät einmal nicht wie gewünscht und erwartet funktionieren, wenden Sie sich zunächst an unseren Kundenservice. Es stehen Ihnen verschiedene Wege zur Verfügung, um mit uns in Kontakt zu treten:

- In unserer Service-Community treffen Sie auf andere Benutzer sowie unsere Mitarbeiter und können dort Ihre Erfahrungen austauschen und Ihr Wissen weitergeben.
  Sie finden unsere Service-Community unter community.medion.com.
- Gerne können Sie auch unser Kontaktformular unter www.medion.com/contact nutzen.
- Selbstverständlich steht Ihnen unser Serviceteam auch über unsere Hotline oder postalisch zur Verfügung.

Öffnungszeiten	Multimedia-Produkte (PC, Notebook, etc.)
Mo. - Fr.: 07:00 - 20:00 Sa.: 10:00 - 18:00	✆ 0201 22099-111
	Haushalt & Heimelektronik
	✆ 0201 22099-222
	Mobiltelefon; Tablet & Smartphone
	✆ 0201 22099-333
Serviceadresse	
MEDION AG **45092 Essen** **Deutschland**	

Diese und viele weitere Bedienungsanleitungen stehen Ihnen über das Serviceportal www.medionservice.com zum Download zur Verfügung.
Dort finden Sie auch Treiber und andere Software zu diversen Geräten.
Sie können auch den nebenstehenden QR-Code scannen und die Bedienungsanleitung über das Serviceportal auf Ihr mobiles Endgerät laden.

23. Impressum

Copyright © 2021
Stand: 22.10.2021
Alle Rechte vorbehalten.

Diese Bedienungsanleitung ist urheberrechtlich geschützt.
Vervielfältigung in mechanischer, elektronischer und jeder anderen Form ohne die schriftliche Genehmigung des Herstellers ist verboten.
Das Copyright liegt bei der Firma:
MEDION AG
Am Zehnthof 77
45307 Essen
Deutschland

Bitte beachten Sie, dass die oben stehende Anschrift keine Retourenanschrift ist. Kontaktieren Sie zuerst immer unseren Kundenservice.

24. Datenschutzerklärung

Sehr geehrte Kundin, sehr geehrter Kunde,
wir teilen Ihnen mit, dass wir, die MEDION AG, Am Zehnthof 77, D-45307 Essen als Verantwortliche Ihre personenbezogenen Daten verarbeiten.
In datenschutzrechtlichen Angelegenheiten werden wir durch unseren betrieblichen Datenschutzbeauftragten, erreichbar unter MEDION AG, Datenschutz, Am Zehnthof 77, D-45307 Essen; datenschutz@medion.com unterstützt. Wir verarbeiten Ihre Daten zum Zweck der Garantieabwicklung und damit zusammenhängender Prozesse (z. B. Reparaturen) und stützen uns bei der Verarbeitung Ihrer Daten auf den mit uns geschlossenen Kaufvertrag.
Ihre Daten werden wir zum Zweck der Garantieabwicklung und damit zusammenhängender Prozesse (z. B. Reparaturen) an die von uns beauftragten Reparaturdienstleister übermitteln. Wir speichern Ihre personenbezogenen Daten im Regelfall für die Dauer von drei Jahren, um Ihre gesetzlichen Gewährleistungsrechte zu erfüllen.
Uns gegenüber haben Sie das Recht auf Auskunft über die betreffenden personenbezogenen Daten sowie auf Berichtigung, Löschung, Einschränkung der Verarbeitung, Widerspruch gegen die Verarbeitung sowie auf Datenübertragbarkeit.
Beim Auskunfts- und beim Löschungsrecht gelten jedoch Einschränkungen nach den §§ 34 und 35 BDSG (Art. 23 DS-GVO), darüber hinaus besteht ein Beschwerderecht bei einer zuständigen Datenschutzaufsichtsbehörde (Art. 77 DS-GVO i. V. m. § 19 BDSG). Für die MEDION AG ist das die Landesbeauftragte für Datenschutz und Informationsfreiheit Nordrhein Westfalen, Postfach 200444, 40212 Düsseldorf, www.ldi.nrw.de.
Die Verarbeitung Ihrer Daten ist für die Garantieabwicklung erforderlich; ohne Bereitstellung der erforderlichen Daten ist die Garantieabwicklung nicht möglich.

MSN 5006 9519