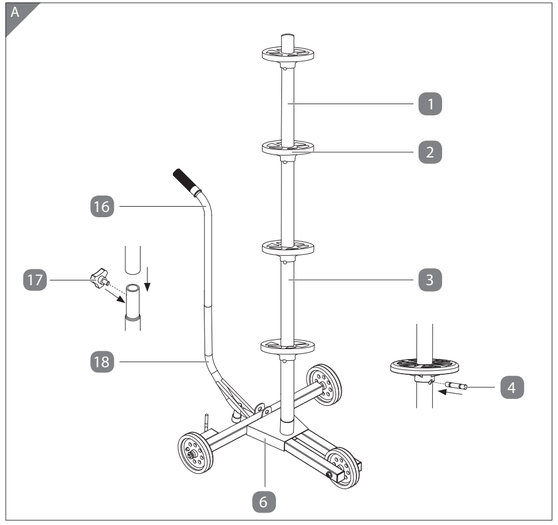

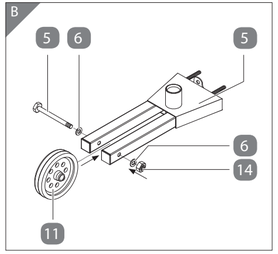

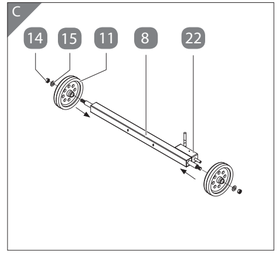

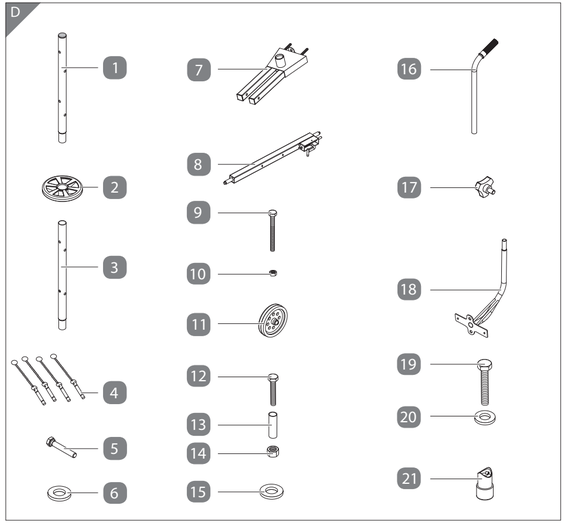

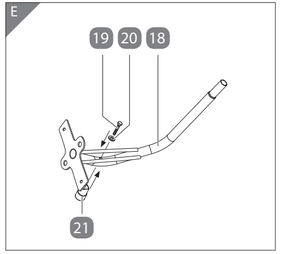

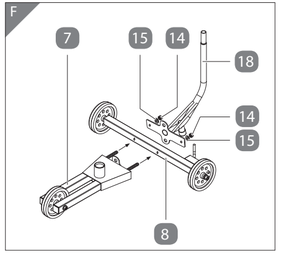

Lieferumfang / Delivery Contents / Contenu de la livraison / Contenuto della consegna / Zawartość dostawy / Leveringsinhoud

1. Endrohstück (mit Stopfen) / End tube (with plug) / Tube d'extrémité (avec bouchon) / Tubo terminale (con spina) / Rura końcowa (z wtyczką) / Eindbuis (met stop)
2. 4x Teller / Rest screws x4 / Plateau d'appui x4 / Piastra di supporto x4 / Płyta nośna x4 / Steunplaat x4
3. Unteres Rohr (ohne Stopfen) / Lower tube (without plug) / Tube inférieur (sans bouchon) / Tubo inferiore (senza spina) / Rura dolna (bez korka) / Onderste buis (zonder stop)
4. 4x Sperrbolzen / Locking pin x4 / Goupille de verrouillage x4 / Perno di bloccaggio x4 / Sworzeń blokujący x4 / Borgpen x4
5. Forderachse / Front axle / Essieu avant / Asse anteriore / Oś przednia / Vooras
6. 2x Unterlegscheibe (dünn, 20 mm) / Thin washer screw x2 (20mm) / Vis à rondelle mince x2 (20mm) / Vite a rondella sottile x2 (20mm) / Śruba z cienką podkładką x2 (20 mm) / Dunne sluitring schroef x2 (20mm)
7. Fahrgestell / Frame / Cadre / Telaio / Rama / Frame
8. Hinterachse mit Bremse / Rear axle with brake / Essieu arrière avec frein / Asse posteriore con freno / Oś tylna z hamulcem / Achteras met rem
9. Schraube (5 mm) / Screw (5mm) / Vis (5mm) / Vite (5mm) / Śruba (5 mm) / Schroef (5mm)
10. Mutter (10 mm) / Nut (10mm) / Ecrou (10mm) / Dado (10mm) / Nakrętka (10 mm) / Moer (10mm)
11. 3x Rad / Wheel x3 / Roue x3 / Ruota x3 / Koło x3 / Wiel x3
12. 2x Schraube (9mm) / Screw x2 (9mm) / Vis x2 (9mm) / Vite x2 (9mm) / Śruba x2 (9 mm) / Schroef x2 (9mm)
13. 2x Distanzbuchse / Spacer x2 / Entretoise x2 / Distanziatore x2 / Podkładka dystansowa x2 / Afstandsstuk x2
14. 7x Mutter (9mm) / Nut x7 (9mm) / Ecrou x7 (9mm) / Dado x7 (9mm) / Nakrętka x7 (9 mm) / Moer x7 (9mm)
15. 2x Unterlegscheibe (dick, 20 mm) / Thick washer screw x4 (20mm) / Vis à rondelle épaisse x4 (20mm) / Vite a rondella spessa x4 (20mm) / Śruba z grubą podkładką x4 (20 mm) / Dikke ring schroef x4 (20mm)
16. Handgriff / Handle / Poignée / Maniglia / Uchwyt / Handvat
17. Klemmschraube / Clamp screw / Vis de serrage / Vite del morsetto / Śruba zaciskowa / Klemschroef
18. Verbindungsstange / Connecting tube / Tube de raccordement / Tubo di collegamento / Rura łącząca / Verbindingsbuis
19. Schraube für den Stopper (7mm) / Screw for the stopper (7mm) / Vis pour le bouchon (7mm) / Vite per il tappo (7mm) / Śruba do zatyczki (7 mm) / Schroef voor de stop (7mm)
20. Unterlegscheibe für den Stopper (17mm) / Washer screw for the stopper (17mm) / Vis à rondelle pour le bouchon (17mm) / Rondella vite per il tappo (17mm) / Śruba z podkładką pod zatyczkę (17 mm) / Sluitring schroef voor de stopper (17mm)
21. Stopper / Stopper / Bouchon / Tappo / Korek / Stopper
22. Bremse / Brake / Frein / Freno / Hamulec / Rem
23. Zubehörset mit Reifenprofilmesser; Reifendruckprüfer; Radmarkierung, 4 × / Reifenschutzhülle, Aufbewahrungsbeutel für Schrauben (nicht abgebildet) / Accessory kit that includes: tire tread depth gauge, tire pressure gauge, tire marking, protective tire cover x4 and a storage bag for screws (not shown in diagram) / Kit d'accessoires comprenant : une jauge de profondeur de sculpture des pneus, une jauge de pression des pneus, marquage des pneus, une housse de protection des pneus x4 et un sac de rangement pour les vis (non représenté sur le schéma) / Kit di accessori che include: misuratore di profondità del battistrada, misuratore di pressione dei pneumatici, marcatura del pneumatico, copertura protettiva del pneumatico x4 e una borsa di stoccaggio per le viti (non mostrato nel diagramma) / Zestaw akcesoriów zawierający: miernik głębokości bieżnika opony, miernik ciśnienia w oponach, oznaczenie opon, osłona ochronna x4 oraz worek do przechowywania śrub (nie pokazano na rysunku). / Accessoirekit met: profieldieptemeter voor de band, bandenspanningsmeter, bandmarkering, beschermhoes x4 en een opbergzak voor schroeven (niet weergegeven in diagram)