Montageanleitung

Kellerschacht-Schutzgitter „PROFI“

mit Aufbauvideo im Web unter: www.hecht-international.com

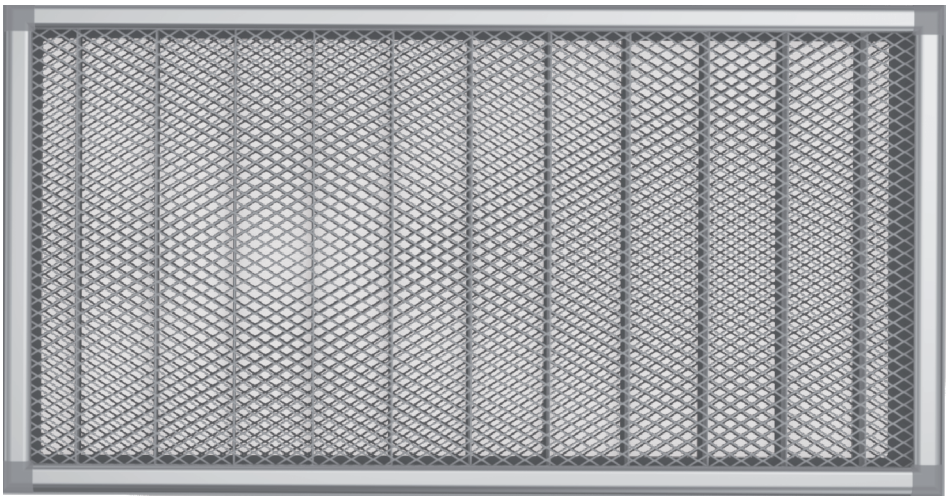

Abb. ähnlich

Bitte vor Montage sorgfältig alle Punkte durchlesen! Anleitung aufbewahren und bei Weitergabe des Produktes mit aushändigen!

Inhaltsverzeichnis

Sicherheitshinweise / Benötigtes Werkzeug / Inhalt - Seite 2

Montagehinweise / Maß nehmen / Montage - Seite 3 - 4

Reinigung / Entsorgung / Service / Produktpass - Seite 5

Hinweise / Sicherheitshinweise

Achtung!
Dieses Symbol kennzeichnet Hinweise, bei deren Nichtbeachtung Gefahren für den Benutzer oder Sachschäden am Produkt entstehen.

Haftung
Bei Nichtbeachtung der in dieser Anleitung angegebenen Hinweise und Informationen, bei nicht bestimmungsgemäßem Gebrauch oder bei Einsatz außerhalb des vorgesehenen Verwendungszwecks, lehnt der Hersteller die Gewährleistung für Schäden am Produkt ab. Die Haftung für Folgeschäden an Elementen aller Art oder Personen ist ausgeschlossen.

Sicherheitshinweise
Folienbeutel und Kleinteile von Kleinkindern fernhalten! Erstickungsgefahr!
Gehen Sie mit dem Cuttermesser und anderen Werkzeugen vorsichtig um! Verletzungsgefahr!

Achtung
Gewebe, sowie alle Kunststoffteile, nicht dem offenen Feuer oder einer anderen Hitzequelle aussetzen.

Bestimmungsgemäße Verwendung
Das Kellerschacht-Schutzgitter-Produkt darf nur für den bestimmungsgemäßen, nicht gewerblichen Gebrauch (Montage von außen an auf den Kellerrost) verwendet werden. Das Kellerschacht-Schutzgitter dient ausschließlich zum Abhalten von Insekten oder Laub. Bei missbräuchlicher Nutzung kann es zu erheblichen Gefährdungen kommen. Zusätzliche Belastungen dieses Produktes durch angehängte Gegenstände oder Bedienung über die mechanischen Begrenzungen hinaus können zur Beschädigung des Produktes führen und sind daher nicht zulässig. Für hieraus resultierende Schäden haftet der Hersteller nicht.

Benötigtes Werkzeug

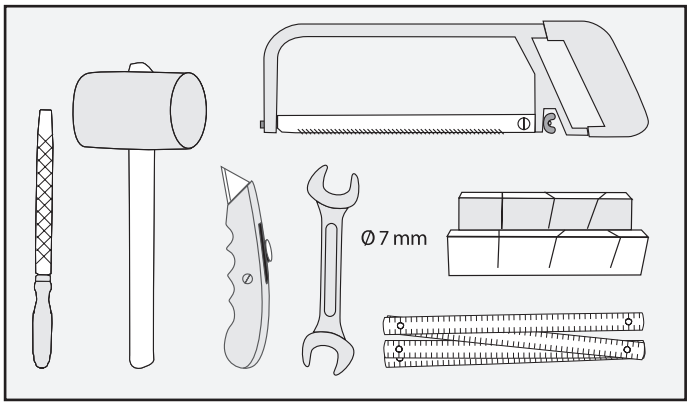

- Metallsäge
- Gehrungslade
- Zollstock oder Maßband
- Metallfeile
- Gummihammer
- Cuttermesser / Schere
- Bleistift
- Sechskantschlüssel SW7

Inhalt

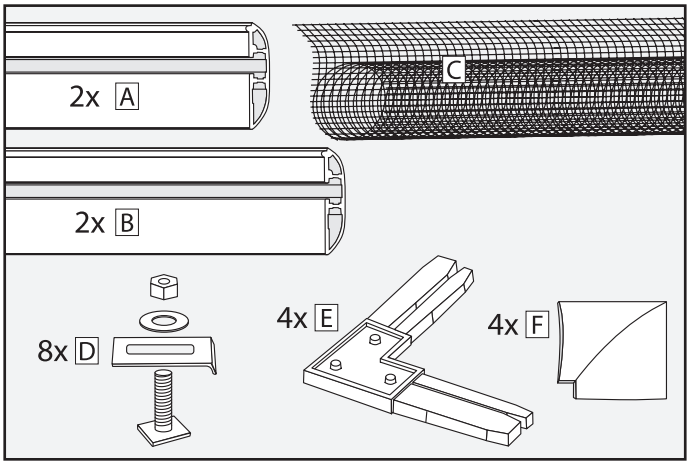

A Aluprofil, 2x
B Aluprofil, 2x
C EVA-Gewebe, 1x
D Befestigungsmaterial, 8x
E Eckverbinder, 4x
F Abdeckkappe, 4x

Die Produkt-/Herstellerkennzeichnung finden Sie auf dem Bauteil „Eckverbinder" E.

Montagehinweise

Das fertige Rahmenaußenmaß beträgt maximal 115 x 60 cm.
Die mitgelieferten Befestigungsschrauben haben eine Größe von M4 x 40 und sind für Gitterroste bis zu einer Stärke von maximal 33 mm geeignet.
Achten Sie bei der Positionierung der Befestigungsschrauben darauf, dass diese nicht zu nah am Außenrand liegen, damit diese nicht in Konflikt mit der Wandung der Keller-/Lichtschachtumrandung stehen.

Montage

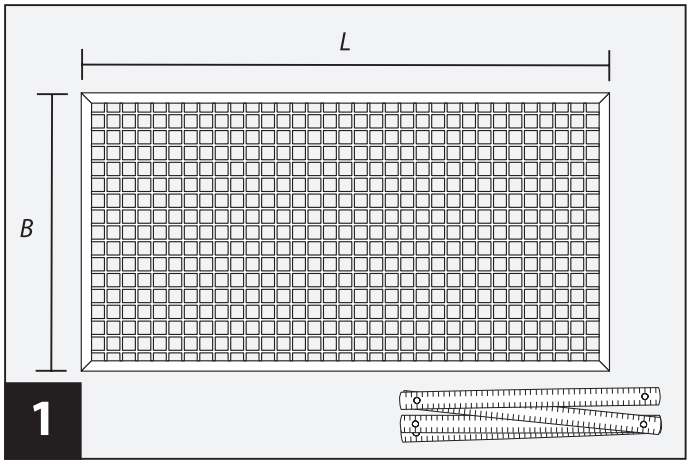

Gitterrost ausmessen

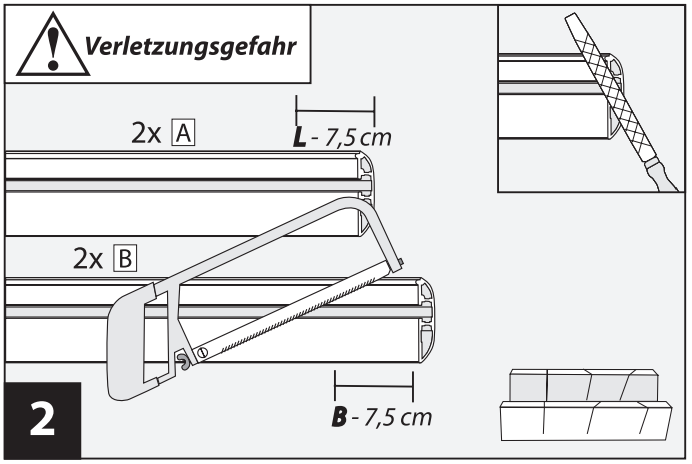

Profile zuschneiden.
***Bsp.: L** 100 xm - 7,5 cm = 92,5 cm; **B** 60 - 7,5 cm = 52,5 cm.*
Schnittkanten mit einer Metallfeile entgraten.

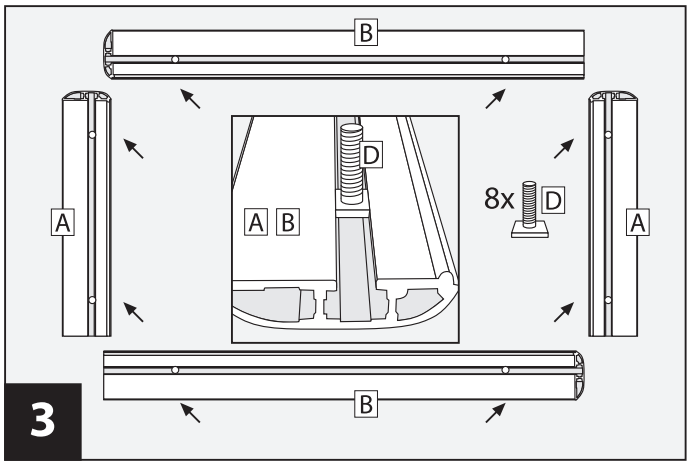

Befestigungsschrauben einsetzen.
***Tipp:** Schrauben gleichmäßig verteilen.*

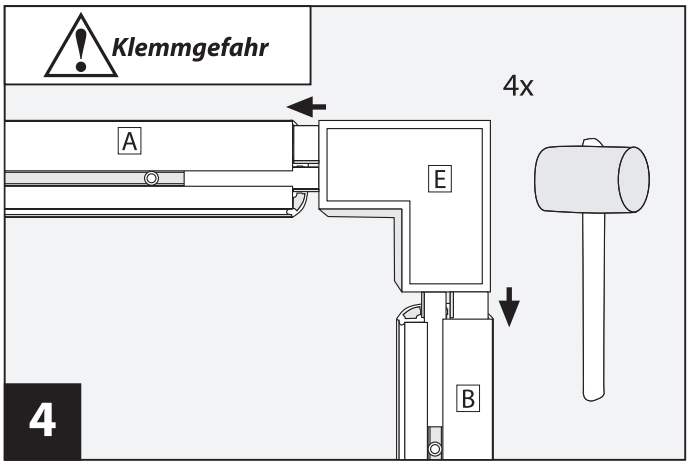

Eckverbinder einschlagen.

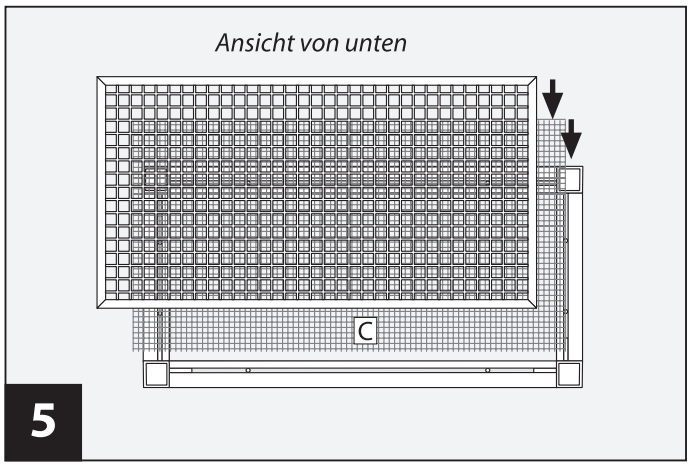

EVA-Gewebe auf den Gitterrost auflegen.
Die Schrauben ggf. durch das EVA-Gewebe drücken!

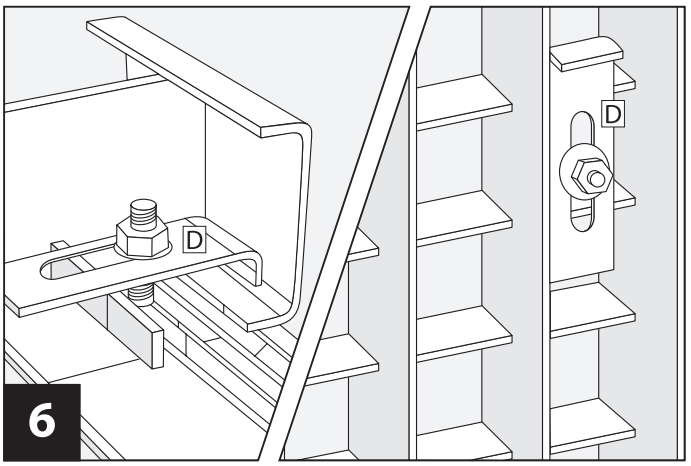

Sie können die Befestigung je nach Gitterrost anpassen.
***Hinweis:** Befestigungsschrauben für Gitterroste mit einer Stärke von max. 33 mm geeignet.*

Montage

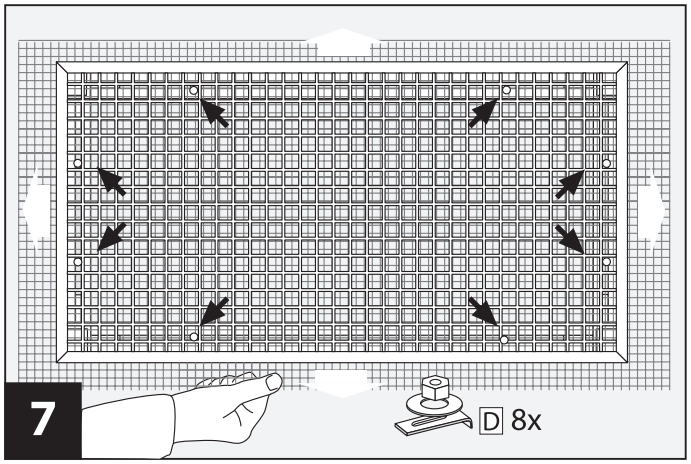

Alurahmen am Gitterrost befestigung.
Das EVA-Gewebe etwas spannen.

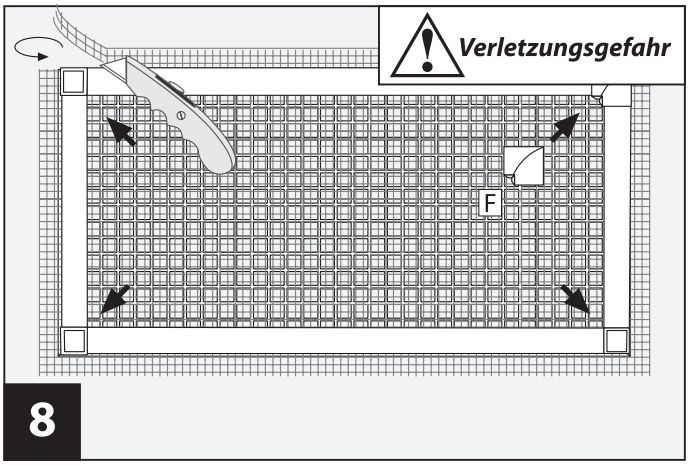

Gitterrost drehen und Gewebe mit einem Cuttermesser kürzen.
Anschließend die Abdeckkappen anbringen.
Achtung: Gewebe wird bei Abrutschen des Cuttermessers beschädigt!

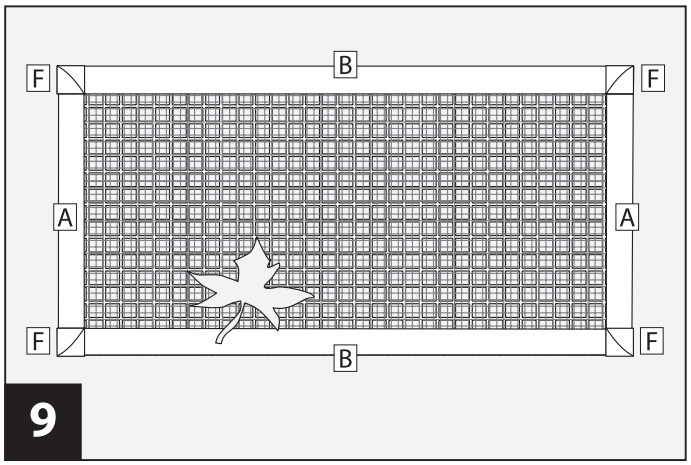

Gesamtansicht.

Reinigung / Entsorgung

Reinigungshinweis
Verwenden Sie zur Reinigung nur ein feuchtes Tuch mit milden Reinigungsmitteln. Das Gewebe können Sie mit einem Staubsauger (Bürstenaufsatz) oder Handbesen von Staub befreien.
Falls Sie das Kellerschacht-Schutzgitter (z. B. im Winter) nicht verwenden möchten, kann es ohne Probleme abgenommen werden.

Entsorgungshinweis
Denken Sie an den Umweltschutz. Zur Entsorgung von Verpackungsmaterialien und Altgeräten gibt es ein öffentliches Rücknahmesystem. Auskünfte über Sammelstellen und aktuelle Bestimmungen erhalten Sie bei Ihrer Stadt- oder Gemeindeverwaltung.

Service

Hotline: +49 (0)9805 - 93331981

Web
www.hecht-international.com

Aufbauanleitung als Video
www.hecht-international.com im Servicebereich

Entsorgungshinweis
Denken Sie an den Umweltschutz. Zur Entsorgung von Verpackungsmaterialien und Altgeräten gibt es ein öffentliches Rücknahmesystem. Auskünfte über Sammelstellen und aktuelle Bestimmungen erhalten Sie bei Ihrer Stadt- oder Gemeindeverwaltung.

hecht international GmbH
Im Herrmannshof 10
91595 Burgoberbach
GERMANY
www.hecht-international.com

Hinweis
Irrtümer, Änderungen und Druckfehler vorbehalten. Aktuellste Version als PDF Download im Servicebereich unter www.hecht-international.com.

Produktpass

Produktpass

Produkt:	*Kellerschacht-Schutzgitter „PROFI“*
Produktnummer:	*P00076*
Versionsnummer:	*V1/2018-10032*
gekauft bei:	_____
gekauft am:	_____
Kontaktdaten:	*hecht international GmbH* *Im Herrmannshof 10* *91595 Burgoberbach* *GERMANY* +49 (0)9805-93331981 www.hecht-international.com

Bewahren Sie diesen Produktpass für spätere Fragen/Reklamationen sorgfältig auf!