VESPER HIGH BASE **XL**

EN

VESPER HIGH BASE XL

With its 5 levels, the Vesper High Base XL is the ideal cat tree for cats who love to perch up high and arch their backs to the fullest while scratching. Great for multiple cats or larger cat breeds!

- High-rise cat scratching post and lookout with 5 levels
- Extra-long seagrass scratching post
- High-quality MDF with walnut-look laminate finish
- Cozy cubed den with two entrances
- Memory-foam cushion
- Sisal scratching mats
- Easy to clean

A Catit Vesper is for life!

We offer replacement parts for each scratching pole, mat, cushion and toy, so your cat can continue to enjoy their Vesper furniture forever.

FR

MEUBLE HIGH BASE VESPER XL

Grâce à ses 5 étages, ce modèle de la gamme Vesper constitue un meuble solide et idéal pour les chats qui adorent se percher en hauteur et s'arquer le dos au maximum lorsqu'ils se font les griffes. De plus, il est parfait pour les foyers abritant plusieurs chats ou pour les races de chats de grande taille!

- Tour d'observation très haute à 5 étages
- Poteau à griffer très long en jonc de mer
- MDF de haute qualité avec fini laminé aux allures de noyer
- Cube douillet à deux ouvertures
- Coussins en mousse viscoélastique
- Tapis à griffer en sisal
- Meuble facile à nettoyer

Un meuble Vesper Catit,c'est pour la vie!

Nous offrons des pièces de rechange pour tous les poteaux, tapis, coussins et jouets afin que votre chat puisse profiter de son meuble Vesper pour toujours.

ES

VESPER HIGH BASE XL

Con sus 5 niveles, este estable modelo de Vesper es el árbol de gatos ideal para aquellos que adoran estar en las alturas y estirarse al máximo mientras rascan. ¡Ideal para muchos gatos o razas de gatos más grandes!

- Plataforma de observación de gran altura con 5 niveles
- Poste para rascar extralargo de algas secas
- Madera de densidad media de altacalidad con acabado laminado en nogal
- Cubos acogedores con dos entradas
- Cojines de espuma viscoelástica
- Alfombrilla para rascar de sisal
- Fácil de limpiar

¡Un Catit Vesper es para toda la vida!

Ofrecemos piezas de repuesto para cada poste rascador, alfombrilla, cojín y juguete, para que tu gato pueda seguir disfrutando de sus muebles Vesper para siempre.

DE

VESPER HIGH BASE XL

Dieses stabile Vesper Möbelstück ist mit seinen 5 Ebenen der ideale Kratzbaum für Katzen, die gerne von hoch oben den Überblick behalten und sich gerne beim Kratzen recken und strecken. Ideal für mehrere Katzen oder größere Katzenrassen geeignet!

- Hoher Kratzbaum mit 5 Ebenen
- Extralange Kratzsäule aus Seegras
- Hochwertiges MDF Laminat in Walnuss-Optik
- Gemütliche Kubus-Höhle mit zwei Eingängen
- Kissen mit Memo-Foam-Effekt
- Kratzmatte aus Sisal
- Einfach zu reinigen

Catit Vesper hält fürs Leben!

Wir bieten Ersatzteile für alle Kratzsäulen, Kratzmatten, Kissen und Spielzeuge an, so dass sich Ihre Katze viele Jahre lang an dem Vesper Möbelstück erfreuen kann.

PT

VESPER HIGH BASE XL

Com os seus 5 níveis, este modelo Vesper estável é a árvore de gatos ideal para quem gosta de estar nas alturas e alongar ao máximo enquanto arranha. Ideal para muitos gatos ou raças de gatos maiores!

- Plataforma de observação de grande altura com 5 níveis
- Poste para arranhar muito comprido de algas secas
- Madeira de densidade média de alta qualidade com acabamento laminado de nogueira
- Cubos acolhedores com duas entradas
- Almofadas de espuma viscoelástica
- Tapete de sisal para arranhar
- Fácil de limpar

A Catit Vesper é para toda a vida!

Oferecemos peças de reposição para cada poste arranhador, almofadas, tapetes e brinquedos, para que seu gato possa continuar a desfrutar de sua mobília Vesper para sempre.

NL

VESPER HIGH BASE XL

Met zijn 5 verdiepen is dit stabiele Vesper-model de ideale krabpaal voor katten die graag hogerop zitten en hun rug volledig strekken tijdens het krabben. Perfect voor meerdere katten of grotere rassen!

- Hoge uitkijktoren met 5 verdiepen
- Extralange krabpaal uit zeegras
- Hoogkwalitatief MDF met afwerking in noten-houtlaminaat
- Gezellige kubus met 2 ingangen
- Kussens uit geheugenschuim
- Krabmat uit sisal
- Eenvoudig schoon te maken

Een Catit Vesper is voor het leven!

Wij bieden vervangonderdelen aan voor iedere krabpaal, mat, kussen en speeltje. Zo kan je kat voor altijd blijven genieten van haar Vesper-meubel.

catit
CATIT.COM

GOLDEN TIPS
CONSEILS UTILES
CONSEJOS DE ORO
6
WERTVOLLE TIPPS
DICAS DE OURO
GOUDEN TIPS

VESPER
HIGH BASE **XL**

EN

1. PREPARATIONS
First, make sure that all parts are included in the packaging. Are you missing something? Contact our customer service department at www.catit.com

2. ASSEMBLY
Cats don't like loud noises. To prevent your cat from getting scared of the High Base XL, assemble the Vesper High Base XL on top of a rug or wait until your cat is not around.
For instructions, follow the schematic representation on this page, or watch the assembly video on www.catit.com

3. POSITIONING
Place the Vesper High Base XL in a well-aired environment with a temperature that's comfortable for your cat. Keep it away from heat sources and humid environments at all times. Does your cat like some extra excitement? Place the High Base XL near a window so your cat can watch the birds, or have a look at what your neighbors are up to.

4. USE
Be patient when introducing the High Base XL to your cat and never force him or her to use it as this will have an adverse effect. Placing your cat's favorite blanket or toy on top of the High Base XL will help turn it into your cat's new favorite lounging spot.

5. MAINTENANCE
Wipe the Vesper High Base XL clean with a damp cloth. Go easy on the water to prevent damage. Wash the cushions and mats every now and then for optimal hygiene and always follow the instructions on the label.

6. A CATIT VESPER IS FOR LIFE
We offer replacement parts for each scratching pole, mat, cushion, and toy, so your cat can continue to enjoy their Vesper furniture forever.

FR

1. PRÉPARATION
Tout d'abord, assurez-vous que toutes les pièces sont incluses dans l'emballage. Une pièce est manquante? Contactez notre Service à la clientèle au www.catit.com/fr/contact.

2. ASSEMBLAGE
Les chats n'aiment pas les grands bruits. Pour éviter que votre chat ait peur du meuble High Base Vesper XL, assemblez ce dernier sur un tapis ou attendez que votre compagnon ne soit plus dans les parages. Pour l'assemblage, suivez le schéma sur la présente page ou visionnez la vidéo sur le site https://www.catit.com

3. EMPLACEMENT
Placez le meuble High Base Vesper XL dans un espace bien aéré où la température est agréable pour votre félin. Gardez le meuble à l'écart des sources de chaleur et des espaces humides en tout temps. Votre chat aime-t-il décupler son plaisir? Placez le meuble High Base XL près d'une fenêtre pour que votre félin puisse regarder les oiseaux ou espionner vos voisins.

4. UTILISATION
Soyez patient lorsque vous présentez le meuble Vesper à votre chat. Ne le forcez jamais à utiliser le meuble, car vous obtiendrez l'effet inverse. Placer la couverture ou le jouet favori de votre chat sur le dessus du meuble High Base XL contribuera à en faire son nouvel endroit de détente préféré.

5. ENTRETIEN
Nettoyez le meuble à l'aide d'un linge humide. Utilisez peu d'eau afin d'éviter d'endommager le matériau. Lavez les coussins et les tapis de temps à autre afin d'assurer une hygiène optimale. Pour ce faire, suivez toujours les instructions indiquées sur l'étiquette.

6. UN MEUBLE VESPER CATIT, C'EST POUR LA VIE!
Nous offrons des pièces de rechange pour tous les poteaux, tapis, coussins et jouets afin que votre chat puisse profiter de son meuble Vesper pour toujours.

ES

1. PREPARACIONES
Primero, asegúrate de que todas las piezas estén incluidas en la caja. ¿Falta algo? Ponte en contacto con nuestro departamento de atención al cliente en www.catit.com

2. MONTAJE
A los gatos no les gustan los ruidos fuertes. Para evitar que tu gato le tenga miedo al Vesper High Base XL, monta el Vesper High Base XL sobre una alfombra o espera hasta que tu gato no esté cerca. Para las instrucciones, sigue la representación esquemática en esta página o ve el video de montaje en www.catit.com

3. LUGAR
Coloca el Vesper High Base XL en un ambiente bien ventilado con una temperatura que sea cómoda para tu gato. Mantenlo alejado de fuentes de calor y ambientes húmedos en todo momento. ¿A tu gato le gusta observar todo? Coloca el Vesper High Base XL cerca de una ventana para que tu gato pueda observar las aves, o vea lo que tus vecinos están haciendo.

4. USO
Ten paciencia cuando le enseñes el Vesper High Base XL a tu gato por primera vez y nunca lo obligues a usarlo ya que esto tendrá un efecto adverso. Colocar la manta o el juguete favorito de tu gato sobre el Vesper High Base XL ayudará a convertirlo en el nuevo lugar de descanso favorito de tu gato.

5. MANTENIMIENTO
Limpia el Vesper High Base XL con un paño húmedo. No uses demasiada agua para evitar que se dañe. Lava los cojines y las alfombrillas de vez en cuando para una higiene óptima y sigue siempre las instrucciones en la etiqueta.

6. UN CATIT VESPER ES PARA TODA LA VIDA
Ofrecemos piezas de repuesto para cada poste rascador, alfombrilla para rascar, cojín y juguete, para que tu gato pueda seguir disfrutando de sus muebles Vesper para siempre.

DE

1. VORBEREITUNGEN
Überprüfen Sie zuerst, ob alle Teile in der Verpackung enthalten sind. Fehlt Ihnen ein Teil? In diesem Fall kontaktieren Sie bitte unseren Kundendienst unter www.catit.com

2. ZUSAMMENBAU
Katzen mögen keine lauten Geräusche. Damit Ihre Katze keine Angst vor der Vesper High Base XL bekommt, sollten Sie die Vesper High Base XL auf einem Teppich zusammenbauen oder warten, bis Ihre Katze nicht im Raum ist. Beim Aufbau folgen Sie der schematischen Darstellung auf dieser Seite oder schauen sich das Aufbau-Video an: www.catit.com

3. POSITIONIERUNG
Positionieren Sie die Vesper High Base XL in einer gut gelüfteten Umgebung mit einer Raumtemperatur, die für Ihre Katze angenehm ist. Stellen Sie die Vesper High Base XL nicht in der Nähe von Wärmequellen oder in feuchten Umgebungen auf. Freut sich Ihre Katze über ein bisschen zusätzliche Unterhaltung? Dann stellen Sie die Vesper High Base XL vor einem Fenster auf, damit Ihre Katze die Vögel beobachten kann oder damit sie zuschauen kann, was die Nachbarn so treiben.

4. GEBRAUCH
Seien Sie geduldig mit Ihrer Katze, wenn Sie die Vesper High Base XL neu aufgestellt haben und zwingen Sie Ihrer Katze die Vesper High Base XL nicht auf, da dies einen negativen Effekt haben kann. Legen Sie einfach die Lieblingsdecke oder das Lieblingsspielzeug Ihrer Katze auf die Vesper High Base XL. Dies hilft dabei, dass die Vesper High Base XL zum neuen Lieblingsaufenthaltsort Ihrer Katze wird.

5. WARTUNG
Wischen Sie die Vesper High Base XL mit einem feuchten Lappen sauber. Der Lappen darf nicht zu nass sein, da zu viel Wasser das Material beschädigen kann. Für eine optimale Hygiene sollten Sie das Kissen und die Matten von Zeit zu Zeit waschen. Befolgen Sie dabei die Waschanleitungen auf dem Etikett.

6. CATIT VESPER HÄLT EIN GANZES LEBEN LANG
Wir bieten Ersatzteile für alle Kratzsäulen, Kratzmatten, Kissen und Spielzeuge an, so dass sich Ihre Katze viele Jahre lang an dem Vesper Möbelstück erfreuen kann.

PT

1. PREPARAÇÃO
Primeiro, verifique se todas as peças estão incluídas na caixa. Falta algo? Entre em contato com nosso departamento de atendimento ao cliente em www.catit.com

2. MONTAGEM
Gatos não gostam de ruídos altos. Para evitar que seu gato tenha medo do Vesper High Base XL, monte o Vesper High Base XL em um tapete ou espere até que seu gato não esteja por perto. Para instruções, siga a representação esquemática desta página ou veja o vídeo de montagem em www.catit.com

3. LUGAR
Coloque o Vesper High Base XL em um ambiente bem ventilado com uma temperatura confortável para o seu gato. Mantenha-o longe de fontes de calor e ambientes húmidos em todos os momentos. Seu gato gosta de observar tudo? Coloque o Vesper High Base XL perto de uma janela para que seu gato possa observar os pássaros ou ver o que seus vizinhos estão fazendo.

4. USE
Seja paciente quando mostrar o Vesper High Base XL ao seu gato pela primeira vez nunca o force a usá-lo, pois isso terá um efeito adverso. Colocar o cobertor ou o brinquedo favorito do seu gato sobre o Vesper High Base XL ajudará a torná-lo o novo local de descanso favorito do seu gato.

5. MANUTENÇÃO
Limpe o Vesper High Base XL com um pano húmido. Não use muita água para evitar que seja danificado. Lave as almofadas e tapetes de vez em quando para uma higiene ideal e siga sempre as instruções no rótulo.

6. UM CATIT VESPER É PARA TODA A VIDA
Oferecemos peças de reposição para cada poste de arranhador, tapete arranhador, almofada e brinquedo, para que seu gato possa continuar a desfrutar de sua mobília Vesper para sempre.

NL

1. VOORBEREIDING
Controleer of alle onderdelen aanwezig zijn in de doos. Ontbreekt er toch iets? Contacteer dan onze klantendienst via www.catit.com

2. OPBOUW
Katten houden niet van luide geluiden. Om te voorkomen dat je kat schrik krijgt van de High Base XL leg je best een mat onder de Vesper High Base XL tijdens de montage of wacht je tot je kat niet in de buurt is. Je vindt de montage-instructies op deze pagina. Voor een montagevideo ga je naar www.catit.com

3. POSITIONERING
Plaats de Vesper High Base XL in een goed verluchte omgeving met een temperatuur die aangenaam is voor je kat. Plaats het meubel nooit in de buurt van een warmtebron of in een vochtige omgeving. Raakt jouw kat snel verveeld? Plaats de Vesper High Base XL dan aan het raam, zodat je kat naar de vogeltjes kan kijken of je buren in de gaten kan houden.

4. GEBRUIK
Wees geduldig wanneer je de Vesper High Base XL aan je kat voorstelt en dwing je kat nooit om deze te gebruiken aangezien dit een averechts effect zal hebben. Plaats het favoriete dekentje of speeltje van je kat bovenop de High Base XL om het kattenmeubel om te toveren tot de nieuwe favoriete ligplek van je kat.

5. ONDERHOUD
Veeg de Vesper High Base XL schoon met een vochtige doek. Gebruik niet te veel water om schade te voorkomen. Was het kussen regelmatig voor een optimale hygiëne. Volg hierbij steeds de aanwijzingen op het label.

6. EEN CATIT VESPER IS VOOR HET LEVEN!
wij bieden vervangonderdelen aan voor iedere krabpaal, mat, kussen en speeltje. Zo kan je kat voor altijd blijven genieten van haar Vesper-meubel.

catit
CATIT.COM

catit

Vesper DESIGN

VESPER HIGH BASE XL

CATIT.COM

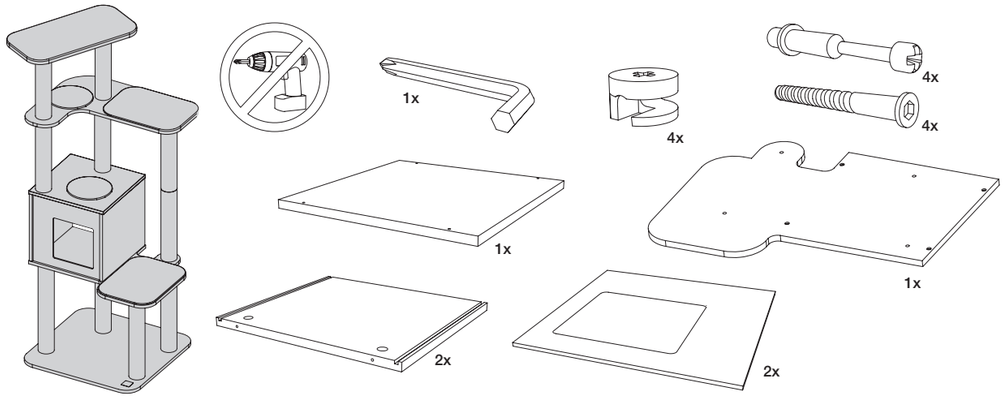

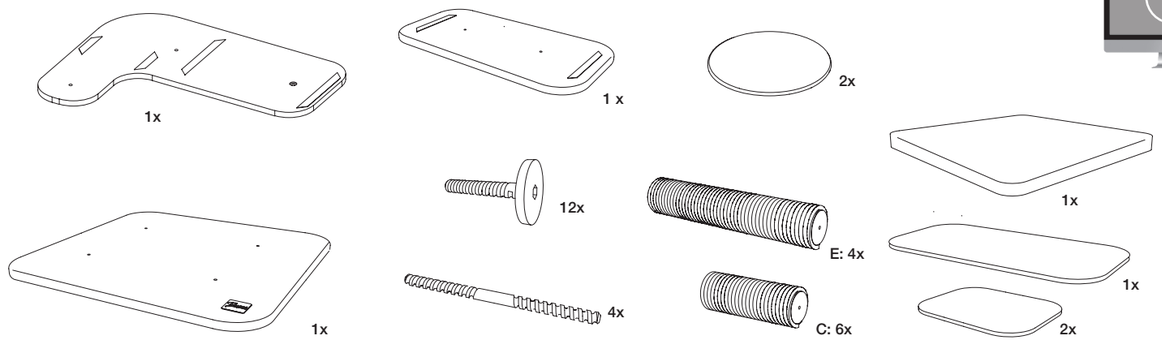

1

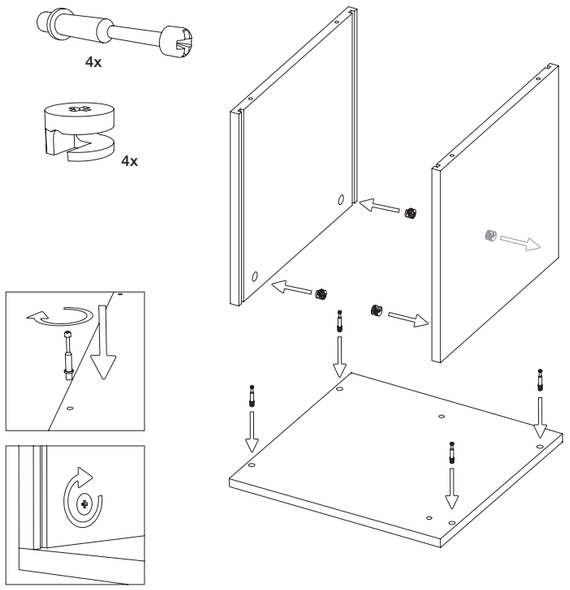

2

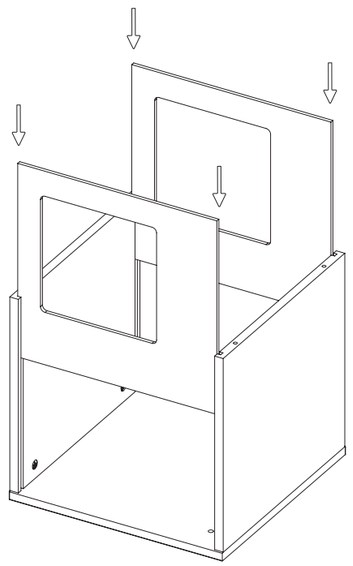

3

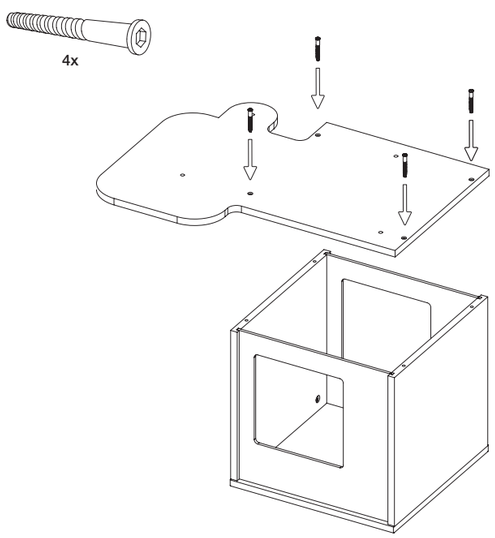

4

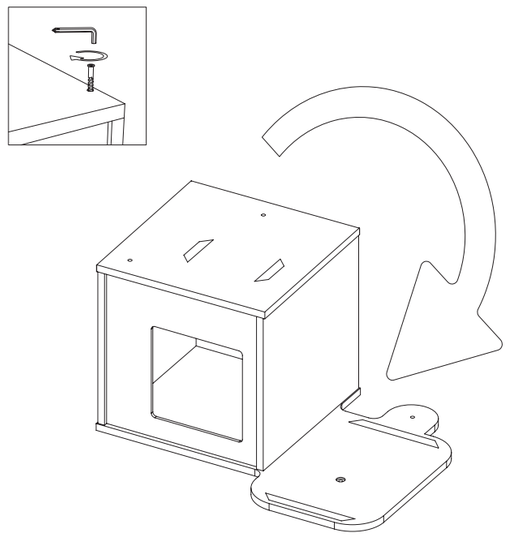

5

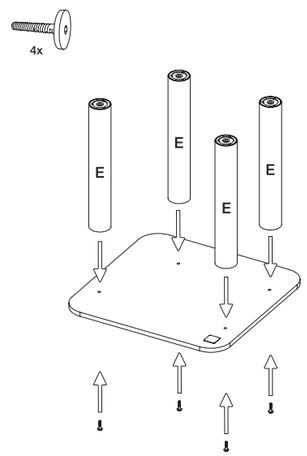

6

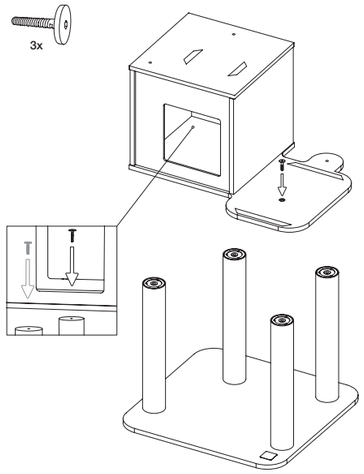

7

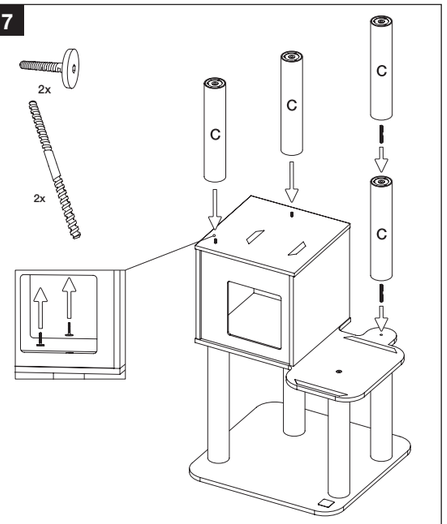

8

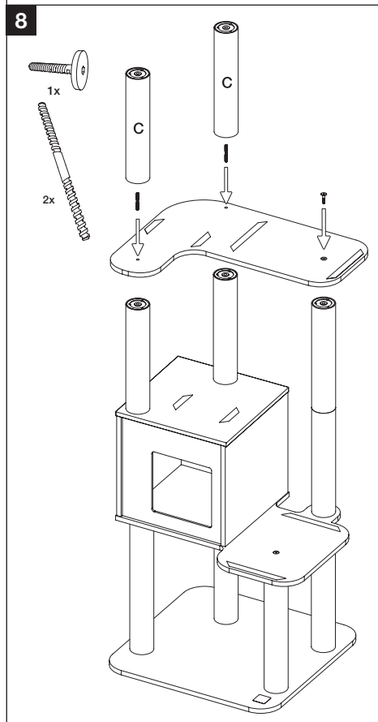

9

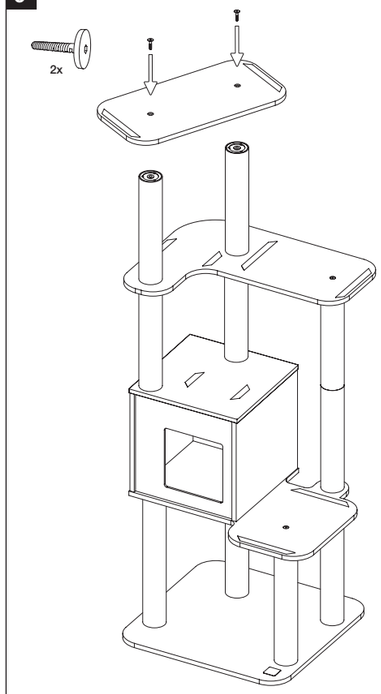
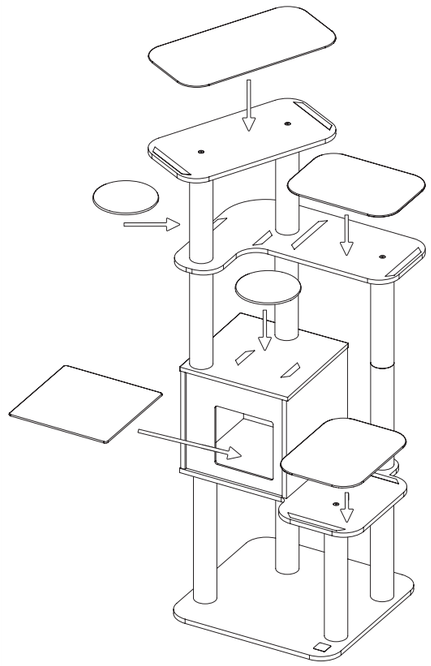
10